VEŽA UNICORN

Inštalacná a prevádzková príručka

PN: 28-0883-03-SLK

PN 85-3151R - VV
PN 85-3161R - LFCV

Lancer Corp.
6655 Lancer Blvd.
San Antonio, Texas 78219

800-729-1500
Záruka / Technická podpora: 800-729-1550
custserv@lancercorp.com
lancercorp.com

Sériové číslo príručky: 28-0883/03-SLK
LEN PRE DIGITÁLNU PUBLIKÁCIU – MÁJ 2013
LEN PRE KVALIFIKOVANÝCH

"Lancer" je registrovaná ochranná známka spoločnosti Lancer © Všetky práva vyhradené spoločnosťou Lancer

O STOJANE UNICORN

Veža Unicorn je navrhnutá s použitím najkvalitnejších materiálov a technológií, ktoré poskytujú našim zákazníkom nepretržitú kvalitu a jedinečný zážitok z nápoja.

OBSAH

TECHNICKÉ PODROBNOSTI....3
VAROVANIA / BEZPEČNOSTNÉ / UPOZORNENIA....4

ELEKTRICKÉ VAROVANIA....4
VODNÉ OZNAMY....5
NORMY ADA PRE PRÍSTUPNÝ DIZAJN....5
SÚHRN INŠTALÁCIE DÁVKOVAČA....6
PREDINŠTALAČNÝ KONTROLNÝ ZOZNAM....7

1. INŠTALÁCIA....8

1.1 ROZBALENIE DÁVKOVAČA....8
1.2 VÝBER UMIESTNENIA DÁVKOVAČA....8
1.3 NORMY ADA PRE PRÍSTUPNÝ DIZAJN....8
1.4 INŠTALÁCIA JEDNOTKY....8-11
1.5 PREPOJENIE POTRUBIA....12

2. RECIRKULAČNÝ CHLADIACI SYSTÉM....13

3. PRIPOJENIE K ELEKTRICKÉMU NAPÁJANIU....14

4. POKYNY PRE ČISTENIE A DEZINFEKCIU....15

4.1 ČISTIACE A DEZINFEKČNÉ PROSTRIEDKY....15
4.2 DENNÉ ČISTENIE....15
4.3 TÝŽDENNÉ ČISTENIE A DEZINFEKCIA....16
4.4 ČISTENIE A DEZINFEKCIA NÁPOJOVÝCH SÚČASTÍ - SYSTÉM BAG-IN-BOX....17

5. PREHĽAD PROGRAMOVANIA....18

5.1 PROGRAMOVANIE POMOCOU RUČNÉHO OBJEMOVÉHO PROGRAMOVACIEHO ZARIADENIA....19
5.2 KONFIGURÁCIA....19-21
5.3 PRISPÔSOBENIE PRIETOKU VODY A POMER VODY A SiRUPU (BRIX) LEN LFCV....22
5.4 PREVÁDZKA....22

6. RIEŠENIE PROBLÉMOV....23

7. ODSTRÁNENIE DÁVKOVAČA....24

8. ILUSTRÁCIE, ZOZNAM SÚČIASTOK A SCHÉMY ELEKTRICKÉHO ZAPOJENIA....24

VEŽA UNICORN, T/C, PC, CC, LFCV – ZOZNAM NÁHRADNÝCH DIELOV

8.1 ELEKTRONICKÉ, LFCV NÁHRADNÉ DIELY....25
8.2 TRYSKA, LFCV NÁHRADNÉ DIELY....26
8.3 VENTIL, LFCV NÁHRADNÉ DIELY....27
8.4 SCHÉMA ELEKTRICKÉHO ZAPOJENIA, LFCV....28

VEŽA UNICORN, T/C, PC, CC, VV – ZOZNAM NÁHRADNÝCH DIELOV

8.4 SCHÉMA ELEKTRICKÉHO ZAPOJENIA, LFCV....28
8.5 ELEKTRONICKÉ, VV NÁHRADNÉ DIELY....29
8.6 TRYSKA, VV NÁHRADNÉ DIELY....30
8.7 VODNÝ VENTIL, VV NÁHRADNÉ DIELY....31
SIRUPOVÝ VENTIL, VV NÁHRADNÉ DIELY....31
8.8 INÉ, VV NÁHRADNÉ DIELY....32
8.9 SCHÉMA ELEKTRICKÉHO ZAPOJENIA, VV....33
8.10 ŠABLÓNA VÝREZU NA PULTE....34

TECHNICKÉ PODROBNOSTI

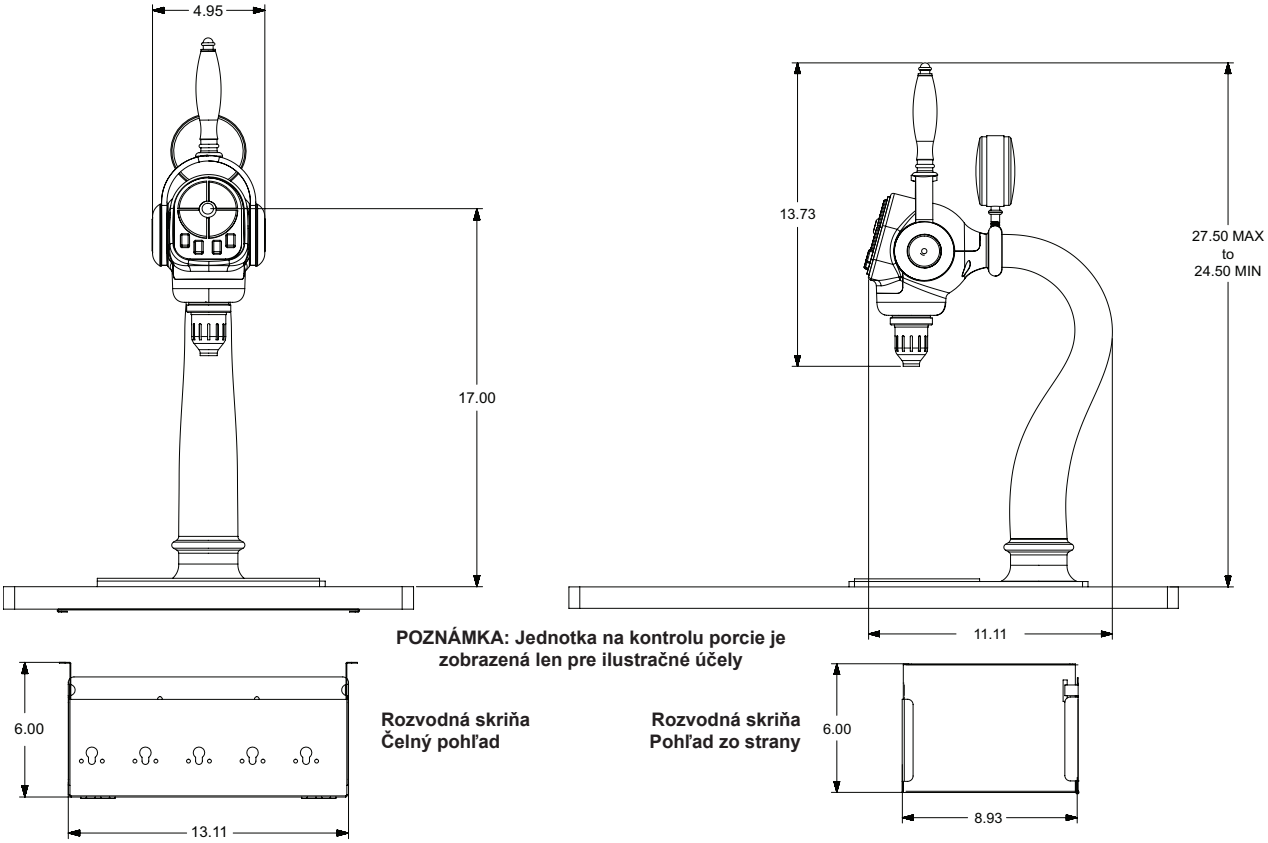

POZNÁMKA: Jednotka na kontrolu porcie je zobrazená len pre ilustračné účely

Rozvodná skriňa Čelný pohľad

Rozvodná skriňa Pohľad zo strany

ROZMERY **Výška:** 25,4 palcov (645,2 mm) **Šírka:** 4,95 palcov (125,7 mm) **Hĺbka:** 11,11 palcov (282,2 mm) **POŽADOVANÝ PRIESTOR** **Avá strana:** 6 palcov (152,4 mm) **Pravá strana:** 6 palcov (152.4 mm) **Vrch a zadná strana:** 6 palcov (152.4 mm) **ELEKTRICKÉ POŽIADVKY PRE SEVERNÚ AMERIKU:** 120 VAC 50/60Hz **MEDZINÁRODNÉ ELEKTRICKÉ POŽIADAVKY:** prejdite na „PRIPOJENIE K ELEKTRICKÉMU NAPÁJANIU“ na strane 14	**VÁHA** **Preprava:** 35 lbs (15.88 kg) **Nosnosť pultu:** 40 lbs (18.1 kg) **PRÍSLUŠENSTVO** **Vývod pre sódu / čistú vodu:** 1/4” háčik **Vývod pre sirup:** 1/4” háčik **PREVÁDZKOVÉ TLAKY** **MIERA PRIETOKU:** 2,0 ounces per second (44,4 ml/sec)	**ČISTÁ VODAR** **Min:** 40 PSIG (0.276 MPA) **Max:** 110 PSIG (0.756 MPA) **SIRUP** **Min:** 20 PSIG (0.137 MPA) **Max:** 70 PSIG (0.482 MPA) **DIETNY SIRUP** **Min:** 10 PSIG (0.068 MPA) **Max:** 70 PSIG (0.482 MPA)

WARNING/ADVERTENCIA/AVERTISSEMENT

⚠ Dávkovač je iba pre interierové použitie. Tento prístroj nie je hračka. Bez dozoru by ho nemali používať deti alebo invalidné osoby. Spotrebič nie je určený na používanie pre osoby so zníženými fyzickými, zmyslovými či duševnými schopnosťami, alebo s nedostatkom skúseností a znalostí (vrátane detí), pokiaľ im nebol poskytnutý dohľad osobou zodpovednou za ich bezpečnosť či inštrukcie, ktoré sa týkajú použitia spotrebiča. Prístroj nie je určený na výdaj mliečnych výrobkov. Min / max prevádzková teplota okolia dávkovača je 40 až 105 °F (4,4 až 40,5 °C).

⚠ El dispensador sólo debe usarse en interiores. Esta unidad no es un juguete. No la deben usar niños ni personas discapacitadas sin supervisión. Esta unidad no está destinada al uso por parte de personas (incluso niños) con capacidad física, sensorial o mental reducida, o sin experiencia y conocimientos suficientes, a menos que una persona responsable de su seguridad les haya dado supervisión o capacitación en el uso de la unidad. Esta unidad no ha sido diseñada para suministrar productos lácteos. La temperatura ambiente operativa mínima/ máxima para el dispensador es de 40 a 105 grados F.

⚠ Le distributeur est destiné à un usage à l'intérieur seulement. Cet appareil n'est pas un jouet. Il ne devrait pas être utilisé par des enfants ou des personnes infirmes sans surveillance. Cet appareil n'est pas destiné à un usage par des personnes (y compris les enfants) ayant des capacités physiques, sensorielles ou mentales réduites, ou manquant d'expérience et de connaissances, à moins qu'elles obtiennent de la surveillance ou des instructions au sujet de l'utilisation de l'appareil de la part d'une personne chargée de leur sécurité. Cet appareil n'est pas conçu pour distribuer des produits laitiers. La température de service ambiante minimum/maximum pour le distributeur est de 40 à 105 degrés F.

ELECTRICAL WARNING/ADVERTENCIA ELÉCTRICA/ AVERTISSEMENT ÉLECTRIQUE

⚠ Skontrolujte štítok so sériovým číslom dávkovača pred pripojením , pre správne zabezpečenie elektrických noriem jednotky. Nepripájajte do elektrickej zásuvky v stene, ak prúd uvedený na štítku so sériovým číslom nesúhlasí s miestnym, aktuálne dostupným prúdom. Rešpektujte všetky miestne predpisy pri pripajaní do elektrickej siete. Každý dávkovač musí mať samostatný elektrický obvod! K tomuto prístroju nepoužívajte predlžovacie šnúry! Nepripájajte k rovnakej zásuvke spolu s ďalšími elektrickými zariadeniami! Predný ovládací panel nevypne sieťové napätie do primárneho vinutia transformátora. Pred akoukoľvek internou údržbou vždy odpojte elektrické napájanie k jednotke, aby nedošlo k zraneniu! Pri údržbe dávkovača nepoužívajte vratný vypínač poistky ako náhradný spôsob odpájania od zdroja elektrickej energie! Údržbu vnútorných súčastí elektrickej riadiacej skrine by mal vykonávať len kvalifikovaný servisný pracovník. Pred zapnutím akéhokoľvek elektrického pripojenia sa uistite, že všetky vodné spoje sú tesné a jednotky suché!

⚠ Verifique la placa con el número de serie del dispensador, donde encontrará los requisitos eléctricos correctos de la unidad. No enchufe la unidad en un tomacorriente de pared a menos que la corriente indicada en la placa con el número de serie concuerde con la corriente local disponible. Al hacer las conexiones, respete todos los códigos eléctricos locales. Cada dispensador debe tener un circuito eléctrico independiente. No use extensiones con esta unidad. No la conecte junto con otros dispositivos eléctricos al mismo tomacorriente. El interruptor de llave no corta el voltaje de línea al transformador primario desconecte siempre la alimentación eléctrica a la unidad para evitar lesiones personales antes de tratar de realizar tareas de mantenimiento. El disyuntor de sobrecarga reseteable no se debe usar como sustituto para desenchufar el dispensador de la fuente de alimentación para realizar tareas de servicio de la unidad. El servicio de los componentes internos de la caja de control eléctrico debe confiarse exclusivamente a personal calificado. Asegúrese de que todas las líneas de agua estén ajustadas y las unidades estén secas antes de hacer conexiones eléctricas.

⚠ Examinez la plaque de numéro de série du distributeur pour connaître les bonnes exigences en matière d'électricité pour l'appareil. Ne le branchez pas à une prise électrique murale à moins que le courant indiqué sur la plaque de numéro de série corresponde au courant local disponible. Respectez tous les codes électriques locaux lorsque vous faites des connexions. Chaque distributrice doit avoir un circuit électrique séparé. N'utilisez pas de cordons prolongateurs avec cet appareil. Ne pas le brancher avec d'autres appareils électriques sur la même prise. L'interrupteur à clé ne coupe pas la tension secteur au transformateur primaire. Débranchez toujours le courant électrique à l'appareil, afin de prévenir des blessures, avant de faire un entretien interne quelconque. Le disjoncteur réarmable ne devrait pas être utilisé au lieu de débrancher le distributeur de la source d'alimentation en électricité pour faire de l'entretien/une réparation de l'appareil. Seul le personnel qualifié devrait faire l'entretien/la réparation des composants internes dans le logement des commandes électriques. Assurez-vous que toutes les conduites d'eau sont étanches et que les appareils sont secs avant de faire des connexions électriques!

WATER NOTICE/AGUA AVISO/ PRÉAVIS DE L'EAU

⚠ Zaistite zodpovedajúcu dodávku pitnej vody. Vodné potrubné spoje a príslušenstvo, ktoré je priamo pripojené k prívodu pitnej vody, musí zodpovedať rozmerovým predpisom, byť inštalované a udržiavané v súlade s federálnymi, štátnymi i miestnymi zákonmi. Potrubie pre prívod vody musí mať priemer 3/8 palca (9 525 mm) s minimálnym tlakom 20 PSI (1 379 kPa) v potrubí, ale nesmie presahovať maximálny tlak 50 psi (345 kPa). Tlak vody vyšší ako 50 psi (345 kPa) musí byť pomocou tlakového regulátora znížený na hodnotu 50 PSI (345 kPa). Na vodovodnom potrubí použite filter, aby nedošlo k poškodeniu zariadenia a zmene chuti nápojov. Vodný filter pravidelne kontrolujte v súlade s miestnymi normami. Vodovod musí byť chránený pomocou vzduchovej medzery, zariadenia na prevenciu spätného toku (umiestneného pred systém vstrekovania CO2) alebo inej schválenej metódy na dosiahnutie súladu s normami NSF. Napúšťací ventil pre kontrolu vody, ktorý preteká, keď je prístroj vypnutý, umožní uhličitej vode tiecť späť cez čerpadlo a kontaminovať prívod vody. Skontrolujte, či je zariadenie na prevenciu spätného toku v súlade s ASSE a miestnymi normami. Za dodržanie je zodpovedný inštalatér.

⚠ Proporcione un suministro adecuado de agua potable. La línea de suministro de agua debe ser de una tubería de por lo menos 3/8 pulgadas (9.525 mm) con una presión de línea mínima de 20 PSI (0.137 MPA) , pero sin superar el máximo de 50 PSI (0.345 MPA). La presión de agua que supere los 50 PSI se debe reducir a 50 PSI (0.345 MPA) con un regulador de presión. Use un filtro en la línea de agua para evitar daños al equipo y cierto sabor raro en las bebidas. Verifique periódicamente el filtro de agua de acuerdo con las condiciones imperantes. El suministro de agua debe estar protegido por una separación de aire, un dispositivo de prevención del contraflujo (situado antes del sistema de inyección de CO2) u otro método aprobado para cumplir las normas NSF. Si la válvula de retención de entrada de agua tuviera pérdidas, permitiría el contraflujo del agua carbonatada a través de la bomba cuando se la detiene y contaminaría el suministro de agua. Asegúrese de que el dispositivo de prevención del contraflujo cumpla con las normas locales y de ASSE. Es responsabilidad del instalador cumplir con estos requisitos.

⚠ Fournissez une alimentation en eau potable adéquate. Les connexions et les dispositifs de conduite d'eau connectés directement à une alimentation en eau potable doivent être calibrés, installés et maintenus selon les lois fédérales, provinciales et locales. La conduite d'alimentation en eau doit être un tuyau d'au moins 3/8 pouces (9.525 millimètres) avec une pression de ligne minimum de 20 LPC (0.137 MPA) , mais ne doit pas dépasser un maximum de 50 LPC (0.345 MPA). Une pression d'eau de plus de 50 LPC (0.345 MPA) doit être réduite à 550 LPC (0.345 MPA) avec le régulateur de pression fourni. Utilisez un filtre dans la conduite d'eau pour éviter des dommages à l'équipement et un goût des boissons qui n'est pas juste. Vérifiez le filtre à eau périodiquement, selon les exigences des conditions locales. L'alimentation en eau doit être protégée au moyen d'un intervalle d'air, un disconnecteur hydraulique (situé en amont du système d'injection de CO2) ou une autre méthode approuvée pour se conformer aux normes de la NSF. Un clapet antiretour pour l'eau entrante qui fuie permettra à l'eau gazeuse de repasser par la pompe quand elle est fermée et de contaminer l'alimentation en eau. Assurez-vous que le disjoncteur hydraulique soit conforme aux normes de l'ASSE et locales. L'installateur est responsable d'assurer la conformité.

ADA STANDARDS FOR ACCESSIBLE DESIGN

Aby ste zabezpečili, že prístroj na nápoje je dostupný pre všetkých zákazníkov, spoločnosť Lancer odporúča, aby boli výška pultu a výber zariadenia starostlivo naplánované. Normy ADA, z roku 2010, pre Prístupný dizajn stanovujú maximálnu výška dosahu od podlahy menej ako 48 palcov (1 219,2 mm), ak dotykový bod je menej ako 10 palcov (254 mm) od prednej časti pultu alebo maximálne 46 palcov (1 168,4 mm), ak je dotykový bod viac ako 10palcov (254 mm) a menej ako 27 palcov (685,8 mm) od prednej časti pultu (pozrite obrázok 1). Ďalšie informácie o zákonných požiadavkách zákazníka pre dostupnosť inštalovaných zariadení nájdete v normách ADA, z roku 2010, pre Prístupny dizajn - http://www.ada.gov.

DISPENSER INSTALLATION HIGHLIGHTS

Táto jednotka bola továrensky dezinfikovaná podľa špecifikácii spoločnosti Lancer.

Nižšie sú uvedené dôležité prvky, ktoré vám pomôžu pri úspešnej inštalácii.

1. Ak je tento dávkovač inštalovaný na mieste, kdemôže dochádzať k ± 10% kolísaniu menovitého napätia v sieti, zvážte inštaláciu prepäťovej ochrany alebo podobného ochranného zariadenia.
2. Tlak dodávky vody: minimum - 25 PSI (172 kPa, 1,76 kg/cm2, 1,72 BAR), maximum - 50 PSI (345 kPa, 3,52 kg/cm2, 3,45 BAR). Ak je tlak nad 50 PSIG, musí byť použitý regulátor tlaku vody.
3. Obaly sirupov Bag-in-Box (BIB) musia byť uložené do 6 stôp (1,83 metrov) od jednotky, keď sú používané čerpadlá sirupov.
4. Nastavenie ventilu: Uistite sa, že teplota nápoj pred úpravou Brix je pod 40 °F (4,4 ° C).

PUNTOS IMPORTANTES EN LA UNIDAD DISPENSADORA

Esta tin/dad ha sido saneada en fabrica por las especificaciones de Lancer.

A continuacion se relacionan 6 puntos importantes para una connecta instalacion.

1. Si la unidad va a ser instalada en un area en la que puedan darse variaciones de voltage de + 6 - 10% de su valor nominal, se debe considerar la conveniencia de instalar un estabilizador de corriente o sistema de proteccion similar.
2. Presión de suministro del agua de red: Minimo 25 PSIG (0.172 MPA). Maximo 50 PSIG (0.345 MPA). En unidades sin regulador de presión incorporado, si la presión del agua es superior a 50 PSIG (0.345 MPA) se debe usar un regulador de presión.
3. Los envases de jarabe Bag-In-Box deben setar situados a menos de 6 pies (2 metros) de la unidad cuando se utilicen bombas de jarabe intemas.
4. Ajuste de las valvulas: Cerciórese de que la temperatura de la bebida es inferior a 4.4°C (40°F) antes de regular el coeficiente Brix.

REGLES DE SECURITE POUR L'NSTALLATION DU DISTRIBUTEUR DE SODAS

La proprètè da cet ensamable est assurè à l'usine sulvant les spècifications èmis par Lancer .

Il est essentiel de respecter les 6 points suivants pour l'installation de l'appareil:

1. Si le distributeur es installè dans une zone ou la tension èlectrique nominale est susceptible de variations de (+) 10%, il est conseillè d'installer un appaeil de protection contre les sautes de courant.
2. Pression de l'eau: Minimum 25 PSIG (0.172 MPA); Maximum 50 PSIG (0.345 MPA). Sur les unitès qui n'ont pas de règulateur de pression d'eau incorprè, si la pression d'H2O est supèrieure à 50 PSIG (0.345 MPA), un règulateur de pression d'eau doit etre utilsisè.
3. Le sac dans les paquets de sirop doit etre à 1,83 m. au plus de l'unitè quand on utilise les pompes à sirop internes.
4. Règlage des valves: S'assurer que la tempèrature de la boisson est infèrieure a 4.4°C (40°F) avant de règler le degrè Brix.

PREDINŠTALAČNÝ KONTROLNÝ ZOZNAM

SKÔR AKO ZAČNETE

Každá jednotka je testovaná v prevádzkových podmienkach a pred odoslaním dôkladne skontrolovaná. V čase prepravy berie zodpovednosť za jednotku dopravca. Po obdržaní jednotky starostlivo skontrolujte, či obal nie je poškodený. Ak zistíte poškodenie, uistite sa, že dopravca ho vezme na vedomie a zaregistruje, ale následne aj podajte reklamáciu u prepravcu.

NÁSTROJE A PRÍSLUŠENSTVO	
☐ Nastavenia regulátora CO2	☐ Nápojovej hadice
☐ Dodávka CO2	☐ Pohánač vody (ak je to potrebné)
☐ Diaľkový systém	☐ Kľúče svoriek / armatúr Oetiker
☐ Kľúče	☐ Plochý skrutkovač
☐ Rezák na rúrky	☐ Vŕtak

SYSTÉM BIB	
☐ Stojan BIB	☐ Sada regulátora BIB
☐ BIB konektory - overte správne množstvo pre rad sirupov	
☐ Krabice sirupov BIB	☐ Systém diaľkového chladenia/ karbonizácie

PRED INŠTALÁCIOU ZVÁŽTE NASLEDOVNÉ	
☐ Potrubie dodávky vody	☐ Je doska pultu hrubá aspoň 1 palec (25,4 mm)
☐ Uzemnená elektrická zásuvka	☐ Odpad
☐ Je dosť miesta pre inštaláciu dávkovača a rozvodnej skrine?	

TÁTO PRÍRUČKA JE PLATNÁ PRE NASLEDOVNÉ JEDNOTKY

85-3151R-21-11111-00	VEŽA, UNICORN, RECIRC, TC, PC, CC, VV-R, GI
85-3151R-21-11111	VEŽA, UNICORN, RECIRC, TC, PC, CC, VV-R
85-3151R-20-11111-22	VEŽA, UNICORN, TC, PC, CC, VV-R, AUS
85-3161R-21-11111	VEŽA, UNICORN, TC, PC, CC, LFCV-R
85-3161R-21-11111-00	VEŽA, UNICORN, TC, PC, CC, LFCV-R, GI
85-3161R-21-21222	VEŽA, UNICORN, RECIRC, TC, PC, GBLFCV-R
85-3161R-21-21222-00	VEŽA, UNICORN, RECIRC, TC, PC, GBLFCV-R, GI
85-3161R-21-23222	VEŽA, UNICORN, RECIRC, TC, NOPC, GB, LFCV-R*
85-3161R-21-23222-00	VEŽA, UNICORN, RECIRC, TC, NOPC, GB, LFCV-R, GI*
85-3161R-21-31332	VEŽA, UNICORN, RECIRC, TC, PC, PI, LFCV-R
85-3161R-21-31332-00	VEŽA, UNICORN, RECIRC, TC, PC, PI, LFCV-R, GI
85-3161R-20-31332-22	VEŽA, UNICORN, RECIRC, T/C, PC, PI, LFCV-R, AUS

KĽÚČ

TC – Cez pult	PC – Kontrola porcie	NOPC – Bez kontroly porcie (*vlastné dávkovanie)
R – Recirkulácia (RECIRC)	AUS – Austrália	GI – Bez transformátora (Len medzinárodne)

1. INŠTALÁCIA

1.1 ROZBALENIE DÁVKOVAČA

A. Dávkovač firmy Lancer je dodávaný zabalený vo vlnitom prepravnom kartóne.
B. Dávkovač vybaltez vlnitého prepravného kartónu.
C. Skontrolujte, či jednotka a jednotlivé diely neobsahujú skryté vady. Ak existuje poškodenie, oznámte to dopravcovi a podajte u ňho reklamáciu.

1.2 VOĽBA UMIESTNENIA

A. Vyberte umiestnenie pultu, ktoré je v blízkosti správne uzemnenej elektrickej zásuvky a zdroja vody, ktoré spĺňa požiadavky stanovené v časti 16.
B. Jednotka je navrhnutá tak, aby bola podporená diaľkovým systémom chladenia alebo diaľkovým systémom ľadového chladenia. Pozrite si technické špecifikácie výrobcu pred inštaláciou.

1.3 NORMY ADA PRE PRÍSTUPNÝ DIZAJN

Ak chcete zabezpečiť to, aby bol nápojový servis prístupný všetkým zákazníkom, firma Lancer odporúča, aby bola výška pultu a zariadenia starostlivo naplánovaná. Normy ADA, z roku 2010, pre Prístupný dizajn uvádzajú, že maximálnu výška dosahu od podlahy by nemala byť viac ako 48 palcov (1 219 mm), ak je dotykový bod menej ako 10 palcov (1 219 mm) od prednej časti pultu alebo maximálne 46 palcov (1 168,4 mm), ak je dotykový bod viac ako 10 palcov (254 mm) a menej ako 27 palcov (685,8 mm) od prednej časti pultu (pozrite obrázok č. 1).

Viac informácií o zákonných požiadavkách zákazníka na dostupnosť inštalovaného zariadenia nájdete v normách ADA, z roku 2010, pre Prístupný dizajn - http://www.ada.gov.

Obrázok č 1

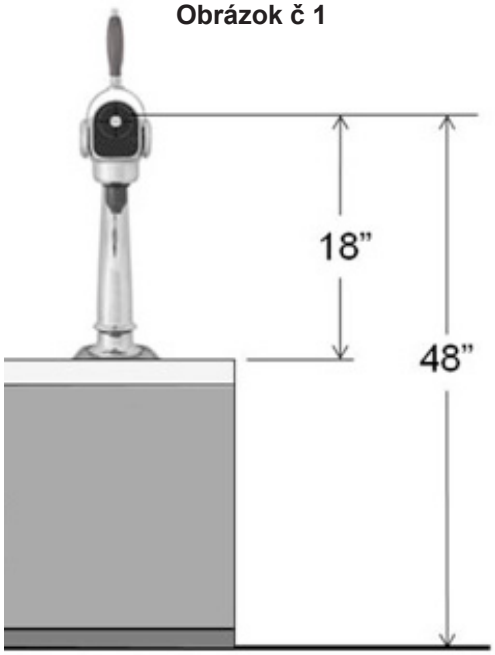

1.4 INŠTALÁCIA JEDNOTKY

A. INŠTALÁCIA ODKVAPOVEJ MISKY

1. Skontrolujte umiestnenie pultu podľa toho, kde je jednotka nainštalovaná. Overte, či zvo lený pult je dostatočne silný na to, aby bezpečne uniesol hmotnosť inštalovanej jednotky a potom skontrolujte aj výrez urobený pre umiestnenie zariadenia.
2. Pre správne rozmery pultu použite Šablónu na jej výrez, ktorá je poskytnutá v inštalačnej sade.

POZNÁMKA: Ideálny pult pre inštaláciu by mal byť hrubý aspoň 1 palec (25,4 mm).

3. Vyrežte požadované otvory tak, ako je to znázornené na Výreze pultu pre odkvapovú misku a držadlo fontu.
4. Odkvapovú misku umiestnite na pult.

Obrázok č. 2 Prehľad jednotky

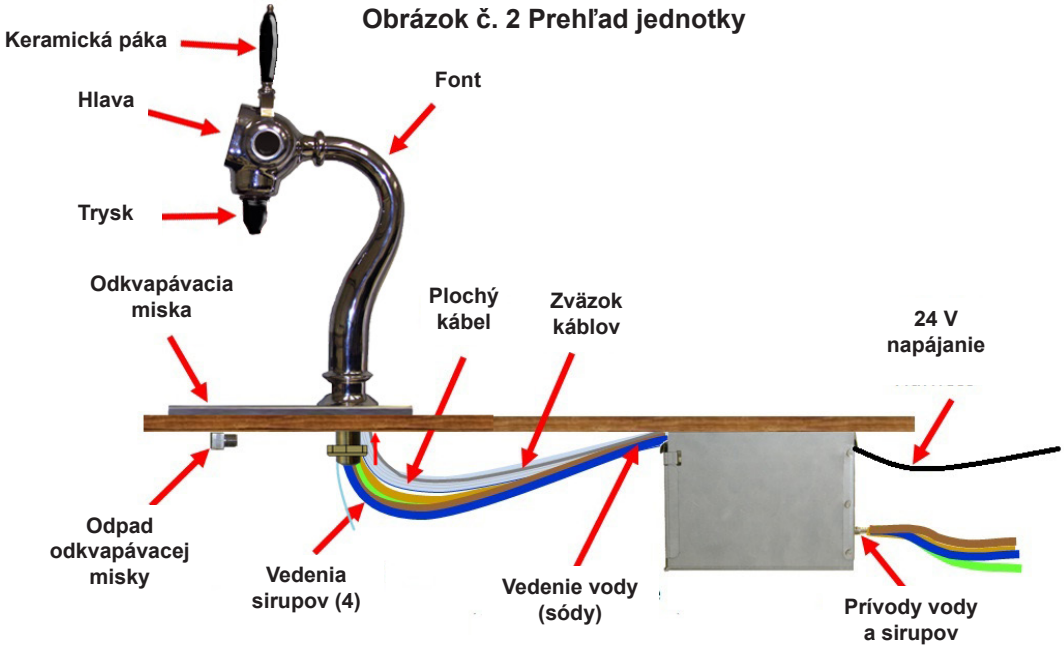

1.4 INSTALACIA JEDNOTKY - POKRACOVANIE

B. INŠTALÁCIA FONTU

1. Veďte plochý kábel, zväzok káblov a potrubné vedenie sirupu / vody cez otvor v zostave misky (obr.č. 3a)
2. Veďte držadlo fontu cez otvor v odkvapovej miske (obr. č. 3b). Umiestnite font s tlačidlami výberu a tryskou nad odkvapovú misku.
3. Veďte plochý kábel, zväzok káblov a potrubia cez maticu. Potom maticu zaskrutkujte na držadlo a utiahnite na zaistenie fontu k pultu (obr. č. 3c)

POZNÁMKA: Buďte opatrní pri uťahovaní, aby nedošlo k poškodeniu keramickej páky.

Obrázok č.3 Inštalácia fontu

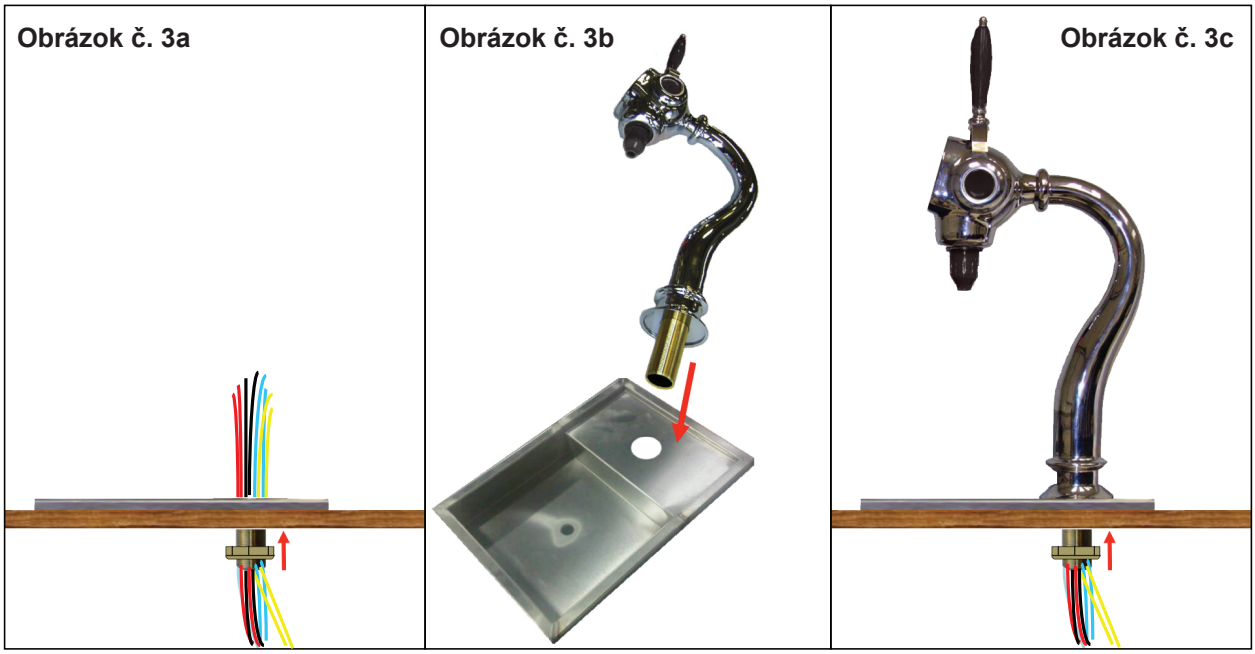

C. INŠTALÁCIA ROZVODNEJ SKRINE

POZNÁMKA: Plochý kábel fontu, zväzok káblov, sirupové a vodné hadičky sú dlhé 36 palcov (914,4 mm). Umiestnenie rozvodnej skrine musí byť pod pultom, do 2 stôp (609,6 mm) od zostavy fontu/ odkvapovej misky. Rozvodná skriňa sa zasúva na závesnom držiaku tak, aby odkryla súčiastky (obr. 4). Odporúča sa, aby rozvodná skriňa bola upevnená spolu so vstupnými armatúrami smerom dozadu tak, aby sa prístupový panel mohol vykloniť, pre lepší prístup do vnútra skrine.

VAROVANIE NEINŠTALUJTE A ANI NENASTAVUJTE ROZVODNÚ SKRIŇU NA ZEMI. HROZÍ NEBEZPEČENSTVO ÚRAZU ELEKTRICKÝM PRÚDOM.

ADVERTENCIA ELÉCTRICA NO INSTALAR O CONFIGURAR LA CAJA DE EMPALME EN EL SUELO. SE TRATA DE UN RIESGO DE DESCARGA ELÉCTRICA.

AVERTISSEMENT ÉLECTRIQUE NE PAS INSTALLER OU CONFIGURER LA BOÎTE DE JONCTION SUR LE TERRAIN. IL S'AGIT D'UN RISQUE DE CHOC ÉLECTRIQUE.

Obrázok č. 4

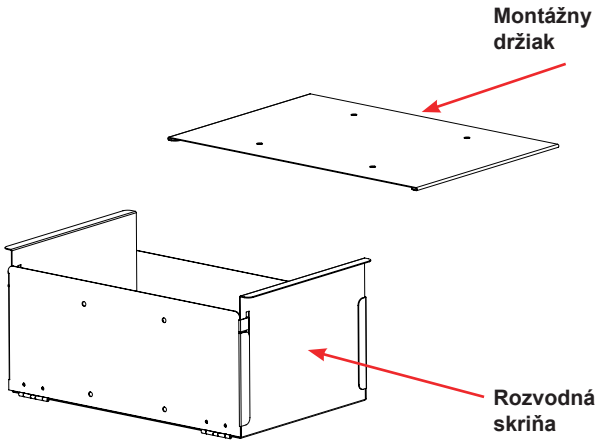

Obrázok č. 5

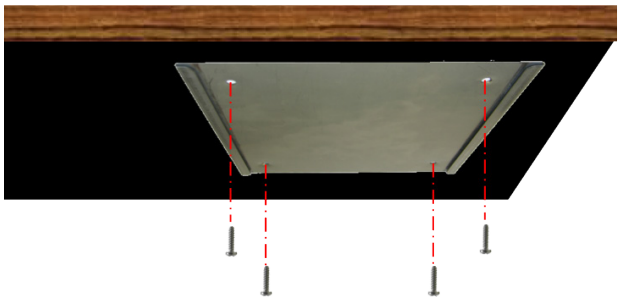

1. Montážny držiak umiestnite tak, aby ste zaistili jeho dostatočnú vôľu pre pripojenie vedení a tiež možnosť posúvania skrine smerom dopredu pre potreby servisu.
2. Montážnu svorku pripevnite na spodnú stranu pultu pomocou štyroch skrutiek (obr. č.5)
3. Zarovnajte príruby rozvodnej skrine so svorkou a skriňu zasuňte pod pult (obr. č.6)

Obrázok č. 6

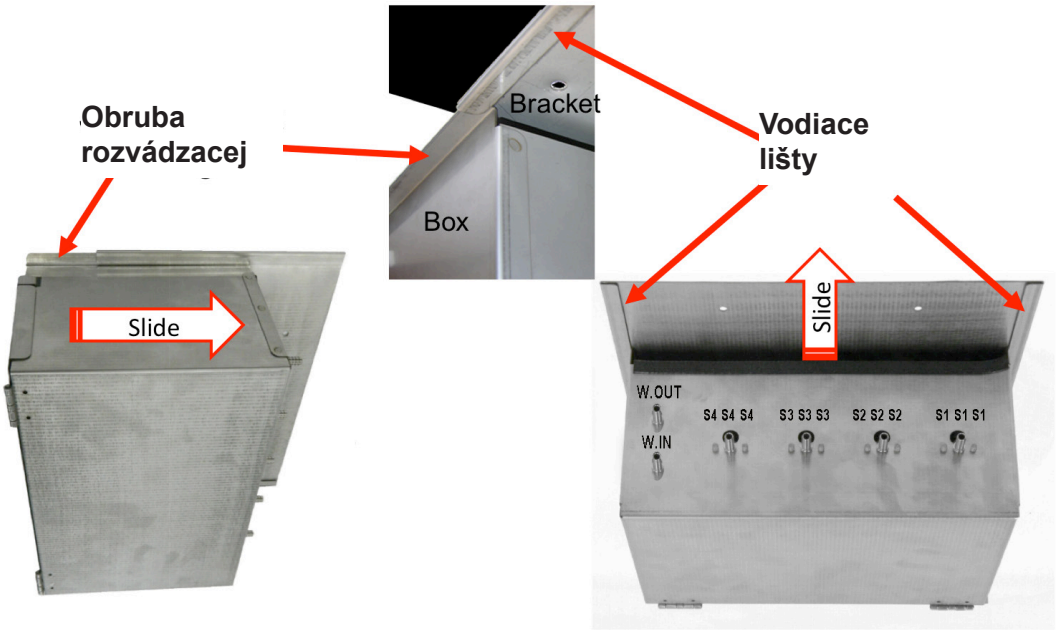

D. ELEKTRICKÉ PRIPOJENIA ROZVODNEJ SKRINE

1. PRIPOJTE NASLEDOVNÉ PRE objemový ventil (VV) spoločnosti Lancer (LFVC), ven til pre kontrolu prietoku pri modeloch:

a. Rôzne zväzky káblov sirupového ventilu z fontu Unicorn pre príslušné pripojenie do rozvodnej skrine. Pozrite schému zapojenia elektrického rozvodu rozvodnej skrine.
b. Pripojte medailonový zväzok káblov (PN 52-3348) z fontu Unicorn ku príslušnému spoju v rozvodnej skrini.
c. Pripojte plochý kábel (PN 52 - 3346) k priestoru základnej dosky (PN 64-5048) označenému J8 (v rozvodnej skrini).
d. Pripojte zväzok napájacieho kábla (PN 52-3348) do priestoru základneho panelu s označením J1

POZNÁMKA: V TOMTO ČASE EŠTE NEPRIPÁJAJTE DO HLAVNÉHO NAPÁJANIA

e. Pre modely VV, pokračujte v kroku 3.
Pre modely LFCV, pokračujte v kroku 2.

Obrázok č. 7 - LFCV

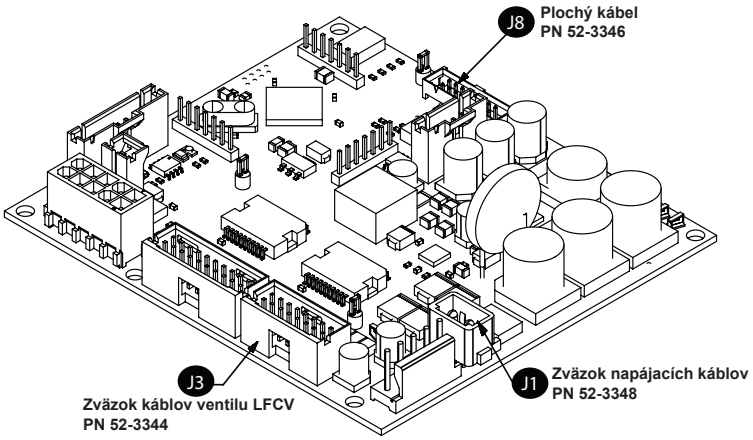

2. LEN PRE MODELY LFCV:

a. Pripojte zväzok káblov ventilu LFCV (PN 52-3344) do priestoru základného panelu s označením J3.
b. Pokračujte v časti E. ROZVODNÁ SKRIŇA PREPOJENIA POTRUBIA

3. LEN PRE MODELY VV:

a. Pripojte zväzok káblov solenoidu VV KIP (PN 52-3359) do priestoru základného pan elu s označením J3.
b. Pripojte zväzok káblov solenoidu VV (PN 52-3360) do priestoru základného panelu s označením J4.
c. Pripojte zväzok vedenia vody VV (PN 52-3361) do priestoru základného panelu s označením J5.

Obrázok č. 8 – VV

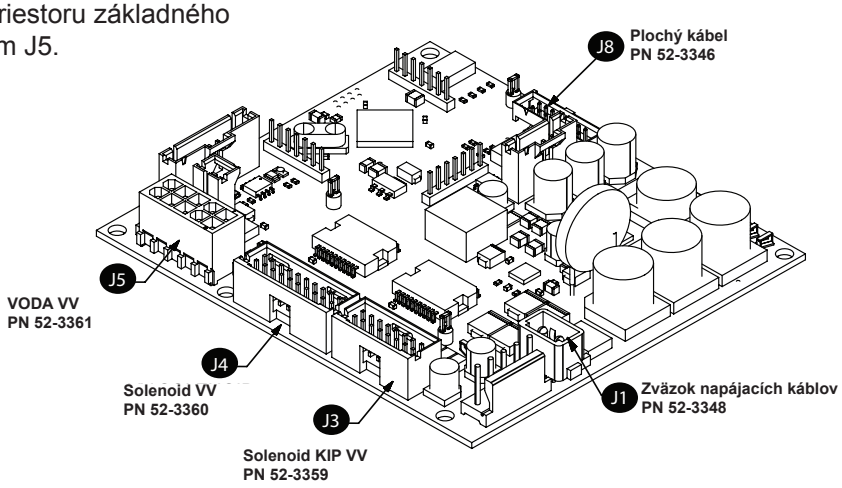

1.5 PREPOJENIE POTRUBIA

A. PRIPOJENIE K PRÍVODU VODY

1. Na rezanie hadičiek použite rezák na rúrky. Prerezanie hadičiek pílou by vytvorilo plastové hobliny, ktoré by mohli upchať ovládače prietoku dávkovacieho ventilu.
2. Zabezpečte zodpovedajúcu dodávku pitnej vody. Vodné potrubné spoje a príslušenstvo priamo pripojené k prívodu pitnej vody musí zodpovedať veľkostným predpisom a byť inštalované i udržiavané v súlade s federálnymi, štátnymi a miestnymi zákonmi. Dostatočný prívod pitnej vody musí byť zaistený. Odporúča sa, aby bol hlavný ventil prívodu vody ľahko dostupný. Potrubie pre prívod vody musí mať priemer 3/8 palca (9 525 mm) s min imálnym tlakom 20 PSI (1 379 kPa) v potrubí, ale nepresahujúcim maximálnym tlakom 50 psi (345 kPa). Tlak vody vyšší ako 50 psi (345 kPa) musí byť pomocou tlakového regulátora znížený na 50 PSI (345 kPa). Na vodovodnom potrubí nainštalujte filter*, aby nedošlo k poškodeniu zariadenia a zmene chuti nápojov.

   * Filter s minimálnou hustotou 100 *100 prameňov na každých 25 mm (jeden palec)+ musí byť nainštalovaný bezprostredne pred všetky typy kontrolných ventilov, na ochranu vody a zabránenie spätného toku. Pletivo by malo byť prístupné a vyberateľné na čistenie alebo výmenu. Vodný filter kontrolujte pravidelne a v súlade s miestnymi podmienkami. Vodovod musí byť chránený vzduchovou medzerou, zariadením na zabránenie spätného toku (umiestneným pred systémom vstrekovania CO2) alebo inou schválenou metódou, ktorá je v súlade s normami NSF. Nepripájajte vyhrievaný (horúci) zdroj vody alebo vodný zdroj na dodávku mäkkej vody. Spôsobilo by to nadmerné tvorenie peny.

VAROVANIE VODNÝ FILTER KONTROLUJTE PRAVIDELNE PODĽA MIESTNYCH PODMIENOK. ZA DODRŽIAVANIE KONTROL JE ZODPOVEDNÝ INŠTALATÉR.

ADVERTENCIA VERIFIQUE PERIÓDICAMENTE EL FILTRO DE AGUA DE ACUERDO CON LAS CONDICIONES IMPERANTES. ES RESPONSABILIDAD DEL INSTALADOR CUMPLIR CON ESTOS REQUISITOS.

AVERTISSEMENT VÉRIFIEZ LE FILTRE À EAU PÉRIODIQUEMENT, SELON LES EXIGENCES DES CONDITIONS LOCALES. L'INSTALLATEUR EST RESPONSIBLE D'ASSURER LA CONFORMITÉ.

B. ROZVODNÁ SKRIŇA PREPOJENIA POTRUBIA – PRE LFCV

POZNÁMKA: Odporúčame, aby bolo potrubie a hadičky k fontu vyvedené na zadnej strane rozvodnej skrine.

1. Vložte sirupové a vodné vedenia (z fontu Unicorn) do príslušného sirupového a vodného výstupu na zadnej strane rozvodnej skrine. Viď obr. č. 5
2. K dispozícii sú 2 (dva) 1/4 palcové (57,15 mm) (cirkulačné vodné vedenia OD, označené RECIRC Plug, obidve do prepážkových konektorov John Guest.

POZNÁMKA: Ktorékoľvek RECIRC vedenie môže byť zapojené dovrchu .

3. Použite izoláciu malého priemeru tak, aby zakryla všetky sirupové a vodné vedenia.
4. Zaistite všetky armatúry pomocou červených zaisťovacích spon.

Obrázok č. 9

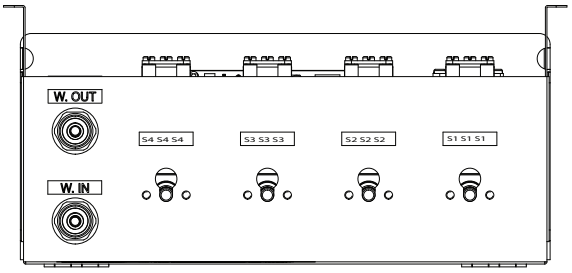

C. ROZVODNÁ SKRIŇA PREPOJENIA POTRUBIA - OBJEMOVÉ

POZNÁMKA: Odporúčame, aby bolo potrubie a hadičky k fontu vyvedené na zadnej strany rozvodnej skrine.

1. Vložte sirupové a vodné vedenia (z fontu Unicorn) do príslušného sirupového a vodného výstupu na zadnej strane rozvodnej skrine. Viď obr. č.5
2. Pripojte vodné vedenie v tvare "H" k prepážkovým konektorom John Guest.
   POZNÁMKA: Ktorékoľvek RECIRC vedenie môže byť zapojené dovrchu.
3. Zaistite všetky armatúry pomocou príchytiek.

2. RECIRKULAČNÝ CHLADIACI SYSTÉM

POZNÁMKA: POZRITE SI INŠTALAČNÉ POKYNY VÝROBCU PRE SYSTÉM CHLADENIA

A. **SIRUP –** Veďte a pripojte nápojové potrubie medzi recirkulačný systém sirupového výstupu a vstup rozvodnej skrine. Opakujte pre každý sirup zvlášť.

B. **VODA -** Veďte a pripojte nápojové potrubie medzi vstupy a výstupy recirkulačného systému a rozvodnej skrine. Vedenia izolujte.

C. **ODPAD -** Veďte a pripojte potrubie odvodu medzi odkvapávaciu misku fontu a kanalizáciu budovy. Rešpektujte všetky miestne predpisy týkajúce bezpečnosti a ochrany zdravia.

D. **PRIPOJENIE ARMATÚRY „Y“**

1. Veďte a pripojte nápojové potrubie medzi recirkuláčnym výstupom a armatúrou”Y” v rozvodnej skrini.
2. Veďte a pripojte nápojové potrubie medzi armatúrou “Y” v rozvodnej skrini a recirkulačným vstupom.
3. Veďte a pripojte nápojové potrubie medzi armatúrou “Y” a vodným vstupom rozvodnej skrine.
4. Izolujte všetky potrubia.

Obrázok č. 10

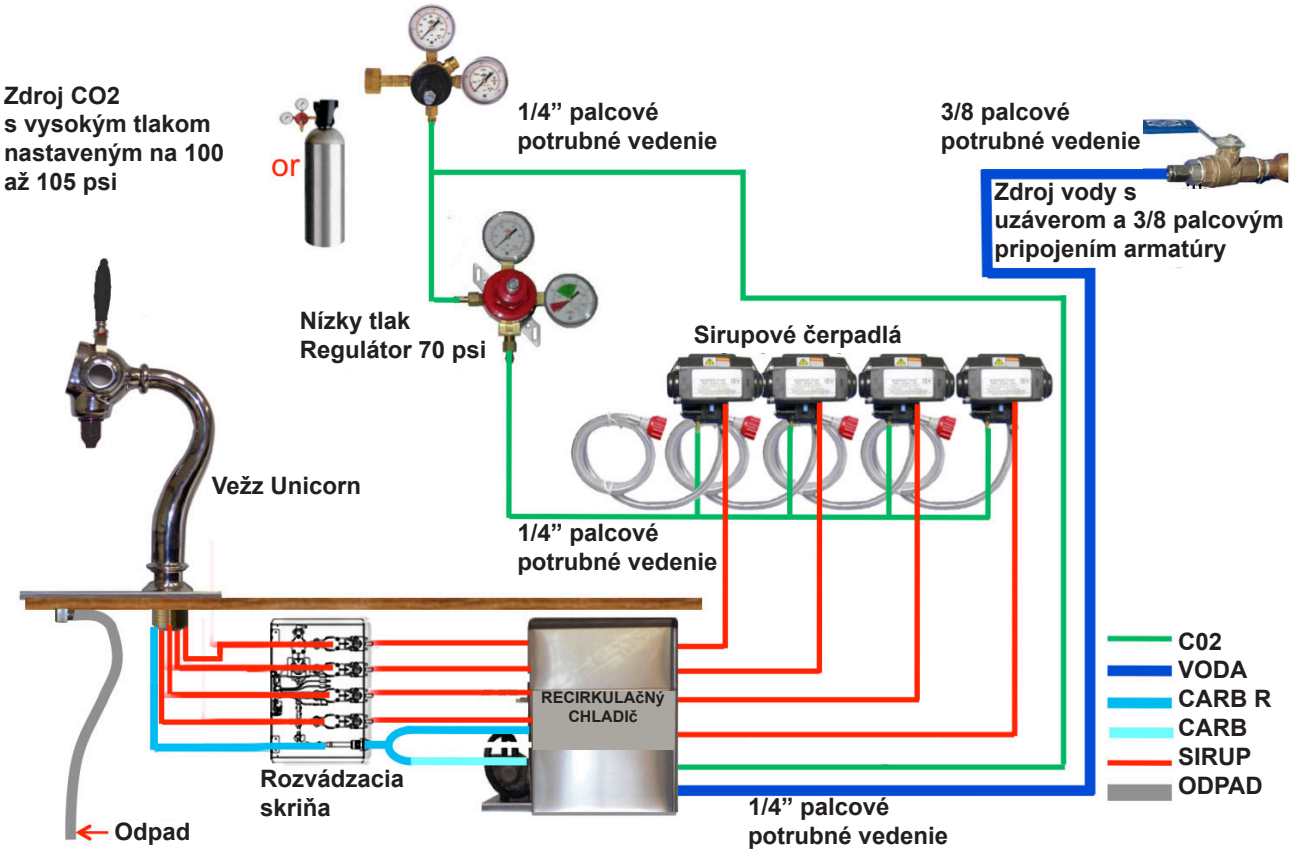

3. PRIPOJENIE K ELEKTRICKÉMU NAPÁJANIU

POZNÁMKA: Okrem nasledujúcich ustanovení, dodržiavajte ELEKTRICKÉ VAROVANIA A UPOZORNENIA na strane č.4.

POŽIADAVKY JEDNOTIEK V SEVERNEJ AMERIKE:
Dodaný transformátor pripojte (PN 25-0069/01) do správnej elektrickej zásuvky.

POŽIADAVKY MEDZINÁRODNÉHO TRANSFORMÁTORA (NEPOSKYTNUTÝ):
Primárne napätie podľa požiadaviek 50 VA alebo viac a sekundárne napätie 24VAC. Odporúčame nadprúdovú a prepäťovú ochranu. Vodiče konektora pre transformátor sú priložené k jednotke.

VAROVANIE SKONTROLUJTE ŠTÍTOK SO SÉRIOVÝM ČÍSLOM DÁVKOVAČA PRE SPRÁVNE ZABEZPEČENIE ELEKTRICKÝCH POŽIADAVIEK JEDNOTKY. NEPRIPÁJAJTE DO ELEKTRICKEJ ZÁSUVKY V STENE, AK PRÚD UVEDENÝ NA ŠTÍTKU SO SÉRIOVÝM ČÍSLOM NESÚHLASÍ S MIESTNYM, AKTUÁLNE DOSTUPNÝM PRÚDOM. PRI ZAPOJENÍ REŠPEKTUJTE VŠETKY MIESTNE ELEKTRICKÉ PREDPISY. KAŽDÝ DÁVKOVAČ MUSÍ MAŤ SAMOSTATNÝ ELEKTRICKÝ OBVOD. K TÝMTO PRÍSTROJOM NEPOUŽÍVAJTE PREDLŽOVACIE ŠNÚRY! NEPRIPÁJAJTE K ROVNAKEJ ZÁSUVKE SPOLU S ĎALŠÍMI ELEKTRICKÝMI ZARIADENIAMI. PREDNÝ OVLÁDACÍ PANEL NEVYPNE SIEŤOVÉ NAPÄTIE DO PRIMÁRNEHO VINUTIA TRANSFORMÁTORA. PRED AKOUKOĽVEK INTERNOU ÚDRŽBOU VŽDY ODPOJTE ELEKTRICKÉ NAPÁJANIE K JEDNOTKE, ABY NEDOŠLO K ZRANENIU! PRI ÚDRŽBE DÁVKOVAČA NEPOUŽÍVAJTE VRATNÝ VYPÍNAČ POISTKY AKO NÁHRADNÝ SPÔSOB ODPÁJANIA OD ZDROJA ELEKTRICKEJ ENERGIE. ÚDRŽBU VNÚTORNÝCH SÚČASTÍ ELEKTRICKEJ RIADIACEJ SKRINE BY MAL VYKONÁVAŤ LEN KVALIFIKOVANÝ SERVISNÝ PRACOVNÍK! PRED ZAPNUTÍM AKÉHOKOĽVEK ELEKTRICKÉHO PRIPOJENIA SA UISTITE, ŽE VŠETKY VODNÉ SPOJE SÚ TESNÉ A JEDNOTKY SUCHÉ!

ADVERTENCIA VERIFIQUE LA PLACA CON EL NÚMERO DE SERIE DEL DISPENSADOR, DONDE ENCONTRARÁ LOS REQUISITOS ELÉCTRICOS CORRECTOS DE LA UNIDAD. NO ENCHUFE LA UNIDAD EN UN TOMACORRIENTE DE PARED A MENOS QUE LA CORRIENTE INDICADA EN LA PLACA CON EL NÚMERO DE SERIE CONCUERDE CON LA CORRIENTE LOCAL DISPONIBLE. ESTA UNIDAD DEBE ESTAR DEBIDAMENTE CONECTADO A TIERRA PARA EVITAR POSIBLES CHOQUES ELÉCTRICOS MORTALES O LESIONES GRAVES AL OPERADOR. LE BLOC D'ALIMENTATION DOIT ÊTRE MIS À LA TERRE ÉLECTRIQUEMENT CORRECTEMENT POUR ÉVITER DES BLESSURES GRAVES OU UNE DÉCHARGE ÉLECTRIQUE MORTELLE. LE CORDON D'ALIMENTATION A UNE FICHE À TROIS BRANCHES MISE À LA TERRE. SI AUCUNE PRISE DE COURANT ÉLECTRIQUE À TROIS TROUS N'EST DISPONIBLE, UTILISEZ UNE MÉTHODE APPROUVÉE POUR METTRE L'UNITÉ À LA TERRE. AL HACER LAS CONEXIONES, RESPETE TODOS LOS CÓDIGOS ELÉCTRICOS LOCALES. CADA DISPENSADOR DEBE TENER UN CIRCUITO ELÉCTRICO INDEPENDIENTE. NO USE EXTENSIONES CON ESTA UNIDAD. NO LA CONECTE JUNTO CON OTROS DISPOSITIVOS ELÉCTRICOS AL MISMO TOMACORRIENTE. EL INTERRUPTOR DE LLAVE NO CORTA EL VOLTAJE DE LÍNEA AL TRANSFORMADOR PRIMARIO. DESCONECTE SIEMPRE LA ALIMENTACIÓN ELÉCTRICA A LA UNIDAD PARA EVITAR LESIONES PERSONALES ANTES DE TRATAR DE REALIZAR TAREAS DE MANTENIMIENTO. EL SERVICIO DE LOS COMPONENTES INTERNOS DE LA CAJA DE CONTROL ELÉCTRICO DEBE CONFIARSE EXCLUSIVAMENTE A PERSONAL CALIFICADO. ASEGÚRESE DE QUE TODAS LAS LÍNEAS DE AGUA ESTÉN AJUSTADAS Y LAS UNIDADES ESTÉN SECAS ANTES DE HACER CONEXIONES ELÉCTRICAS.

EXIGENCES DE MISE À LA TERRE EXAMINEZ LA PLAQUE DE NUMÉRO DE SÉRIE DU DISTRIBUTEUR POUR CONNAÎTRE LES BONNES EXIGENCES EN MATIÈRE D'ÉLECTRICITÉ POUR L'APPAREIL. NE LE BRANCHEZ PAS À UNE PRISE ÉLECTRIQUE MURALE À MOINS QUE LE COURANT INDIQUÉ SUR LA PLAQUE DE NUMÉRO DE SÉRIE CORRESPONDE AU COURANT LOCAL DISPONIBLE. L'UNITÉ DOIT ÊTRE MISE À LA TERRE ÉLECTRIQUEMENT POUR ÉVITER UNE DÉCHARGE ÉLECTRIQUE MORTELLE OU DES BLESSURES GRAVES POSSIBLES À L'OPÉRATEUR. LE BLOC D'ALIMENTATION DOIT ÊTRE MIS À LA TERRE ÉLECTRIQUEMENT CORRECTEMENT POUR ÉVITER DES BLESSURES GRAVES OU UNE DÉCHARGE ÉLECTRIQUE MORTELLE. LE CORDON D'ALIMENTATION A UNE FICHE À TROIS BRANCHES MISE À LA TERRE. SI AUCUNE PRISE DE COURANT ÉLECTRIQUE À TROIS TROUS N'EST DISPONIBLE, UTILISEZ UNE MÉTHODE APPROUVÉE POUR METTRE L'UNITÉ À LA TERRE. RESPECTEZ TOUS LES CODES ÉLECTRIQUES LOCAUX LORSQUE VOUS FAITES DES CONNEXIONS. CHAQUE SOURCE D'ALIMENTATION DOIT AVOIR UN CIRCUIT ÉLECTRIQUE SÉPARÉ. N'UTILISEZ PAS DE CORDONS PROLONGATEURS. NE BRANCHEZ PAS PLUSIEURS APPAREILS ÉLECTRIQUES À LA MÊME PRISE DE COURANT. L'INTERRUPTEUR À CLÉ NE COUPE PAS LA TENSION SECTEUR AU TRANSFORMATEUR PRIMAIRE. DÉCONNECTEZ TOUJOURS L'ALIMENTATION EN ÉLECTRICITÉ À LA DISTRIBUTRICE AVANT DE FAIRE DE L'ENTRETIEN INTERNE. SEUL LE PERSONNEL QUALIFIÉ DEVRAIT FAIRE L'ENTRETIEN/LA RÉPARATION DES COMPOSANTS INTERNES DANS LE LOGEMENT DES COMMANDES ÉLECTRIQUES. ASSUREZ-VOUS QUE TOUTES LES CONDUITES D'EAU SONT ÉTANCHES ET QUE LES APPAREILS SONT SECS AVANT DE FAIRE DES CONNEXIONS ÉLECTRIQUES!

4. POKYNY NA ČISTENIE A DEZINFEKCIU

A. Postupy uvedené v tomto návode sa týkajú čistenia a dezinfekcie vybavenia značky Lancer. Ak je čistené iné zariadenie, postupujte podľa pokynov stanovených výrobcom daného zariadenia.

B. Zariadenia značky Lancer (nové alebo repasované) sa dodávajú z výrobného závodu, v súlade s pokynmi NSF, čisté a dezinfikované. Zariadenia musia byť vyčistené a dezinfikované aj po inštalácii. Prevádzkovateľ zariadenia musí zabezpečovať neustálu údržbu tak, ako sa to vyžaduje v tejto príručke a tiež podľa štátnych a miestnych pokynov na zabezpečenie riadneho fungovania a udržiavania hygienických požiadaviek.

C. Čistenie a dezinfekcia by mali byť vykonávané iba zaškoleným personálom. Pri čistení a dezinfekcii majú byť použité sanitárne rukavice. Je potrebné dodržiavať platné bezpečnostné opatrenia. Musia byť dodržiavané upozornenia a poučenia o produkte, ktorý je použitý.

D. Ďalšie potrebné prostriedky: 1) čistá handrička, 2) vedro, 3) extra tryska, 4) hygienické rukavice a 5) malá kefka PN 22-0017 z inštalačnej sady.

4.1 ČISTIACE A DEZINFEKČNÉ PROSTRIEDKY

ČISTIACI ROZTOK: Zmiešajte mierny, neabrazívny čistiaci prostriedok (napr. Lauryl etér sulfát sodný, mydlo na riad) s čistou pitnou vodou teplou 90 až 110 °F (32 až 44 °C). Pomer zmesi je 1 oz (29,5 ml) čistiaceho prostriedku a dva galóny (približne 8 litrov) vody. Pripravte aspoň päť galónov (20 litrov) čistiaceho roztoku. Nepoužívajte abrazívne čistiace prostriedky alebo rozpúšťadlá, pretože môžu trvalo poškodiť jednotku. Uistite sa, že oplachovanie pomocou čistej pitnej vody, s teplotou 90 až 110 stupňov F(32 až 44°C), je dôkladné. Predĺženie produktových potrubí a vedení môže vyžadovať viac čistiaceho roztoku.

DEZINFEKČNÝ ROZTOK: Dezinfekčný roztok pripravte v súlade s písomnými odporúčaniami výrobcu a bezpečnostnými pokynmi. Roztok musí poskytnúť 50 až 100 dielov na milión (PPM) chlóru (napr. chlórnan sodný alebo bielidlo). Malo by byť pripravených minimálne päť galónov (približne 20 litrov) dezinfekčného roztoku. Na dezinfekciu môže byť použitý akýkoľvek roztok, ak je pripravený v súlade s písomnými odporúčaniami výrobcu a bezpečnostnými pokynmi, a poskytuje 50 až 100 dielov na milión (PPM) chlóru.

VAROVANIE DÁVKOVAČ, POČAS SERVISU ČISTENIA A DEZINFEKCIE, ODPOJTE .

ADVERTENCIA DURANTE EL SERVICIO, LA LIMPIEZA Y LA ESTERILIZACIÓN, DESENCHUFE EL DISPENSADOR.

AVERTISSEMENT DÉBRANCHEZ LE DISTRIBUTEUR PENDANT L'ENTRETIEN/LA RÉPARATION, LE NETTOYAGE ET L'ASEPTISATION.

4.2 DENNÉ ČISTENIE

A. Odpojte napájanie jednotky

B. Podľa vyššie uvedených pokynov, v 4.1, zmiešajte zodpovedajúce množstvo čistiaceho roztoku v čistej ná dobe. Malú časť čistiaceho roztoku umiestnite do inej čistej nádoby (aspoň 3 cm hlbokej).

C. Trysku vytiahnite otočením proti smeru hodinových ručičiek a ťahom dolu. (obr. č.11)

D. Trysku ponorte do nádoby s menším podielom roztoku.

E. Použite čistú handričku namočenú v roztoku prip ravenom na čistenie fontu a všetkých vonkajších povr chov z nehrdzavejúcej ocele.

F. Vyčistite font a všetky vonkajšie povrchy z nehrdzave júcej ocele.

G. Všetky ofŕkanéí časti utrite vlhkou handričkou namočenou v čistiacom roztoku.

H. Ventily prívodu nápojov očistite tak, ako to uvádza výrobca ventilov.

Obrázok č. 11

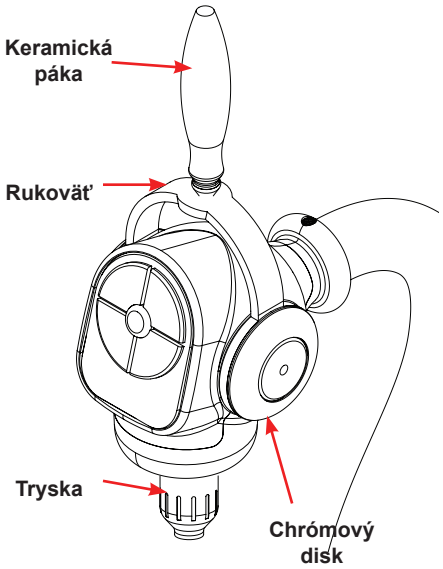

4.3 TÝŽDENNÉ ČISTENIE A DEZINFEKCIA

VAROVANIE AK CHCETE POUŽIŤ PRÁŠKOVÝ ČISTIACI PROSTRIEDOK, PRED PRIDANÍM DO SYSTÉMU NA DODÁVKU SIRUPU HO DÔKLADNE ROZPUSTITE V HORÚCEJ VODE. UISTITE SA, ŽE DEZINFEKČNÝ ROZTOK SA ZO ZÁSOBNÍKA ODSTRÁNI TAK, AKO JE TO UVEDENÉ V POKYNOCH. VYHNITE SA PRENIKNUTIU DEZINFEKČNÉHO ROZTOKU NA PLOŠNÉ ELEKTRICKÉ SPOJE. NEPOUŽÍVAJTE AGRESÍVNE ČISTIACE PROSTRIEDKY ALEBO BIELIDLÁ. TIE MÔŽU SPÔSOBIŤ VYBLEDNUTIE ALEBO KORÓZIU RÔZNYCH MATERIÁLOV. NEPOUŽÍVAJTE NA ČISTENIE STOJANU KOVOVÉ ŠKRABKY, OSTRÉ PREDMETY, DRÔTENKY, DRÔTENÉ KEFY, ABRAZÍVNE PROSTRIEDKY ALEBO ROZPÚŠŤADLÁ. NEPOUŽÍVAJTE HORÚCU VODU S TEPLOTOU NAD 140 ° F (60 ° C). MOHOL BY SA POŠKODIŤ DÁVKOVAČ.

ADVERTENCIA SI SE USA UN HIGIENIZADOR EN POLVO, DISUÉLVALO BIEN EN AGUA ANTES DE AGREGARLO AL SISTEMA DE CONCENTRADO. EL USO DE AGUA CALIENTE CONTRIBUYE A DISOLVER LOS HIGIENIZADORES EN POLVO. ASEGÚRESE DE HABER ELIMINADO LA SOLUCIÓN DE ESTERILIZACIÓN DEL DISPENSADOR DE ACUERDO CON LAS INSTRUCCIONES. LOS RESIDUOS DE LA SOLUCIÓN DE ESTERILIZACIÓN REPRESENTAN UN PELIGRO PARA LA SALUD. EVITE QUE LA SOLUCIÓN DE ESTERILIZACIÓN LLEGUE A LAS PLACAS DE CIRCUITOS. NO USE LAVANDINAS NI DETERGENTES QUE PODRÍAN QUITAR EL COLOR Y CORROER DISTINTOS MATERIALES. NO USE RASPADORES METÁLICOS, OBJETOS FILOSOS, LANA DE ACERO, ESTROPAJOS, ABRASIVOS NI SOLVENTES EN EL DISPENSADOR. NO USE AGUA CALIENTE A MÁS DE 140 ºF (60 ºC). PODRÍA DAÑAR EL DISPENSADOR.

AVERTISSEMENT AVANT L'INJECTION DANS LE SYSTÈME, IL FAUDRA QUE LA POUDRE SEPTIQUE SOIT DISSOLUE ENTIÈREMENT DANS CHAUDE. L'EAU CHAUDE PERMETTRA UN MEILLEUR PROCÈS DE DISSOLUTION. SUIVANT LES INSTRUCTIONS JOINTES, IL EST IMPÉRATIF QUE LA SOLUTION SEPTIQUE SOIT ENTIÈREMENT ENLEVÉE. EVITEZ DE METTRE LA SOLUTION EN CONTACT AVEC LES CIRCUITS. N'UTILISEZ PAS DE JAVELLISANTS OU DEDÉTERGENTS FORTS; CEUX-CI PEUVENT DÉCOLORER ET CORRODER DIVERS MATÉRIAUX. N'UTILISEZ PAS DE RACLEURS EN MÉTAL, D'OBJETS POINTUS, DE LAINE D'ACIER, DE TAMPONS À RÉCURER, D'ABRASIFS OU DE SOLVANTS SUR LE DISTRIBUTEUR. N'UTILISEZ PAS DE L'EAU CHAUDE DE PLUS DE 140 DEGRÉS F (60 DEGRÉS C). CECI PEUT ENDOMMAGER LE DISTRIBUTEUR.

A. Odpojte napájanie jednotky
B. Podľa vyššie uvedených pokynov, v 4.1, zmiešajte v čistej nádobe zodpovedajúce množstvo dezinfekčného roztoku. Malú časť dezinfekčného roztoku umiestnite do inej čistej nádoby (aspoň 3 cm hlbokej).
C. Ak chcete odstrániť trysky (obr. č. 11) zo zásobníka, uchopte ich a potiahnite smerom nadol.
D. Trysku ponorte do nádoby s menším podielom roztoku.
E. Položte trysku do nádoby s menším podielom roztoku.
F. Uchopte chrómove disky, ktoré sú umiestnené na pravej a ľavej strane hlavy dávkovača (Obr. č.11)

Obrázok č. 12

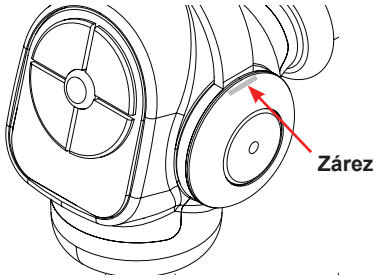

G. Chromové disky pomaly otočte proti smeru hodinových ručičiek. POZNÁMKA: Keď stojíte čelom k jed notke, ľavý disk sa bude otáčať smerom dozadu (t.j. smerom od prednej časti). Pravý disk sa bude otáčať smerom dopredu.
H. Otáčanie diskov zastavte, keď uvidíte štvorcový zárez na ľavej a aj na pravej strane (obr. č. 12).
I. Ak chcete odstrániť rukoväte, pomaly vytiahnite rukoväť smerom hore a preč od dávkovača Unicorn.
J. Použite priloženú kefu (PN 22-0017) a jemne očistite stranu hlavy dávkovača. Pozrite si šípky na obr. č. 13.
K. Ak chcete preinštalovať rukoväť, na oboch stranách dávkovača zarovnajte istiace kolíky so zárezom. Rukoväť jemne zatlačte na miesto.
L. Chromové disky otočte späť na svoje miesto. POZNÁMKA: Skontrolujte, či nie sú viditeľné štvorcové zárezy, aby sa zabránilo náhodnému vytiahnutiu rukoväte.
M. Čistú handričku namočenú v čistiacom roztoku použite na čistenie fontu a všetkých vonkajších povrchov z nehrdzavejúcej ocele.
N. Odoberte stojan na poháre. Dosucha utrite odkvapká vaciu misku a stojan na poháre. Vymeňte stojan na poháre.
O. Utrite všetky ofŕkané časti stroja.
P. Očistite nápojové ventily tak, ako to uvádza výrobca ventilov.

Obrázok č. 12

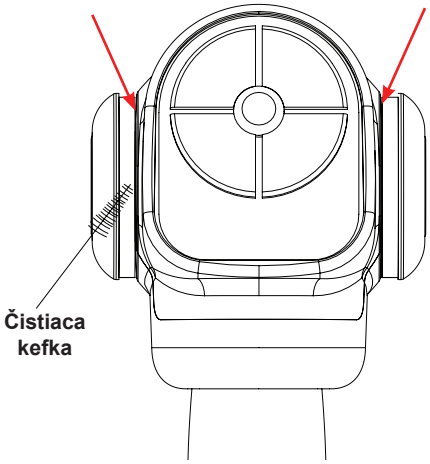

4.4 ČISTENIE A DEZINFEKCIA NÁPOJOVÝCH SÚČASTÍ - SYSTÉM BAG-IN-BOX

POZNÁMKA: Predĺženie produktových potrubí a vedení si môže vyžiadať viac času pri ich preplachovaní a umývaní tak, ako je to popísané nižšie.

A. Odpojte spojku rýchleho odpojenia sirupu od balíčkov so sirupom a spojku pripojte do vrecka ventilu odstráneného z prázdneho balenia Bag-in-Box (BIB).
B. Vstupné vedenie potrubia sirupu umiestnite do čistej nádoby naplnenej čistou pitnou vodou izbovej teploty.
C. Aktivujte ventil dovtedy,kým nie je voda odstránená. Vedenia a armatúry oplachujte minimálne 60 sekúnd, aby sa odstránili všetky zvyšky produktu.
D. Podľa pokynov, ktoré sú vyššie popísané v časti 4.1, zmiešajte v čistej nádobe zodpovedajúce množstvo čistiaceho roztoku. Vstupné vedenie potrubie sirupu umiestnite do nádoby s čistiacim roztokom.
E. Aktivujte ventil a čistiaci roztok prečerpávajte cez vedenia minimálne 60 sekúnd. Tým bude zabezpečené, že potrubia boli prepláchnuté a naplnené čistiacim roztokom. Nechajte vedenia potrubia stáť po dobu aspoň 30 minút.
F. Vstupné vedenie potrubia sirupu umiestnite do nádoby s čistou pitnou vodou s teplotou 90 ° až 110 °F (32,2 až 43,3 °C).
G. Aktivujte ventil tak, aby ste minimálne 60 sekúnd preplachovali a dôkladne vymyli vedenia a armatúry a tým odstránili všetky zvyšky čistiaceho roztoku. Ochutnajte výdaný nápoj a ubezpečte sa, že nezostala v ňom žiadna pachuť. Inak bude potrebné dodatočné preplachnutie sirupového systému.
H. Podľa pokynov, ktoré sú vyššie popísané v časti 4.1, zmiešajte v čistej nádobe zodpovedajúce množstvo čistiaceho roztoku. Vstupné vedenie potrubie sirupu umiestnite do nádoby s čistiacim roztokom.
I. Aktivujte ventil a čistiaci roztok prečerpávajte cez vedenia minimálne 60 sekúnd. Tým bude zabezpečené, že potrubia boli prepláchnuté a naplnené čistiacim roztokom. Nechajte vedenia potrubia stáť po dobu aspoň 30 minút.
J. Odpojte ventil vrecka od spojky rýchleho odpojenie a pripojte vstupné vedenie potrubie sirupu do obalu sirupu. Jednotka je pripravená na prevádzku.
K. Prečerpajte nápoje tak, aby ste znovu naplnili vedenia a vypláchnite dezinfekčný chlórový roztok z dávkovača.
L. Otestujte dávkovač pre správnu prevádzku bežným spôsobom. Ochutnajte výdaný nápoj, aby ste sa ubezpečili, že v ňom nezostala žiadna pachuť. Inak bude potrebné dodatočné preplachnutie sirupového systému.
M. Opakujte postupy čistenia, oplachovania a dezinfekcie pre každý ventil a každý okruh.

VAROVANIE PO DEZINFEKCII PREPLACHUJTE DOVTEDY, KÝM NEBUDE KONEČNÝ NÁPOJ BEZ PACHUTE. NEPOUŽÍVAJTE PREPLACHOVANIE ČISTOU VODOU. JE TO POŽIADAVKA NSF. ZOSTATKOVÝ DEZINFEKČNÝ ROZTOK PONECHANÝ V SYSTÉME PREDSTAVUJE ZDRAVOTNÉ RIZIKO.

PRECAUCIÓN DESPUÉS DE LA ESTERILIZACIÓN, ENJUAGUE CON EL PRODUCTO FINAL HASTA QUE ELIMINAR EL SABOR QUE QUEDA. NO ENJUAGUE CON AGUA FRESCA. ÉSTA ES UNA EXIGENCIA DE NSF. SI QUEDA SOLUCIÓN DE ESTERILIZACIÓN EN EL SISTEMA, GENERA UN PELIGRO PARA LA SALUD.

ATTENTION DÉFENSE DE RINCER L'OUTIL À L'EAU FRAICHE IMMÉDIATEMENT APRÈS UN TRAITEMENT SEPTIQUE.EN CAS DE APRÈS-GOÛT, NE PURGER AVEC LE PRODUIT FINAL UNE EXIGENCE NSF.

5. PREHĽAD PROGRAMOVANIA

POZNÁMKA: Pomer bude stanovený buď LFCV alebo objemovou metódou. Nastavenie pomerov bude vyžadovať oddeľovač sirupu (súčasťou jednotky) a pomerová nádoba(predáva sa samostatne).

DEFINÍCIE:

Značka Jedno zo štyroch tlačidiel okolo tlačidlá na vodu
Značka 1 Tlačidlo značky v ľavom hornom kvadrante
Značka 2 Tlačidlo značky v pravom hornom kvadrante
Značka 3 Tlačidlo značky v ľavom dolnom kvadrante
Značka 4 Tlačidlo značky v pravom dolnom kvadrante
WAT Tlačidlo na vodu v strede kruhu tlačidiel
LED režimu Červené LED pod tlačidlami pre veľkosť nápoja
LED značky Zelené LED v každom kvadrante
LED vody Zelené LED v strede kruhu
P/C Naliať / Zrušiť, v závislosti na konfigurácii, aktivované rukoväťou a / alebo podržaním Aktívna značka
Výdaj Čapovanie nápoja alebo vody, prípadne čakanie na vopred naprogramovanú dobu ustálenia, ako súčasť riadiacej časti výdaja.

Veľkosť SM, MD, LG, or XL
SM Malé tlačidlo
MD Stredne veľké tlačidlo
LG Veľké tlačidlo
XL Extra veľké tlačidlo
On (LED) signalizuje stabilne zapnutý stav
Off (LED) signalizuje stabilne vypnutý stav
Zasvietené Zanuté alebo bliká

Obrázok č. 14 – PROGRAMOVACIE / PREVÁDZKOVÉ TLAČIDLÁ

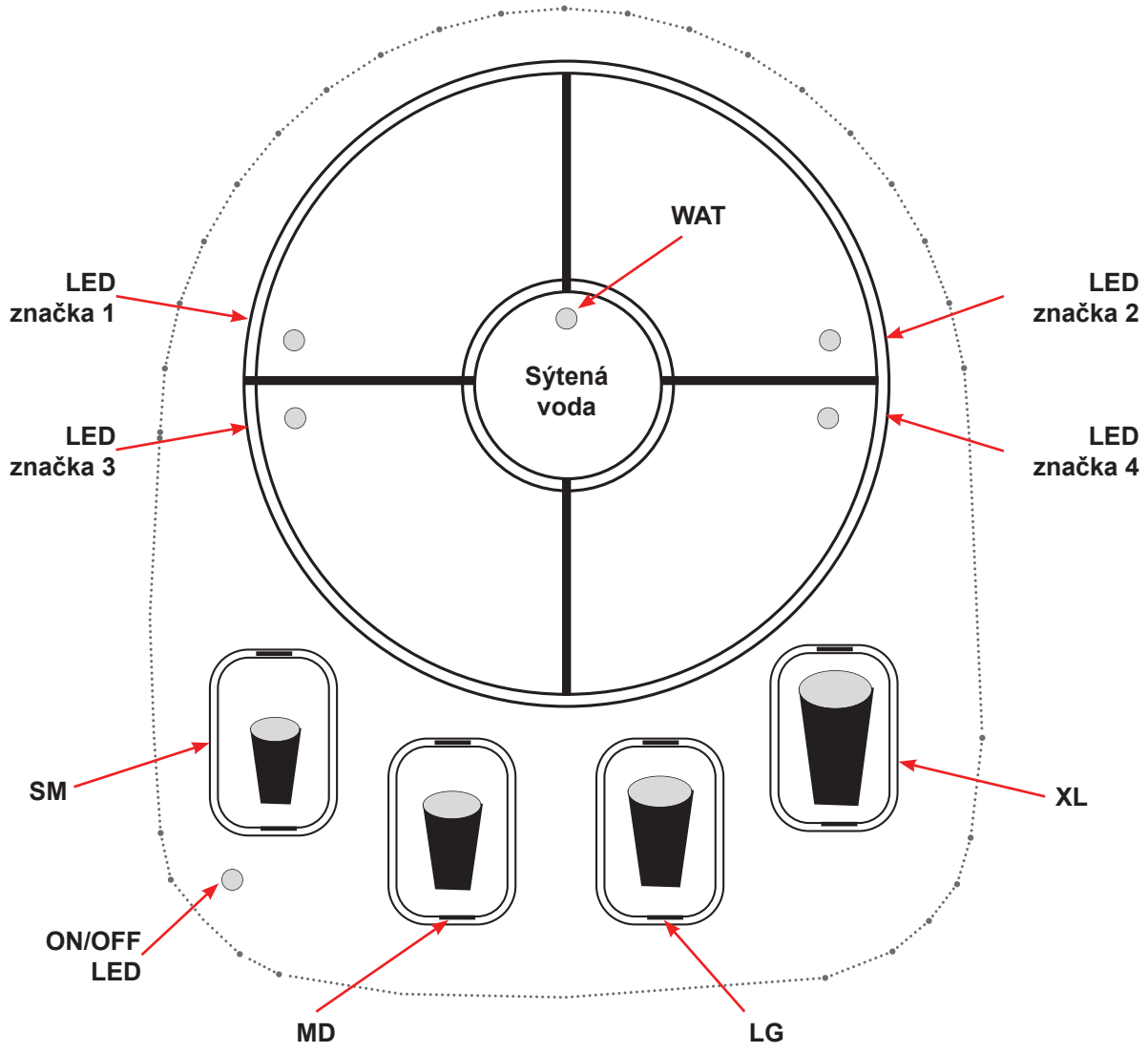

5.1 PROGRAMOVANIE POMOCOU RUČNÉHO OBJEMOVÉHO PROGRAMOVACIEHO ZARIADENIA POZNÁMKA: VYŽADUJE SI RUČNÝ OBJEMOVÝ PROGRAMÁTOR, VÝBER A PROGRAMÁTOR VOLIACEHO PANELU(PN 64 - 5050) (PREDÁVA SA SAMOSTATNE LEN PRE PROGRAMOVANIE VV) (C = CARBONATED; 5.00 = 5:1 RATIO)

A. Pripojte ručný objemový programátor (obr. č. 15) k J2 na voliacom panely (obr. č.16)
B. Pripojte kábel voliaceho panelu k J8 na základnom paneli
C. Vyberte ventil pre programovanie úpravou prepínača pre vybraný ventil tak, ako je to znázornené na obr. č. 17.
D. Stlačte tlačidlo *red mem+ a prečítajte nastavenie pomeru ventilu v pamäti.
E. Stlačte tlačidlo *carb toggle+ pre výber medzi sýtenou (C) alebo nesýtenou dráhou (n).
F. Stlačte tlačidlo *++ alebo *-+ pre zvýšenie alebo zníženie požadovaného pomeru.
G. Stlačte tlačidlo “Enter” pre uloženie nastavení ventilu do pamäte.

PO DOKONČENÍ PROGRAMOVANIA

Obrázok č. 15 Programátor VV

Obrázok č. 16 – Voliací panel

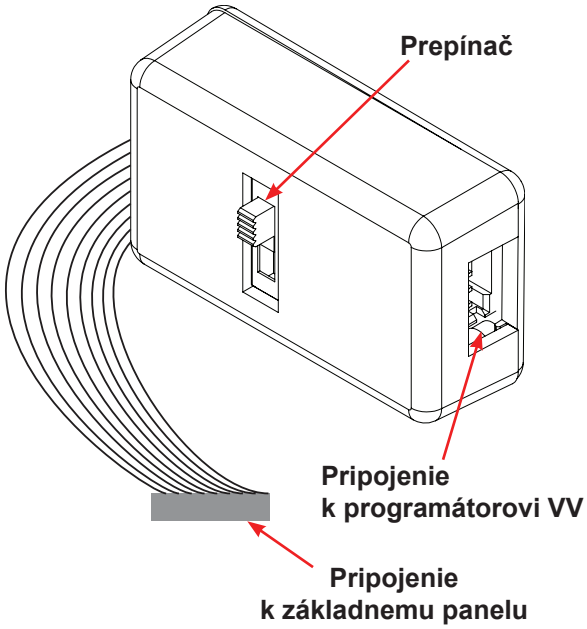

Obrázok č. 17 – PrepínačePrepínače zobrazené v pozícii voči zodpovedajúcim ventilom

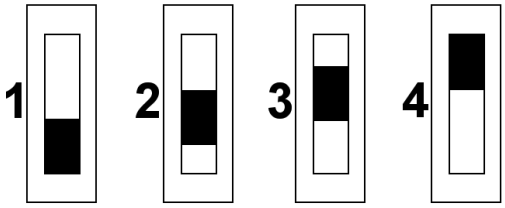

Obrázok č. 18 – Základný panel

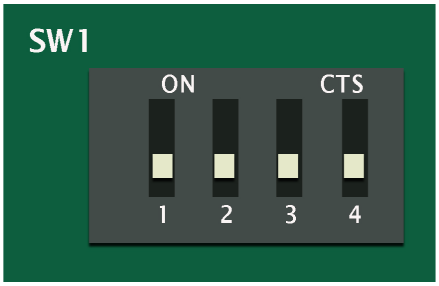

5.2 KONFIGURÁCIA

A. SW 1 na základnom paneli

POZNÁMKA: Obr. č.18 zobrazuje všetky prepínače prepnuté do režimu “Vypnuté”- pre ilustračné účely.

- Akékoľvek zmeny na SW1 spôsobia resetovanie dávkovača.
- Nechajte Prepínač 1 v polohe “Vypnuté” pre režim LFCV .
- Prepínač Prepínač 1 v polohe “Zapnuté” pre objemový režim.
- Ak je prepínač 2 “Zapnutý”, stlačením tlačidla značky v POHOTOVOSTNOM REŽIME začne vydávať produkt.
- Len objemový režim: Počas manuálneho výdaja vody, keď objem dávkovaného produktu dosiahne 128 oz (3 785,4 ml) , LED sa vypne a výdaj sa zastaví.

B. POHOTOVOSTNÝ REŽIM

Je to normálny prevádzkový režim dávkovača. Na začiatku pohotovostného režimu je LED režim vypnutý.

- Aktívna značka je indikovaná rozsvietením LED (Zapnutá - aktívna / Vypnutá - neaktívna). Súčasne aktívna môže byť Iba jedna značka.

C. POHOTOVOSTNÝ REŽIM – DEAKTIVÁCIA ZNAČKY, KEĎ JEDNOTKA PRÁVE NEVYDÁVA PRODUKT.

- Vyberte neaktívnu značku. To aktivuje vybranú značku a deaktivuje skôr aktívnu značku.
- Ak chcete vypnúť aktívnu značku bez výberu neaktívnej značky, stlačte tlačidlo „Aktívna značka“ na menej ako 35 sekúnd.
- Aktívna značka sa automaticky vypne, ak posledné rozpoznané stlačenie tlačidla a posled ný výdaj trvali aspoň 10 (desať) sekúnd.

D. RUČNY VÝDAJ NÁPOJA

1. Vyberte si požadovaný nápoj, ak je značka neaktívna.
2. Potiahnite a držte rukoväť, aby ste si ho naliali.

POZNÁMKA: V závislosti na konfigurácii, stlačte a podržte ľubovoľnú značku dovtedy, kým je v pohotovostnom režime, aby ste si nápoj naliali.

E. VÝDAJ VODY

- Pre manuálny výdaj vody, stlačte a podržte tlačidlo WAT. LED vody sa rozsvieti (Aktívna značka sa automaticky deaktivuje). Ak tlačidlá P/C alebo WAT nie sú stlačené, LED vody sa vypne a výdaj sa zastaví.
- Počas manuálneho výdaja, ak uplynulo 60 (šesťdesiat) sekúnd, LED vody zhasne a výdaj sa zastaví.

F. VÝDAJ S KONTROLOU PORCIE

A. Vyberte značku.
B. Vyberte veľkosť.

POZNÁMKA: V závislosti na konfigurácii, stlačením a podržaním aktívnej značky sa zastaví výdaj porcie.

G. REŽIM PREPLÁCHNUTIA

POZNÁMKA: Režim prepláchnutia umožňuje nezávislé prečistenie vody alebo sirupu bez vyp nutia zadného bloku.

- Keď je prístroj v pohotovostnom režime, bez zvolenej aktívnej značky, a nedošlo k výdaju od jeho zapnutia, REŽIM PREPLÁCHNUTIA sa dosiahne stlačením a podržaním tlačidiel značky 1 a značky 4 po dobu 5 sekúnd.
- Počas režimu prepláchnutia, bliká LED režim pri nízkom pracovnom cykle.
- Stlačte a podržte tlačidlo WAT, aby ste vydali vodu.
- Stlačte a podržte značku, aby ste vypustili len sirup .
- Prístroj sa automaticky prepne do predvoleného pohotovostného režimu, ak:
  - jednotka nevydáva a posledné stlačenie tlačidla a posledný výdaj boli vykonané aspoň pred 60 (šesťdesiat) sekundami;
  - jednotka nevydáva a rukoväť je potiahnutá.

H. REŽIM ČASOVÉHO NALIATIA

POZNÁMKA: Režim časovaného naliatia pomáha pri kalibrácii miery toku. Keď je prístroj v pohotovostnom režime, bez toho, aby bol zvolenými aktívnymi značkami, a nebol vydaný nápoj, pretože bola jednotka zapnutá, PURGE MODE sa nastaví stlačením a podržaním oboch značiek-tlačidiel 1 a 2 po dobu 5 sekúnd.

- Počas REŽIMU ČASOVANÉHO NALIATIA, LED režim rýchlo bliká.
- Stlačte WAT, aby ste vydali vodu.
- Stlačte značku, aby ste vydali len sirup vybranej značky.
- Výdaj končí po uplynutí 8 sekúnd.
- Prístroj sa automaticky prepne do predvoleného pohotovostného režimu, ak:
  - jednotka nedávkuje nápoje a posledné stlačenie tlačidla a posledné dávkovanie bolo najmenej pred 60 (šesťdesiat) sekúndami
  - jednotka nedávkuje nápoje a rukoväť je zatiahnutá, prístroj sa vráti do pohotovostného režimu.

I. REŽIM PROGRAMU

POZNÁMKA: Prístroj podporuje ,možnosť voľby vlastnej dávky aj s možnosťou 1 doplnenie pre každú značku. Ak má jednotka zvolenú aktívnu značku, REŽIM PROGRAMU sa sprístupní súčasným stlačením a podržaním tlačidiel SM a XL.

- Počas REŽIMU PROGRAMU LED režimu bliká.
- Počas REŽIMU PROGRAMU a jeho čiastkových režimov, všetky dávkovania používajú aktuálne aktívnu značku.
- Počas REŽIMU PROGRAMU a jeho čiastkových režimov platia uložené informácie o veľkosti LEN pre aktívnu značku.

1. Dajte požadované množstvo ľadu do pohára a pohár umiestnit pod ventil.
2. Stlačte a podržte tlačidlo veľkosti, ktoré chcete naprogramovať, kým sa pohár nenaplní požadovanou porciou.
3. Ak je nevyhnutné dočapovanie, vráťte sa ku kroku 1 s inou veľkosťou alebo stlačte tlačidlo aktívnej značky pre opustenie režimu programu a uloženie naprogramovanej veľkosti.
4. Počkajte, kým sa pena usadí, potom stlačte a znovu podržte tlačidlo veľkosti na doplnenie.
5. Vráťte sa ku kroku 1 s inou veľkosťou alebo stlačte aktívnu značku, aby ste ukončili režim programovania.

- Prístroj sa automaticky prepne do predvoleného pohotovostného režimu, ak jednotka nevy dáva a posledné stlačenie tlačidla a posledný výdaj boli vykonané.

J. PROGRAMOVANIE KALIBROVANEJ PORCIE PRE OBJEMOVÝ REŽIM

POZNÁMKA: V tomto režime jednotka dodáva objem z každého programového kroku do cel kovej veľkosti nápoja. Keď je porcia vydaná z pohotovostného režimu, celý nápoj je nadávkovaný bez prerušenia. Ak má jednotka zvolenú aktívnu značku, REŽIM PRO GRAMOVANIa KALIBROVANEJ PORCIE je prístupný súčasným stlačením a podržaním tlačidiel SM a XL.

- Počas REŽIMU PROGRAMOVANIA KALIBROVANEJ PORCIE LED režimu bliká.
- Počas REŽIMU PROGRAMOVANIA KALIBROVANEJ PORCIE a jeho čiastkových režimov používajú všetky výdaje aktívnu značku.
- Počas REŽIMU PROGRAMOVANIA KALIBROVANEJ PORCIE a jeho čiastkových režimov sú platné len informácie uložené o veľkosti aktívnej značky.

1. Umiestnite objemový pohár pod trysku.
2. Stlačte tlačidlo zodpovedajúcej veľkosti a naplňte objemový pohár tesne pod kalibračnú rysku na objemovom pohári. LED sa rozsvieti pri programovaní individuálnej veľkosť pohára.
3. Počkajte, kým sa pena usadí a pomaly stláčajte tlačidlo veľkosti, kým tekutina nedosiahne kalibračnú rysku na objemovom pohári.
4. Stlačte tlačidlo aktívnej značky, aby ste ukončili programovanie vybranej veľkosti pohára . LED začne znovu blikať.
5. Začnite krokom 1 s inou veľkosťou alebo stlačte aktívnu značku, aby ste ukončili režim programovania a uložili zvolenú veľkosť nápoja.

- Keď posledné stlačenie tlačidla jednotky a výdaj boli urobené aspoň pred 60 (šesťdesiatimi) sekundami, jednotka sa automaticky vráti do POHOTOVOSTNÉHO REŽIMU a uloží naprogramované porcie.

5.3 PRISPÔSOBENIE PRIETOKU VODY A POMER VODY A SIRUPU (BRIX) - LEN LFCV

Prietok vody by mal byť upravený na 175oz/s x 8s = 1 400 oz (41 403 ml). Uistite sa, že ľad je uložený na studenej doske minimálne 1 (jednu) hodinu predtým, ako sú ventily prevedené postupom Brix. Ak je Brix nastavený, teplota nápoja by nemala byť vyššia ako 40 ° F (4,4 °C).

A. Vytiahnite trysku otočením proti smeru hodinových ručičiek a ťahom dolu.
B. V mieste trysky nainštalujte separátor sirupu spoločnosti Lancer (PN 82-3458).
C. Vypnite dodávku sirupu (Značka) do trysky uzavretím uzatváracieho zadného bloku, odpojením drôtu cievky pri pripojení zásuvky alebo odpojením konektoru BIB.
D. Podržte pomerový pohár od spoločnosti Lancer pod separátorom sirupu a čerpajte vodu do pohára po dobu osem sekúnd. Objem vody by mal byť 14 oz (414 ml).
E. Ak objem vody nezodpovedá požiadavkám, odstráňte ochranný kryt a použite skrutkovač na nastavenie miery toku vody až na hodnotu 14oz (414 ml) počas 8 sekúnd. Nastavte modul vody “dovnútra” (v smere hodinových ručičiek) pre zvýšenie prietoku alebo “von” (proti smeru hodinových ručičiek) k zníženiu miery prietoku.
F. So správne nastaveným objemom vody zapnite dodávku sirupu (značky) do trysky otvorením uzatváracieho zadného bloku, znovu zapojením drôtu cievky pri pripojení do zásuvky alebo pripojením konektoru BIB.
G. Podržte pomerový pohár od spoločnosti Lancer pod separátorom sirupu a aktivujte ventil. Voda a hladina sirupu musia spoločne naplniť pomerový pohár.
H. Ak nie je hladina sirup zarovno s hladinou vody v pohári, nastavte prietok sirupu (na module) tak, aby hladina vody a sirupu boli pri dokončení výdaja v rovnakej hladine. Pomocou skrutkovača nastavte mieru prietoku sirupu.

POZNÁMKA: Ak chcete prispôsobiť modul sirupu, otočte ho “dovnútra” (v smere hodinových ručičiek) pre zvýšenie prietoku alebo “von” (proti smeru hodinových ručičiek) pre zníženie prietoku.

I. Akonáhle získate správny pomer, zopakujte postup pre overenie.
J. Opakujte postup s každou značkou sirupu.
K. Odstráňte separátor sirupu.
L. Nainštalujte trysku.

5.4 PREVÁDZKA

A. Na dotykovej ploche zvoľte požadovanú značku. Kontrolka sa aktivuje.
B. Potiahnite za páku, aby ste vydali nápoj.

6. RIEŠENIE PROBLÉMOV

PROBLÉM	MOŽNÉ PRÍČINY	OVERENIE	RIEŠENIE
6.1 POMER NESPRÁVNY	A. Naprogramovaná nesprávna značka B. Nízky tlak sirupu C. Tolerancia dielov, ktoré majú dopad na pomer D.Problém merača prietoku	A. Použite manuálny programátor. B. Spustite test prepláchnutia sirupu pomocou manuálneho programátora. C. Prepláchnutie sirupu a naprogramované hodnoty pomerov sú správne. D. Skontrolujte výstup merača prietoku.	A. Zadajte správnu hodnotu pomerov. B. Zvýšte tlak na čerpadle BIB, aby ste získali 30 oz preplachnutie sirupu. C. Vytvorte odchýlku hodnôt pomeru , aby ste získali optimálny pomer dávkovania. D. Na merači toku vymeňte ventil so služobnou hodnotou.
6.2 NIČ NEBOLO VYDANÉ	A. Bez napájania B. Uzatvoriteľné ventily montážneho bloku zatvorené C. Chyba funkcie panela CID D. Chyba plošných elektrických spojov E. Chyba vodného solenoidu F. Chybné tesnenie vodného jadra	A. Zelená kontrolka LED nesvieti. B. Zelená kontrolka LED svieti. C. Dotykové tlačidlá panelu sa neaktivujú potom, ako programátor k tomu vyzve ventil. D. LED kontrolka programátora nesvieti. E1. Zelená LED kontrolka sa zasvieti, ale nápoj nie je vydaný. E2. Červená LED kontrolka bliká, ale sirup sa nevydáva. F. Zelená LED kontrolka sa zasvieti, ale nápoj sa nevydáva.	A. Zapojte 24 V napájanie. B. Otvorte uzatvoriteľné ventily montážneho bloku. C. Vymeňte dotykový panel. D. Skontrolujte poistku alebo vymeňte plošné elektrické spoje. E1. Vymeňte cievku, odpor je “otvorený“ alebo „skratovaný“. E2.Overte, či sú konektory zabezpečené na zásuvkách na plošných elektrických spojoch. F. Ak sa guma roztiahla, vymeňte tesnenie jadra.
6.3 VYDÁVA SA LEN VODA	A. Bez sirupu B. Uzatvoriteľné ventily na zadnom bloku sa neotvárajú. C. Chybné tesnenie jadra D. Chyba cievky	A. Červená LED kontrolka bliká, ale sirup sa nevydáva. B. Červená LED kontrolka bliká, ale sirup sa nevydáva. C. Červená LED kontrolka bliká, ale sirup sa nevydáva. D. Červená LED kontrolka bliká, ale sirup sa nevydáva.	A. Vymeňte BIB alebo Figal. B. Otvorte uzatvoriteľné ventiliy na zadnom bloku. C. Vymeňte zostava tesnenia jadra, ak sa guma roztiahla. D1. Overte, či sú zabezpečené konektory do zásuviek na plošných elektrických spojoch. D2. Vymeňte cievku, ak je odpor “otvorený“ alebo „skratovaný“.
6.4 ONESKORENÉ VYPNUTIA VODY	A. Sanie medzi jadrom a maticou zástrčky	A. Po 5 výdajoch dôjde k závažnému oneskoreniu vypnutia vody.	A. Vymeňte maticu vodnej zástrčky pomocou ventilovanej konštrukcie.
6.5 NADMERNA PENA	A. Miera prietoku B. Kontrola porcie nepoužíva doplnenie	A. Dietné nápoje a rootbeer majú viac peny. B. Nastavenia porcie by nemalo používať 75% omeškania naliatia, doplnenia.	A. Zmeňte zostava podložky prietoku na nižšiu mieru toku. B. Preprogramujte ovládanie porcie tak, aby zahŕňalo optimálnu mieru doplnenia.

7. ODSTRÁNENIE DÁVKOVAČA

Aby sa zabránilo možnému znečisteniu životného prostredia v dôsledku nevhodnej likvidá cie, jednotku recyklujte cestou autorizovaného poskytovateľa recyklácie alebo sa obráťte na predajcu, u ktorého bol výrobok zakúpený. Dodržujte miestne predpisy týkajúce sa likvidácie chladiva a izolácie.

8. ILUSTRÁCIE A ZOZNAM SÚČASTI

VEŽA UNICORN, T/C, PC, CC, LFCV – ZOZNAM NÁHRADNÝCH DIELOV

8.1 ELEKTRONICKÉ LFCV NÁHRADNÉ DIELY....25
8.2 TRYSKY LFCV NÁHRADNÉ DIELY....26
8.3 VENTILY LFCV NÁHRADNÉ DIELY....27
8.4 SCHÉMA ELEKTRICKÉHO ZAPOJENIA, LFCV....28

VEŽA UNICORN, T/C, PC, CC, VV – ZOZNAM NÁHRADNÝCH DIELOV

8.5 ELEKTRONICKÉ VV NÁHRADNÉ DIELY....29
8.6 TRYSKA VV NÁHRADNÉ DIELY....30
8.7 VODNÝ VENTIL VV NÁHRADNÉ DIELY....31
SIRUPOVÝ VENTIL VV NÁHRADNÉ DIELY....31
8.8 INÉ VV NÁHRADNÉ DIELY....32
8.9 SCHÉMA ELEKTRICKÉHO ZAPOJENIA VV....33
8.10 ŠABLÓNA VÝREZU NA PULTE....34

8.1 ELEKTRONICKÉ, LFCV NÁHRADNÉ DIELY

Položka	Číslo súčiastky	Popis
1	52-3344	HARN, LFCV, THRU-CNTR VAL, UNICORN
2	52-3358	ZVÄZOK KÁBLOV, OBCHVAT, UNICORN
3	64-5048	ZHROMAŽDISKO, ZÁKLADNÝ PANEL, UNICORN
4	05-1678	UZAMYKATEĽNÝ VENTIL, PCB, REV L CKNG

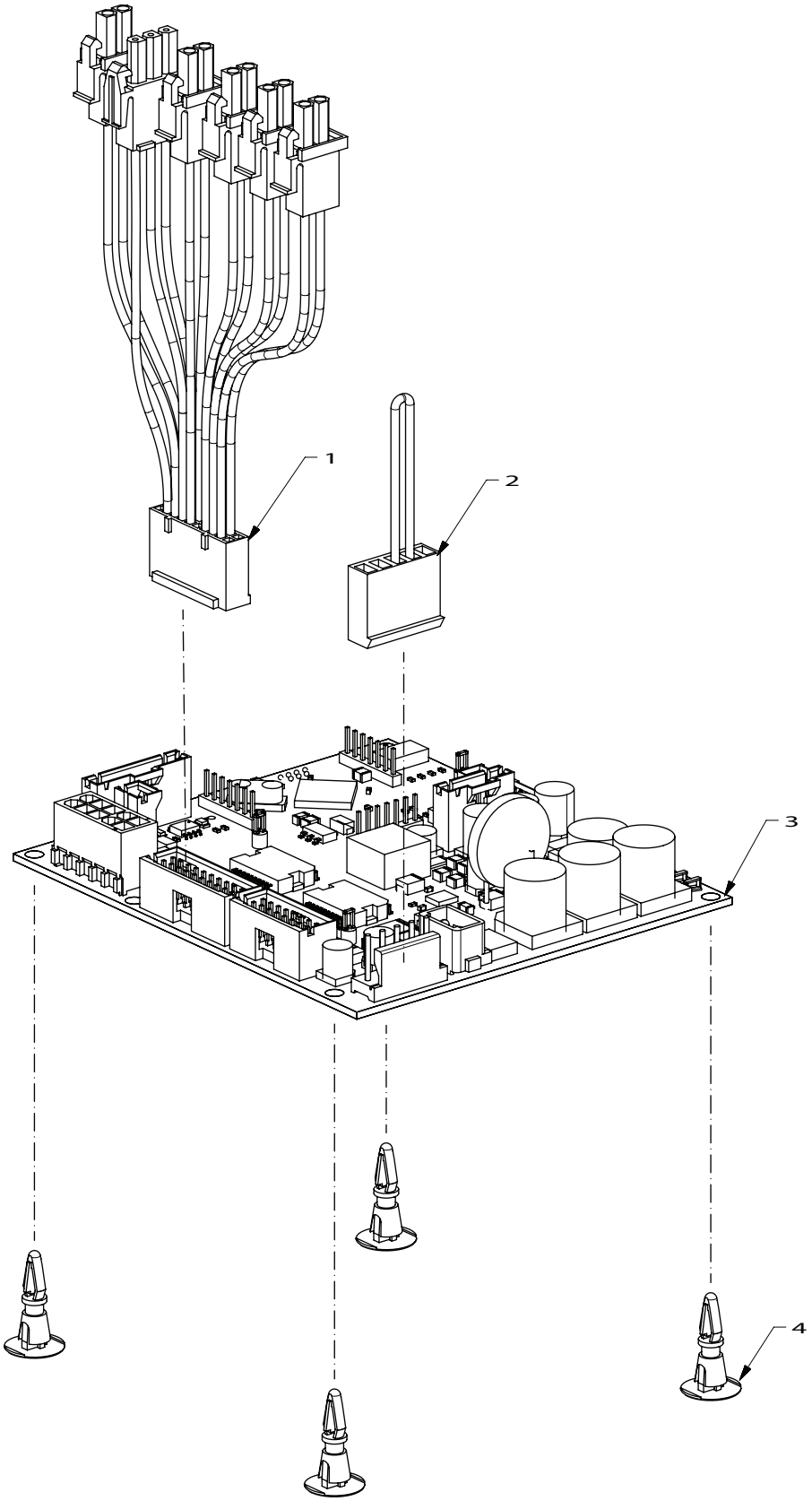

8.2 TRYSKA, LFCV NÁHRADNÉ DIELY

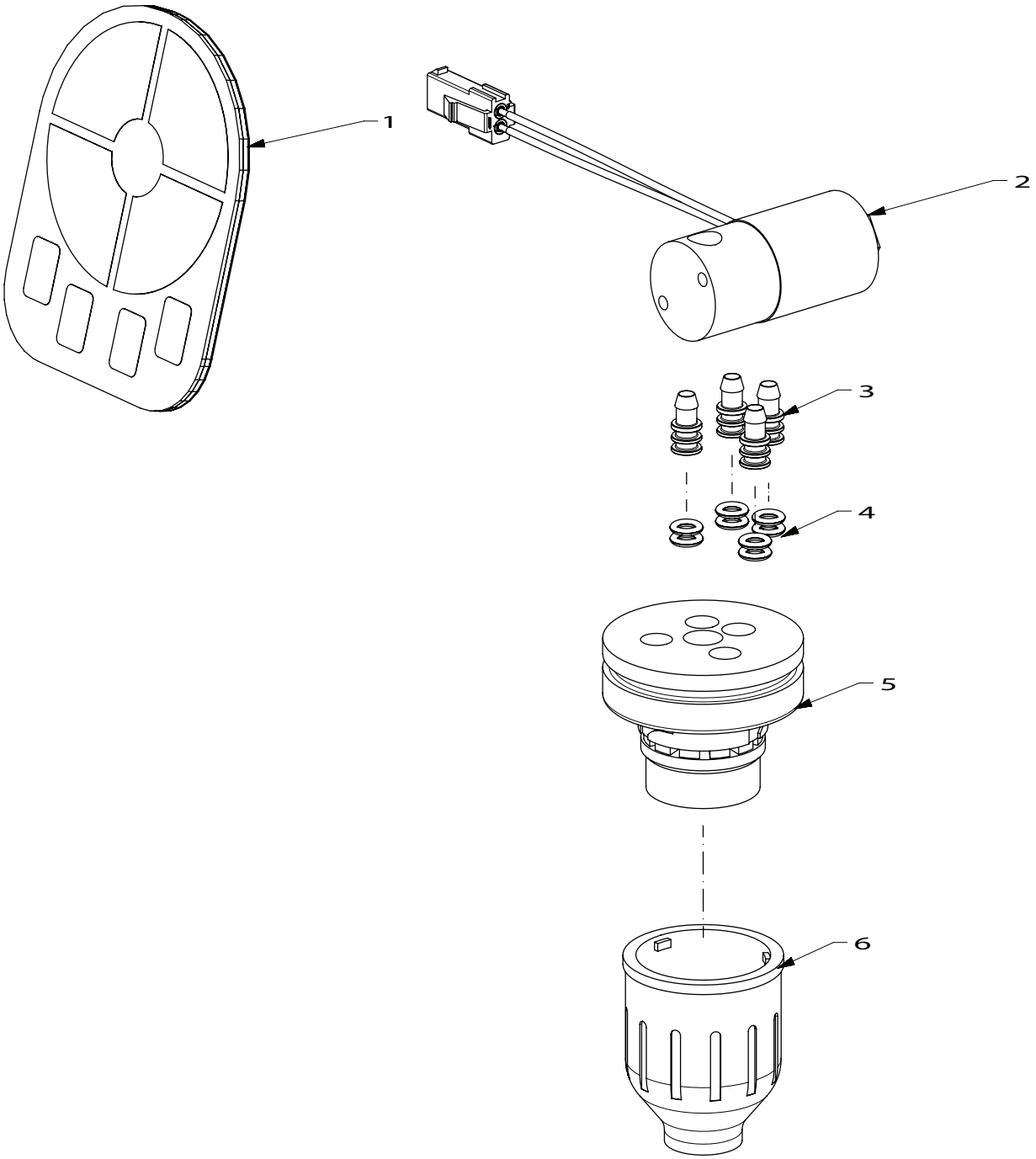

Položka	Číslo súčiastky	Popis
1	64-5057	PCB ZOSTAVA, DOTYKOVÝ PANEL, UNICORN, S KONTROLOU PORCIE
2	17-0647/01	SOLENOID,24 VDC, 1/8 NPT, 2WNC
3	05-2971	KOLIENKO, RÝCHLE PRIPOJENIE,1/4 X 1/8
4	02-0214	TESNIACI KRÚŽOK,2-008,97-0999
5	81-0679	TRYSKA, ZOSTAVA, UNICORN
6	05-2956	TRYSKA, ČIERNA, UNICORN
	05-2943	TRYSKA, ČERVENÁ, UNICORN

8.3 ELEKTRONICKÉ, LFCV NÁHRADNÉ DIELY

Položka	Číslo súčiastky	Popis
1	01-2884	ARMATÚRA, JG,3/8X1/4,REDUKOVAČ, S/FIT
2	01-2806	JG PREPÁŽKOVÝ KONEKTOR,3/8 S/FIT X 3/8 S/FIT,79000217
3	19-0267/02	ZOSTAVA VENTILU, LFCV,20 SÓDA, GRY, S
4	05-1385	KOLIENKO,5 PODPORA X 2 HÁČIK, PLS
5	02-0089	TESNIACI KRÚŽOK,2-012,97-0999
6	19-0266/02	ZOSTAVA VENTILU, LFCV,20 SYR, BLK, SC
7	04-1089	SCR, 10-32,RH, PH/SL, 1000
8	82-2317/01	BLOK, MONTÁŽNE ZOSTAVA, SGL
9	02-0005	TESNIACI KRÚŽOK,2 -010,97-0999
10	01-0012	ADAPTÉR, 1/4 HÁČIK X PODPORA

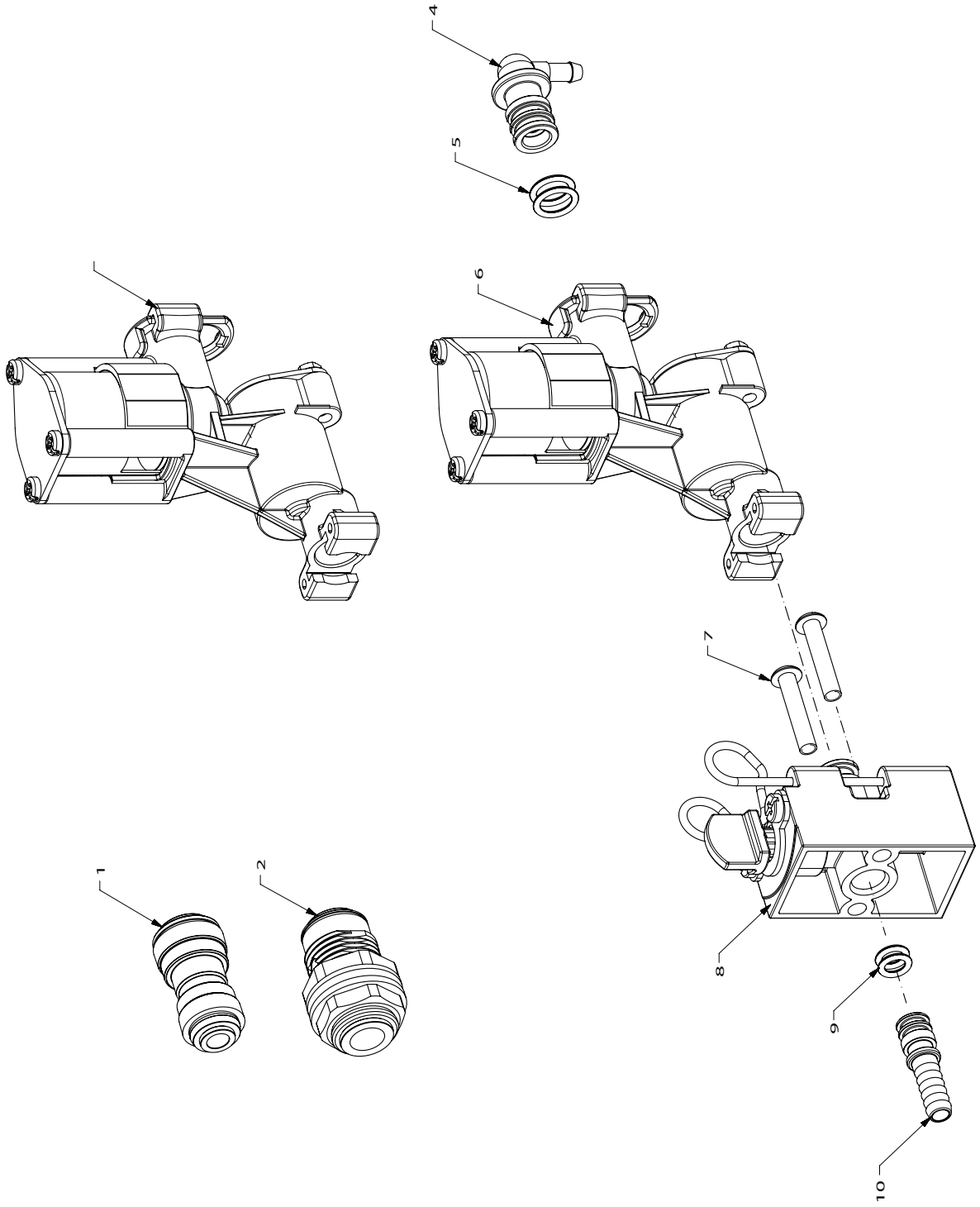

8.4 SCHÉMA ELEKTRICKÉHO ZAPOJENIA, LFCV

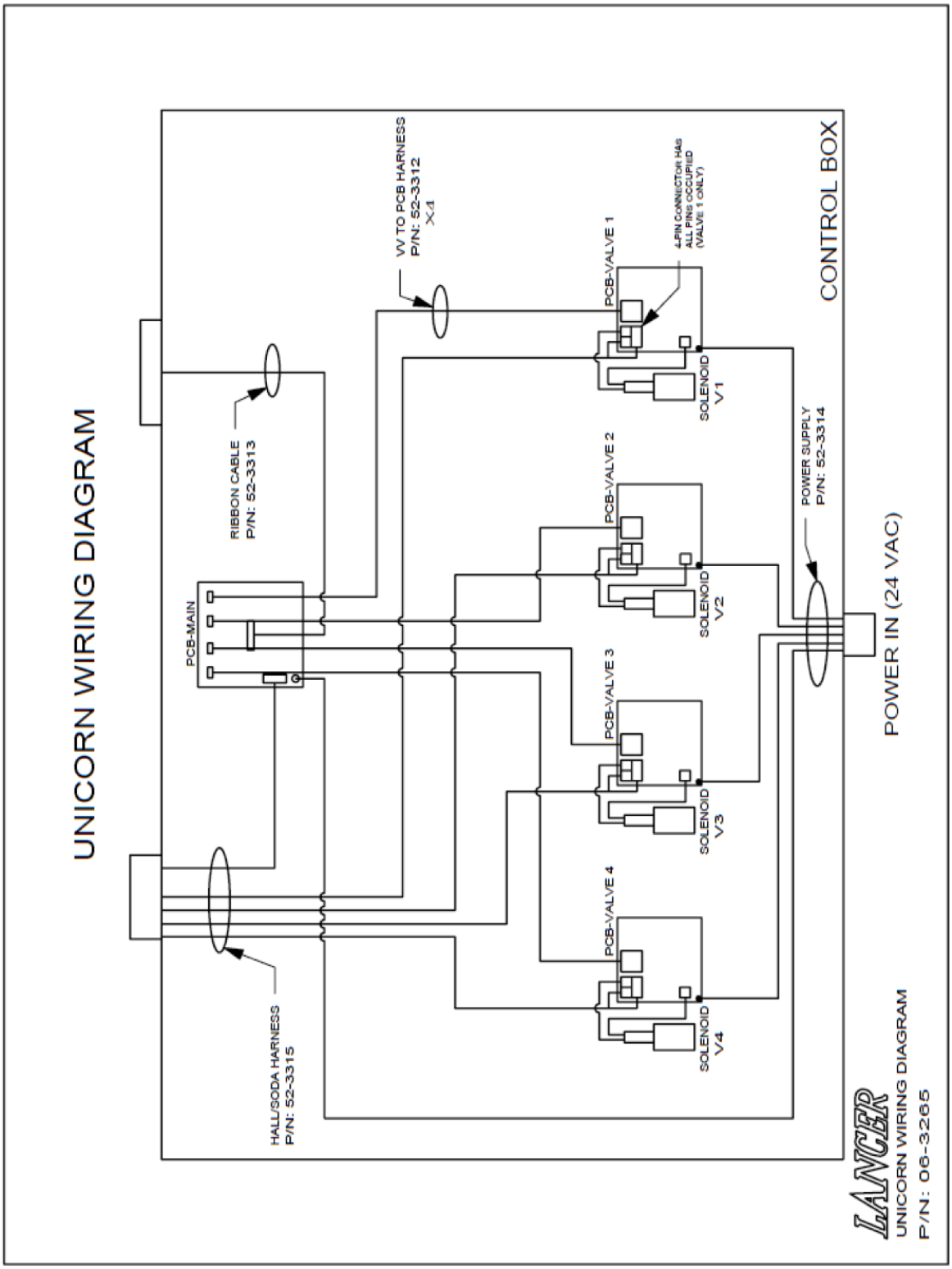

8.5 ELEKTRONICKÉ, VV NÁHRADNÉ DIELY

Položka	Číslo súčiastky	Popis
1	52-3381	ZVÄZOK KÁBLOV, VODNÝ MODUL, VV, RECIRC, UNICORN
2	52-3359	ZVÄZOK KÁBLOV, SOLENOID, KIP, VV, UNICORN
3	52-3360	ZVÄZOK KÁBLOV, SOLENOIDY VV, UNICORN
4	52-3358	ZVÄZOK KÁBLOV, OBCHVAT, UNICORN
5	64-5048/02	PCB ZOSTAVA, ZÁKLADNÝ PANEL, UNICORN
6	05-1678	UZAMYKATEĽNÝ VENTIL, PCB, REV L CKNG

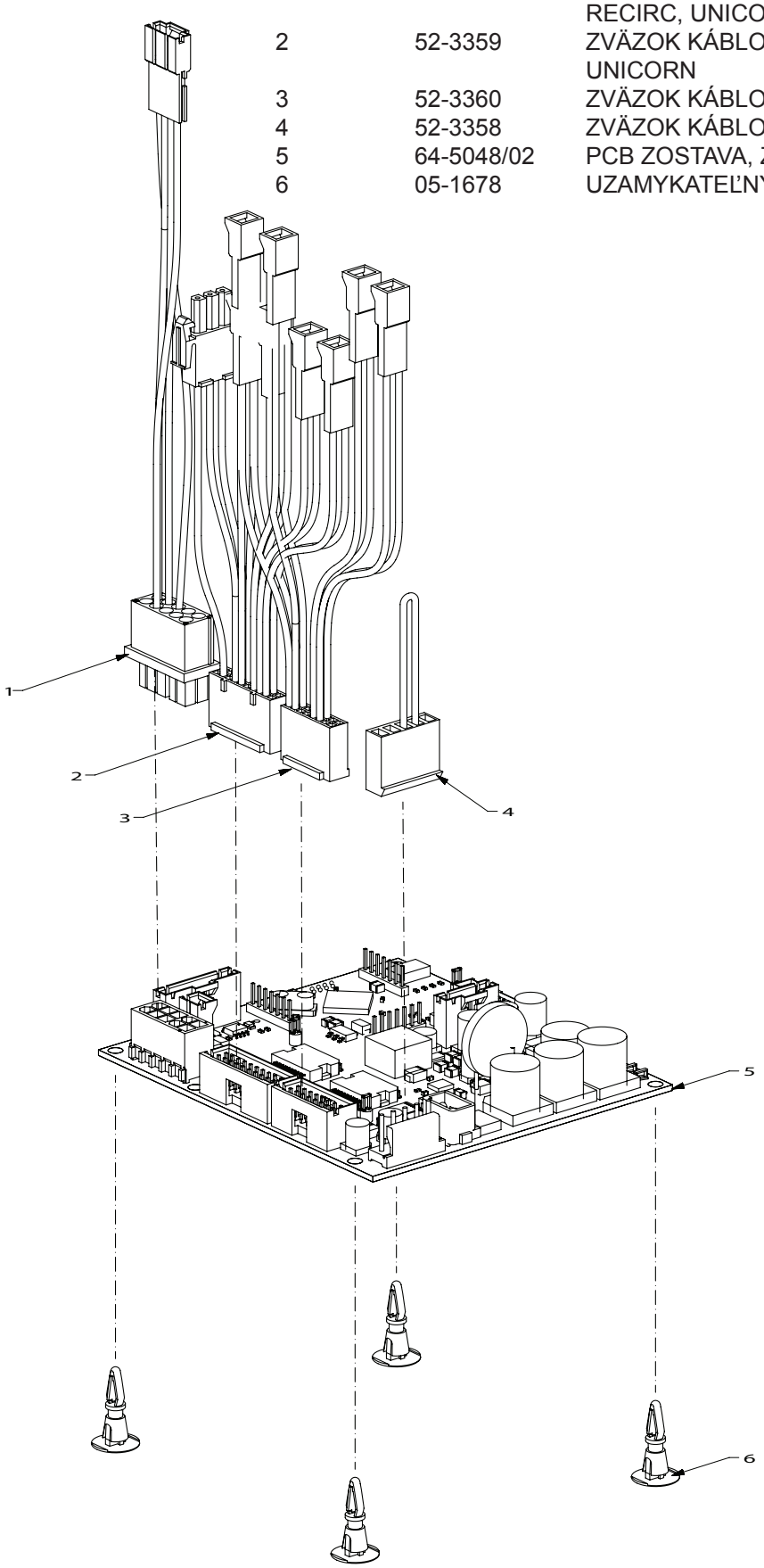

8.6 TRYSKA , VV NÁHRADNÉ DIELY

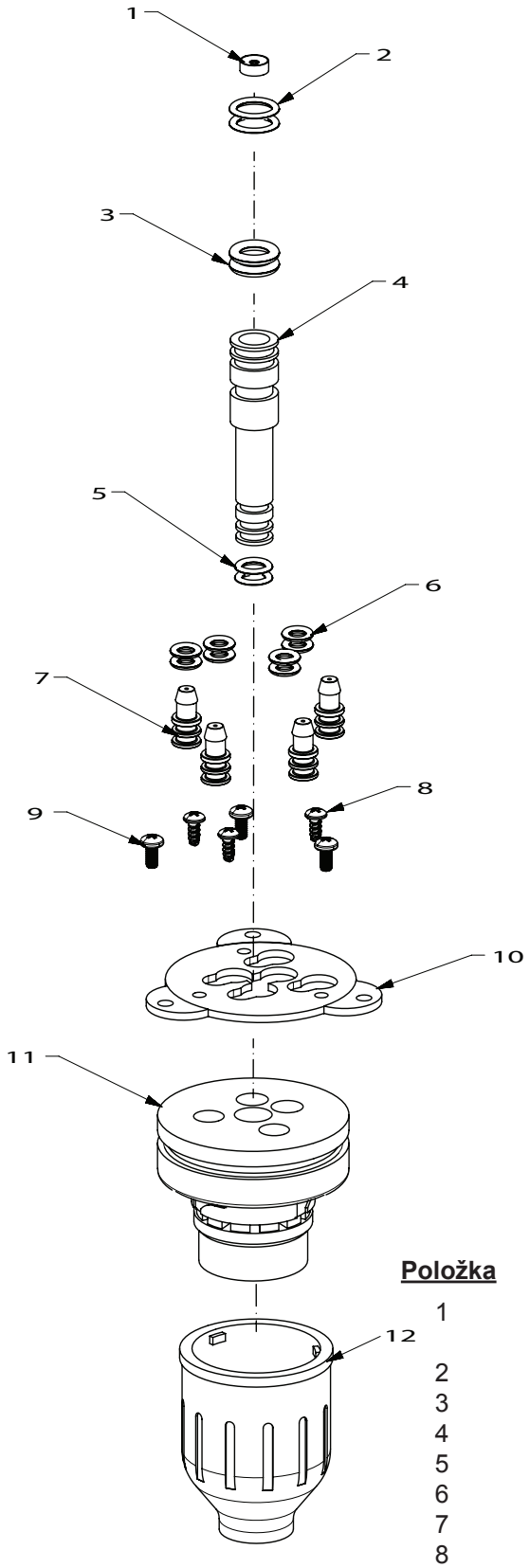

Položka	Číslo súčiastky	Popis
1	02-0371	PODLOŽKA, PRIETOK, 15, OBJEMOVÝ VENTIL
2	02-0089	TESNIACI KRÚŽOK, 2-012, 97-0999
3	02-0126	TESNIACI KRÚŽOK, 2-109, 97-0999
4	01-2762	FTG, VÚSTUP SÓDY, UNICORN
5	02-0005	TESNIACI KRÚŽOK, 2-010, 97-0999
6	02-0214	TESNIACI KRÚŽOK, 2-008, 97-0999
7	05-2929	ARMATÚRA, VSTUP, TRYSKA, SIRUP
8	04-1639	SKRUTKA, 4-20X250 IN, PH, PHILLIPS, PLASTITIE, 18-8 SS
9	04-1640	SCR, M3X6MM, PH, PH,6H, S, ZP
10	30-10867	PLATŇA, MNTG, TRYSKA, UNICORN
11	81-0679	TRYSKA, ZOSTAVA, UNICORN
12	05-2956	TRYSKA, ČIERNA, UNICORN
	05-2943	TRYSKA, ČERVENÁ, UNICORN

8.7 VODNÝ VENTIL, ZOZNAM NÁHRADNÝCH DIELOV VV

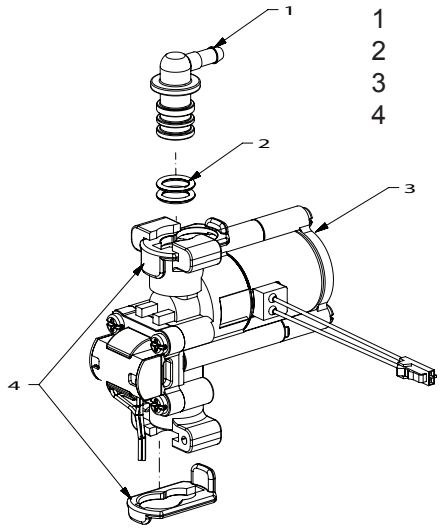

Položka	Číslo súčiastky	Popis
1	05-1385	KOLIENKO, 5 PODPORA X 2 HÁČIK, PLS
2	02-0089	TESNIACI KRÚŽOK, 2-012,97-0999
3	19-0399	VODNÝ MODUL, VOL,15-30
4	05-0967	RTNER, SOL VLV, BALL VLV, PRÉMIA

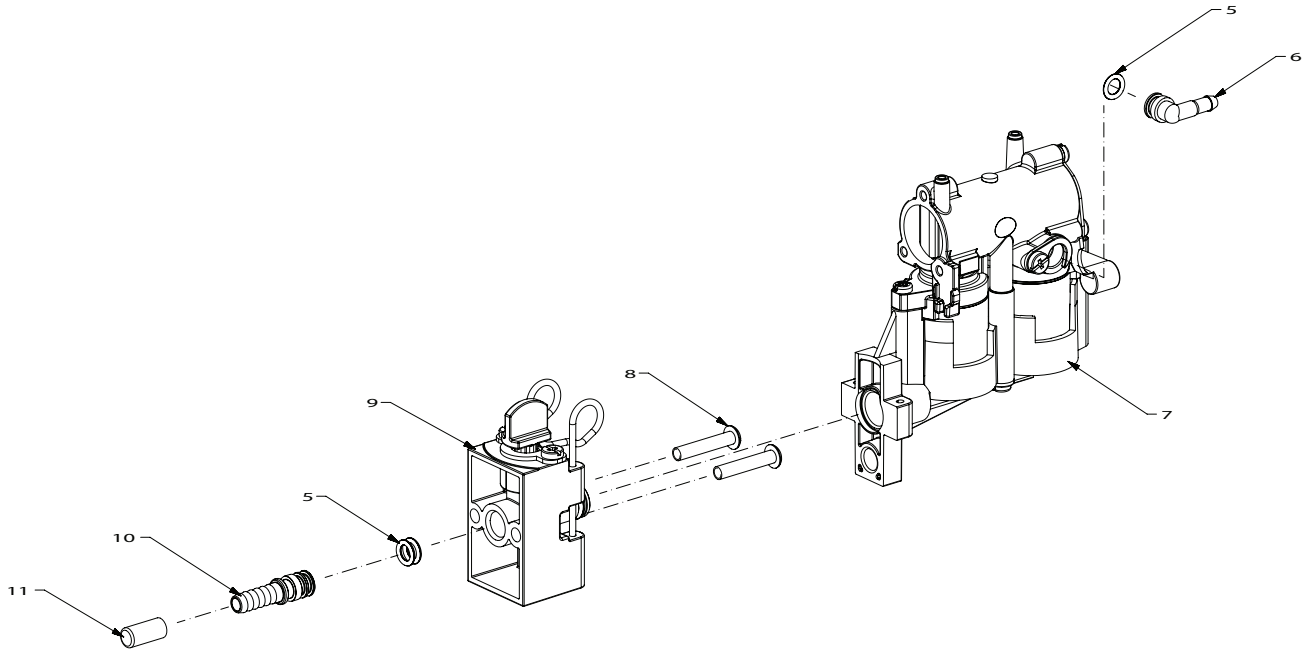

SIRUPOVÝ VENTIL VV ZOZNAM NÁHRADNÝCH DIELOV

Položka	Číslo súčiastky	Popis
5	02-0005	TESNIACI KRÚŽOK,2 -010,97-0999
6	05-1386	KOLIENKO, 375 PODPORA X 2 HÁČIK, PLS
7	19-0398	SIRUPOVÝ MODUL, VOL,15-30
8	04-1089	SCR, 10-32,RH, PH/SL, 1000
9	82-2317/01	BLOK, MONTÁŽNE ZOSTAVA, SGL
10	01-0012	ADAPTÉR, 1/4 HÁČIK X PODPORA
11	04-0527	VRCHNÁK, OCHRANNÝ, 5HIP, 1/4 BARB

8.8 INÉ NÁHRADNÉ DIELY, ZOZNAM NÁHRADNÝCH DIELOV VV

Položka	Číslo súčiastky	Popis
1	64-5057	PCB ZOSTAVA, DOTYKOVÝ PANEL, UNICORN S KONTROLOU PORCIE
2	01-2757	FTG, WYE,12ID, UNICORN
3	01-2806	JG PREPÁŽKOVÝ KONEKTOR, 3/8 S/FIT X 3/8 S/FIT, 79000217

1

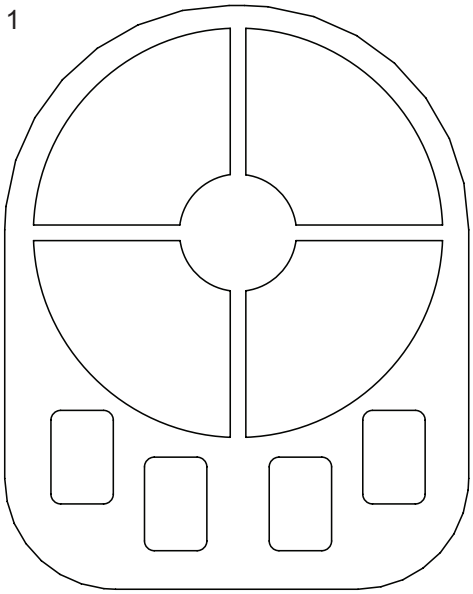

2

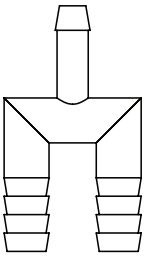

3

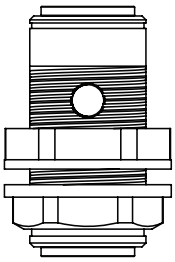

8.9 SCHÉMA ELEKTRICKÉHO ZAPOJENIA, VV

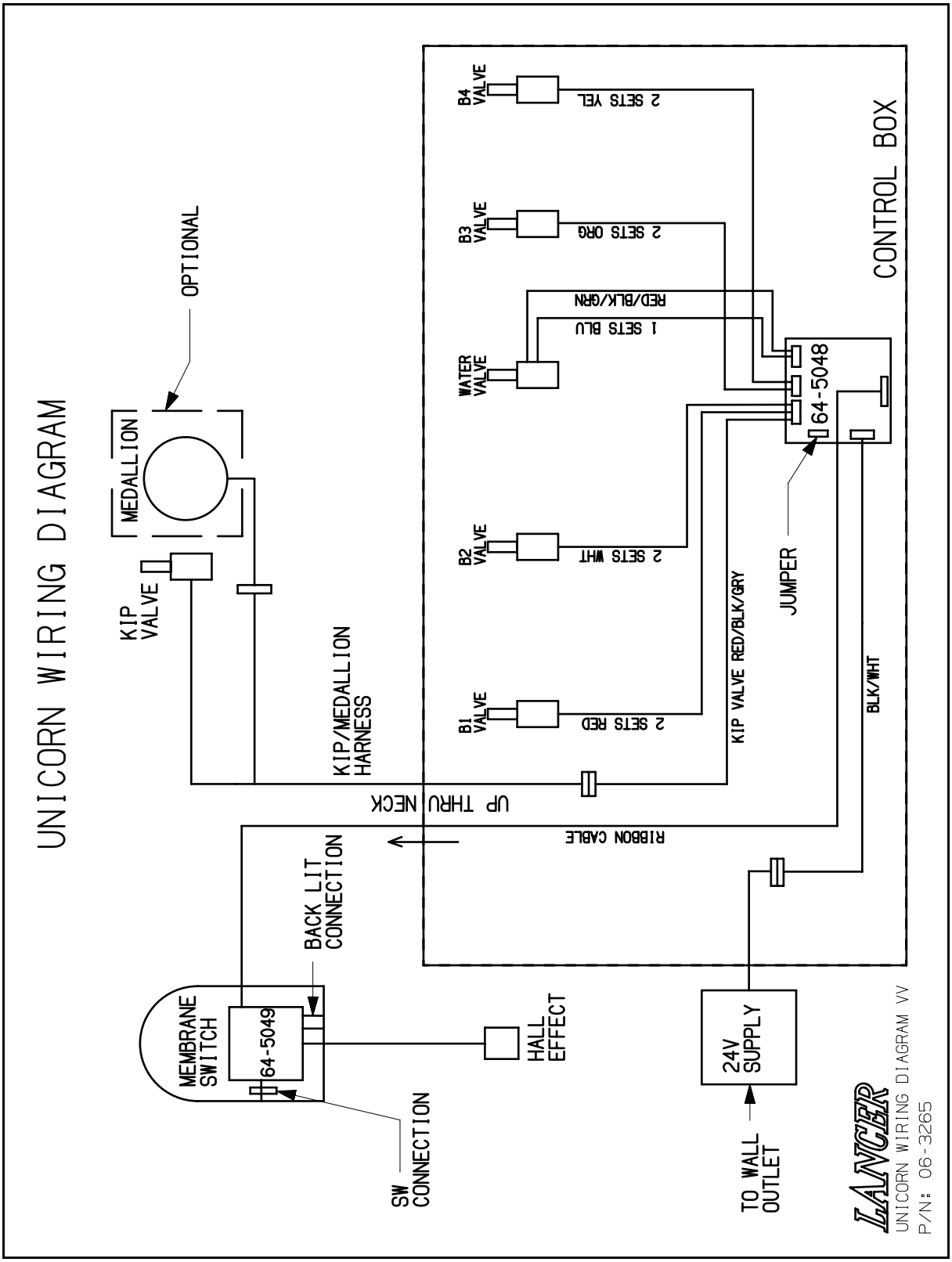

8.10 ŠABLÓNA VÝREZU NA PULTE (neuvedená v mierke)

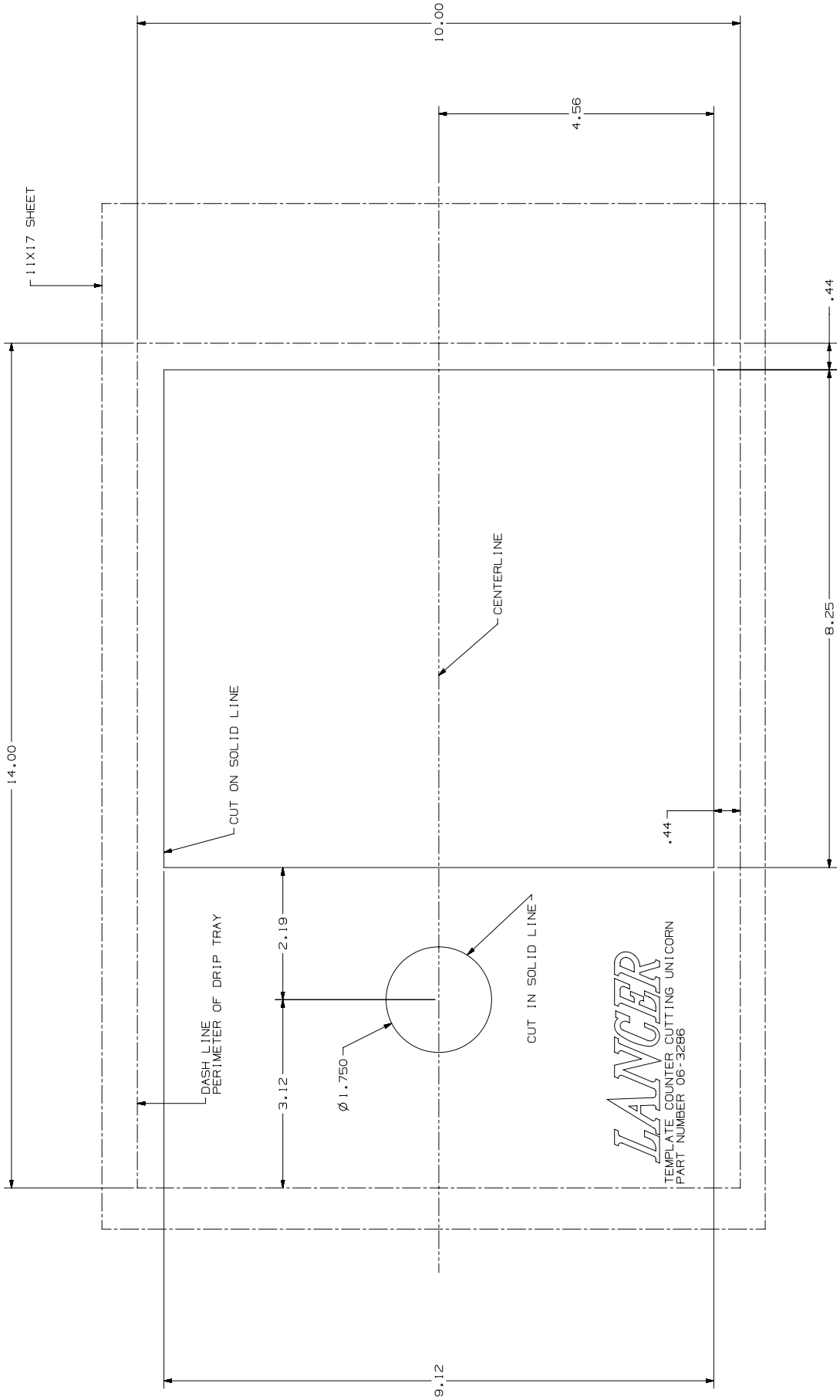

POZNÁMKA

Lancer Corp.
800-729-1500
Záručný servis /technická podpora: 800-729-1550
custserv@lancercorp.com
lancercorp.com