# VÝCEPNÍ STOJAN JEDNOROŽEC

## Návod k instalaci a obsluze

**PN: 28-0883/03-CZH**

**PN 85-3151R - VV**
**PN 85-3161R - LFCV**


Lancer Corp.
6655 Lancer Blvd.
San Antonio, Texas 78219

800-729-1500
Záruka / Technická podpora: 800-729-1550
custserv@lancercorp.com
lancercorp.com


310


Manual PN: 28-0883/03-CZH
POUZE DIGITÁLNÍ VYDÁNÍ - KVĚTEN 2013



„Lancer“ je registrovaná ochranná známka společnosti Lancer © ill Lancer, všechna práva vyhrazena.

**O STOJANU JEDNOROŽEC**

Výčepní stojan jednorožec je navržen s použitím materiálů nejvyšší kvality a nejmodernější technologie, abychom nabídli našim zákazníkům trvalou kvalitu a jedinečný nápojový zážitek.

## OBSAH


**SPECIFIKACE ....3**
**VAROVÁNÍ / BEZPEČNOST / UPOZORNĚNÍ ....4**

ELEKTRICKÉ VAROVÁNÍ ....4
UPOZORNĚNÍ O VODĚ....5
NORMY ADA (ZÁKON PRO AMERIČANY SE ZDRAVOTNÍM POSTIŽENÍM) PRO PŘÍSTUPNÝ DESIGN....5
NEJDŮLEŽITĚJŠÍ ÚDAJE INSTALACE DÁVKOVAČE....6
KONTROLNÍ SEZNAM PŘED INSTALACÍ....7

**1. INSTALACE....8**

1.1 VYBALENÍ DÁVKOVAČE....8
1.2 VOLBA UMÍSTĚNÍ PRO DÁVKOVAČ ....8
1.3 NORMY ADA (ZÁKON PRO AMERIČANY SE ZDRAVOTNÍM POSTIŽENÍM) PRO PŘÍSTUPNÝ DESIGN....8
1.4 INSTALACE JEDNOTKY....8-11
1.5 PŘIPOJENÍ VODOVODNÍ LINKY....12

**2. PRŮBĚH VEDENÍ - RECIRKULAČNÍ CHLADICÍ SOUSTAVA....13**

**3. PŘIPOJENÍ K ELEKTRICKÉ SÍTI....14**

**4. POKYNY PRO ČIŠTĚNÍ A DEZINFEKCI....15**

4.1 ROZTOKY PRO ČIŠTĚNÍ A DEZINFEKCI ....15
4.2 DENNÍ ČIŠTĚNÍ....15
4.3 TÝDENNÍ ČIŠTĚNÍ A DEZINFEKCE ....16
4.4 ČIŠTĚNÍ A DEZINFEKCE KOMPONENTŮ NÁPOJE - SYSTÉMY BAG-IN-BOX....17

**5. PŘEHLED PROGRAMOVÁNÍ ....18**

5.1 PROGRAMOVÁNÍ ZA POUŽITÍ VOLUMETRICKÉHO RUČNÍHO OVLADAČE....19
5.2 KONFIGURACE....19-21
5.3 NASTAVENÍ PRŮTOKU VODY A POMĚRU VODY K SIRUPU (BRIX)-POUZE U LFCV...22
5.4 PROVOZ ....22

**6. ŘEŠENÍ PROBLÉMŮ ....23**

**7. LIKVIDACE DÁVKOVAČE....24**

**8. UKÁZKY, SEZNAM DÍLŮ A SCHÉMATA ZAPOJENÍ....24**

**STOJAN, JEDNOROŽEC, T/C, PC, CC, LFCV - SEZNAM NÁHRADNÍCH DÍLŮ**

8.1 ELEKTRONIKA, NÁHRADNÍ DÍLY LFCV....25
8.2 TRYSKA, NÁHRADNÍ DÍLY LFCV ....26
8.3 VENTIL, NÁHRADNÍ DÍLY LFCV ....27
8.4 SCHÉMA ZAPOJENÍ, LFCV....28

**STOJAN, JEDNOROŽEC, T/C, PC, CC, VV - SEZNAM NÁHRADNÍCH DÍLŮ**

8.4 SCHÉMA ZAPOJENÍ, LFCV....28
8.5 ELEKTRONIKA, VV NÁHRADNÍ DÍLY....29
8.6 VENTIL, NÁHRADNÍ DÍLY VV....30
8.7 VENTIL PRO VODU, NÁHRADNÍ DÍLY VV....31
VENTIL PRO SIRUP, NÁHRADNÍ DÍLY VV ....31
8.8 RŮZNÉ, NÁHRADNÍ DÍLY VV....32
8.9 SCHÉMA ZAPOJENÍ, VV ....33
8.10 VZOR VÝŘEZU PULTU....34

# SPECIFIKACE

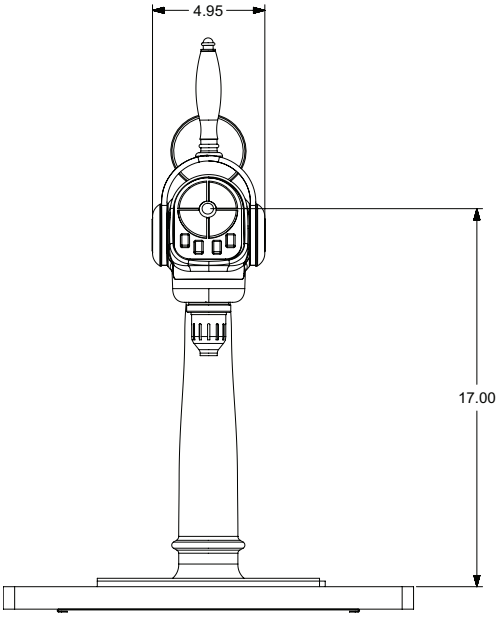


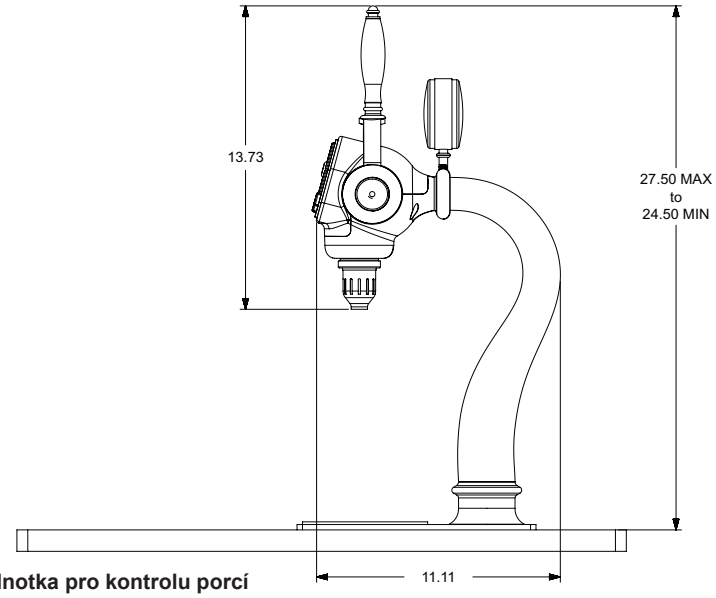


**POZNÁMKA: Jednotka pro kontrolu porcí zobrazena pouze pro ilustrativní účely**

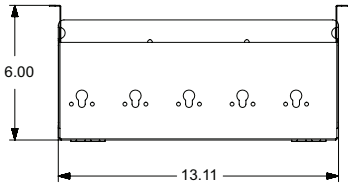


**Propojovací schránka Pohled zepředu**

**Propojovací schránka Boční pohled**

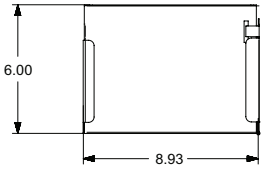


| | | |
|---|---|---|
| **ROZMĚRY**<br>**Výška:** 25,4 palců (645,2 mm)<br>**Šířka:** 4,95 palců (125,7 mm)<br>**Hloubka:** 11,11 palců (282,2 mm)<br><br>**POTŘEBNÝ PROSTOR**<br>**Levá strana:** 6 palců (152,4 mm)<br>**Pravá strana:** 6 palců (152,4 mm)<br>**Horní a zadní:** 6 palců (152,4mm)<br><br>**ELEKTRICKÉ POŽADAVKY SEVERNÍ AMERIKY:**<br>120 VAC 50/60Hz<br><br>**MEZINÁRODNÍ ELEKTRICKÉ POŽADAVKY:**<br>viz ‘PŘIPOJENÍ K ELEKTRICKÉ SÍTI’ na straně 14 | **VÁHA**<br>**Přeprava:** 35 liber (15,88 kg)<br>**Váha pultu:**<br>40 liber (18,1 kg)<br><br>**VYBAVENÍ**<br>**Přívod limonády/obyčejné vody:**<br>1/4” bodec<br>**Přívody značkového sirupu:**<br>1/4” bodec<br><br>**PROVOZNÍ TLAK - PRŮTOK:**<br>2,0 unce za sekundu (44,4 ml/sek) | **OBYČEJNÁ VODA**<br>**Min:** 40 PSIG (0.276 MPA)<br>**Max:** 110 PSIG (0.756 MPA)<br><br>**SIRUP**<br>**Min:** 20 PSIG (0.137 MPA)<br>**Max:** 70 PSIG (0.482 MPA)<br><br>**DIETNÍ SIRUP**<br>**Min:** 10 PSIG (0.068 MPA)<br>**Max:** 70 PSIG (0.482 MPA) |

## VAROVÁNÍ/ADVERTENCIA/AVERTISSEMENT

⚠ Dávkovač je určen pouze pro vnitřní použití. Tato jednotka není hračka. Dávkovač by neměl být používán dětmi nebo nemohoucími osobami bez dohledu. Tento přístroj není určen pro použití osobami (včetně dětí) se sníženými fyzickými, smyslovými nebo duševními schopnostmi či nedostatkem zkušeností a znalostí, pokud jim nebyl udělen dohled nebo pokyny týkající se použití přístroje osobou zodpovědnou za jejich bezpečnost. Tato jednotka není určena pro dávkování mléčných výrobků. Min/max provozní teplota okolí pro dávkovač je v rozmezí od 40 do 105 stupňů Fahrenheita.

⚠ El dispensador sólo debe usarse en interiores. Esta unidad no es un juguete. No la deben usar niños ni personas discapacitadas sin supervisión. Esta unidad no está destinada al uso por parte de personas (incluso niños) con capacidad física, sensorial o mental reducida, o sin experiencia y conocimientos suficientes, a menos que una persona responsable de su seguridad les haya dado supervisión o capacitación en el uso de la unidad. Esta unidad no ha sido diseñada para suministrar productos lácteos. La temperatura ambiente operativa mínima/ máxima para el dispensador es de 40 a 105 grados F.

⚠ Le distributeur est destiné à un usage à l'intérieur seulement. Cet appareil n'est pas un jouet. Il ne devrait pas être utilisé par des enfants ou des personnes infirmes sans surveillance. Cet appareil n'est pas destiné à un usage par des personnes (y compris les enfants) ayant des capacités physiques, sensorielles ou mentales réduites, ou manquant d'expérience et de connaissances, à moins qu'elles obtiennent de la surveillance ou des instructions au sujet de l'utilisation de l'appareil de la part d'une personne chargée de leur sécurité. Cet appareil n'est pas conçu pour distribuer des produits laitiers. La température de service ambiante minimum/maximum pour le distributeur est de 40 à 105 degrés F.

## ELEKTRICKÉ VAROVÁNÍ/ADVERTENCIA ELÉCTRICA/ AVERTISSEMENT ÉLECTRIQUE

⚠ Pro správné elektrické požadavky jednotky zkontrolujte štítek se sériovým číslem dávkovače. Nezapojujte přístroj do elektrické zásuvky, pokud proud zobrazený na štítku se sériovým číslem nesouhlasí s místním dostupným proudem. Při připojování se řiďte všemi místními elektrickými předpisy. Každý dávkovač musí mít samostatný elektrický obvod. Nepoužívejte prodlužovací šňůry s touto jednotkou. 'Nespolčujte' s jinými elektrickými zařízeními ve stejné zásuvce. Klíčový spínač nevypne síťové napětí do primárního vinutí transformátoru. Vždy, než se pustíte do jakékoli vnitřní údržby, odpojte elektrické napájení k jednotce, aby nedošlo ke zranění. Restartovatelný vypínač jističe nesmí být použit jako náhrada pro odpojení dávkovače od napájecího zdroje pro údržbu jednotky. Pouze kvalifikovaný pracovník smí opravovat vnitřní součásti elektrické ovládací skříně. Ujistěte se, že všechny vodní hadice jsou utaženy a jednotky jsou suché dříve, než provedete jakékoli elektrické připojení!

⚠ Verifique la placa con el número de serie del dispensador, donde encontrará los requisitos eléctricos correctos de la unidad. No enchufe la unidad en un tomacorriente de pared a menos que la corriente indicada en la placa con el número de serie concuerde con la corriente local disponible. Al hacer las conexiones, respete todos los códigos eléctricos locales. Cada dispensador debe tener un circuito eléctrico independiente. No use extensiones con esta unidad. No la conecte junto con otros dispositivos eléctricos al mismo tomacorriente. El interruptor de llave no corta el voltaje de línea al transformador primario desconecte siempre la alimentación eléctrica a la unidad para evitar lesiones personales antes de tratar de realizar tareas de mantenimiento. El disyuntor de sobrecarga reseteable no se debe usar como sustituto para desenchufar el dispensador de la fuente de alimentación para realizar tareas de servicio de la unidad. El servicio de los componentes internos de la caja de control eléctrico debe confiarse exclusivamente a personal calificado. Asegúrese de que todas las líneas de agua estén ajustadas y las unidades estén secas antes de hacer conexiones eléctricas.

⚠ Examinez la plaque de numéro de série du distributeur pour connaître les bonnes exigences en matière d'électricité pour l'appareil. Ne le branchez pas à une prise électrique murale à moins que le courant indiqué sur la plaque de numéro de série corresponde au courant local disponible. Respectez tous les codes électriques locaux lorsque vous faites des connexions. Chaque distributrice doit avoir un circuit électrique séparé. N'utilisez pas de cordons prolongateurs avec cet appareil. Ne pas le brancher avec d'autres appareils électriques sur la même prise. L'interrupteur à clé ne coupe pas la tension secteur au transformateur primaire. Débranchez toujours le courant électrique à l'appareil, afin de prévenir des blessures, avant de faire un entretien interne quelconque. Le disjoncteur réarmable ne devrait pas être utilisé au lieu de débrancher le distributeur de la source d'alimentation en électricité pour faire de l'entretien/une réparation de l'appareil. Seul le personnel qualifié devrait faire l'entretien/la réparation des composants internes dans le logement des commandes électriques. Assurez-vous que toutes les conduites d'eau sont étanches et que les appareils sont secs avant de faire des connexions électriques!

## WATER NOTICE/AGUA AVISO/ PRÉAVIS DE L'EAU

⚠ Zajistěte dostatečný přísun pitné vody. Přípojky a armatury vodních hadic přímo připojené ke zdroji pitné vody musí být dimenzovány, instalovány a udržovány v souladu s federálními, státními a místními předpisy. Přívod vody musí být hadice o rozměru alespoň 3/8 palců (9,525 mm) minimálně s 20 PSI (137,9 kPa) tlaku v hadicích, ale nesmí překročit maximum 50 PSI (345 kPa). Vodní tlak překračující 50 PSI (345 kPa) musí být snížen na 50 PSI (345 kPa) s dodaným regulátorem tlaku. Použijte filtr ve vodovodních hadicích, aby nedošlo k poškození zařízení a nepříjemné chuti nápoje. Kontrolujte vodní filtr pravidelně, jak je požadováno místními předpisy. Přívod vody musí být chráněn pomocí vzduchové mezery, zařízením prevence zpětného toku (umístěného proti proudu od vstřikovacího systému CO2) nebo jinou schválenou metodou v souladu se standardy NSF. Netěsnící zpětný ventil přívodu vody umožní perlivé vodě proudit zpět skrz čerpadlo, když se vypne a tak kontaminovat přívod vody. Ujistěte se, že zařízení pro prevenci zpětného toku je v souladu s místními a ASSE standardy. Je povinností instalatéra zajistit soulad.

⚠ Proporcione un suministro adecuado de agua potable. La línea de suministro de agua debe ser de una tubería de por lo menos 3/8 pulgadas (9.525 mm) con una presión de línea mínima de 20 PSI (0.137 MPA) , pero sin superar el máximo de 50 PSI (0.345 MPA). La presión de agua que supere los 50 PSI se debe reducir a 50 PSI (0.345 MPA) con un regulador de presión. Use un filtro en la línea de agua para evitar daños al equipo y cierto sabor raro en las bebidas. Verifique periódicamente el filtro de agua de acuerdo con las condiciones imperantes. El suministro de agua debe estar protegido por una separación de aire, un dispositivo de prevención del contraflujo (situado antes del sistema de inyección de CO2) u otro método aprobado para cumplir las normas NSF. Si la válvula de retención de entrada de agua tuviera pérdidas, permitiría el contraflujo del agua carbonatada a través de la bomba cuando se la detiene y contaminaría el suministro de agua. Asegúrese de que el dispositivo de prevención del contraflujo cumpla con las normas locales y de ASSE. Es responsabilidad del instalador cumplir con estos requisitos.

⚠ Fournissez une alimentation en eau potable adéquate. Les connexions et les dispositifs de conduite d'eau connectés directement à une alimentation en eau potable doivent être calibrés, installés et maintenus selon les lois fédérales, provinciales et locales. La conduite d'alimentation en eau doit être un tuyau d'au moins 3/8 pouces (9.525 millimètres) avec une pression de ligne minimum de 20 LPC (0.137 MPA) , mais ne doit pas dépasser un maximum de 50 LPC (0.345 MPA). Une pression d'eau de plus de 50 LPC (0.345 MPA) doit être réduite à 550 LPC (0.345 MPA) avec le régulateur de pression fourni. Utilisez un filtre dans la conduite d'eau pour éviter des dommages à l'équipement et un goût des boissons qui n'est pas juste. Vérifiez le filtre à eau périodiquement, selon les exigences des conditions locales. L'alimentation en eau doit être protégée au moyen d'un intervalle d'air, un disconnecteur hydraulique (situé en amont du système d'injection de CO2) ou une autre méthode approuvée pour se conformer aux normes de la NSF. Un clapet antiretour pour l'eau entrante qui fuie permettra à l'eau gazeuse de repasser par la pompe quand elle est fermée et de contaminer l'alimentation en eau. Assurez-vous que le disjoncteur hydraulique soit conforme aux normes de l'ASSE et locales. L'installateur est responsable d'assurer la conformité.

## ADA STANDARDS FOR ACCESSIBLE DESIGN

Aby bylo zajištěno, že nápojové služby jsou dostupné pro všechny zákazníky, společnost Lancer doporučuje, aby Výška pultu a volba zařízení byly pečlivě naplánovány. ADA normy z roku 2010 pro přístupný design stanovují
a
že maximální výška dosahu od podlahy nesmí být více než 48", pokud bod dotyku je méně než 10" od přední části pultu, nebo maximálně 46", pokud bod dotyku je více než 10" a méně než 27" od přední části pultu (viz. Obr 1). Pro více informací o právních požadavcích zákazníka ohledně přístupnosti instalovaného zařízení se obraťte na ADA normy z roku 2010 pro přístupný design - http://www.ada.gov.

## DISPENSER INSTALLATION HIGHLIGHTS

***Tato jednotka byla továrně dezinfikována podle specifikací společnosti Lancer.***

Níže jsou uvedeny důležité prvky, které pomohou při úspěšné instalaci.

1. Pokud je dávkovač nainstalován v oblasti choulostivé na ± 10 % variaci v jmenovitém síťovém napětí, zvažte instalaci přepěťové ochrany nebo podobného ochranného zařízení.
2. Tlak přívodu vody: Minimum - 25 PSI (172 kPa, 1,76 kg/cm2, 1,72 BAR); Maximum - 50 PSI (345 kPa, 3,52 kg/cm2, 3,45 BAR); pokud tlak překročí 50 MPa, musí být použit regulátor tlaku vody.
3. Bag-in-box (BIB) balení sirupu musí být v rozmezí 6 stop (1,83 m) od jednotky, pokud jsou použity vnitřní čerpadla sirupu.
4. Nastavení ventilu: Ujistěte se, že teplota nápoje je pod 40°F (4,4°C) před úpravou koeficientu Brix.

## PUNTOS IMPORTANTES EN LA UNIDAD DISPENSADORA

***Esta tin/dad ha sido saneada en fabrica por las especificaciones de Lancer.***

A continuacion se relacionan 6 puntos importantes para una connecta instalacion.

1. Si la unidad va a ser instalada en un area en la que puedan darse variaciones de voltage de + 6 - 10% de su valor nominal, se debe considerar la conveniencia de instalar un estabilizador de corriente o sistema de proteccion similar.
2. Presión de suministro del agua de red: Minimo 25 PSIG (0.172 MPA). Maximo 50 PSIG (0.345 MPA). En unidades sin regulador de presión incorporado, si la presión del agua es superior a 50 PSIG (0.345 MPA) se debe usar un regulador de presión.
3. Los envases de jarabe Bag-In-Box deben setar situados a menos de 6 pies (2 metros) de la unidad cuando se utilicen bombas de jarabe intemas.
4. Ajuste de las valvulas: Cerciórese de que la temperatura de la bebida es inferior a 4.4°C (40°F) antes de regular el coeficiente Brix.

## REGLES DE SECURITE POUR L'NSTALLATION DU DISTRIBUTEUR DE SODAS

***La proprètè da cet ensamable est assurè à l'usine sulvant les spècifications èmis par Lancer .***

Il est essentiel de respecter les 6 points suivants pour l'installation de l'appareil:

1. Si le distributeur es installè dans une zone ou la tension èlectrique nominale est susceptible de variations de (+) 10%, il est conseillè d'installer un appaeil de protection contre les sautes de courant.
2. Pression de l'eau: Minimum 25 PSIG (0.172 MPA); Maximum 50 PSIG (0.345 MPA). Sur les unitès qui n'ont pas de règulateur de pression d'eau incorprè, si la pression d'H2O est supèrieure à 50 PSIG (0.345 MPA), un règulateur de pression d'eau doit etre utilsisè.
3. Le sac dans les paquets de sirop doit etre à 1,83 m. au plus de l'unitè quand on utilise les pompes à sirop internes.
4. Règlage des valves: S'assurer que la tempèrature de la boisson est infèrieure a 4.4°C (40°F) avant de règler le degrè Brix.

# KONTROLNÍ SENZAM PŘED INSTALACÍ

## DŘÍVE NEŽ ZAČNETE

Každá jednotka je testována v provozních podmínkách a před odesláním důkladně zkontrolována. V době přepravy, dopravce přijímá odpovědnost za jednotku. Po obdržení jednotky, pečlivě zkontrolujte obal pro viditelné škody. Existuje-li škoda, požádejte dopravce o záznam poškození na nákladním listu a podejte reklamaci s dopravcem.

| NÁSTROJE A PŘÍSLUŠENSTVÍ | |
|---|---|
| ☐ CO2 regulační sada | ☐ Nápojové hadice |
| ☐ CO2 zásoba | ☐ Vodní booster (pokud třeba) |
| ☐ Vzdálený systém | ☐ Oetiker |
| ☐ Svorky/vybavení Klíče | ☐ Plochý šroubovák |
| ☐ Řezák na hadice | ☐ Vrtačka |

| SYSTÉM BIB | |
|---|---|
| ☐ BIB stojan | ☐ BIB regulační sada |
| ☐ BIB konektory - ověřte správné množství pro sestavení sirupu | |
| ☐ BIB krabice sirupu | ☐ Dálkové chlazení/systém karbonizace |

| ZVAŽTE NÁSLEDUJÍCÍ PŘED INSTALACÍ | |
|---|---|
| ☐ Hadice zásoby vody | ☐ Je kuchyňská linka o tloušťce nejméně 1 palce? |
| ☐ Uzemněné elektrické zásuvky | ☐ Drenáž |
| ☐ Máte dostatek prostoru pro instalaci dávkovače a propojovací schránky? | |

### TENTO NÁVOD SE VZTAHUJE K NÁSLEDUJÍCÍM JEDNOTKÁM

| | |
|---|---|
| **85-3151R-21-11111-00** | **STOJAN, JEDNOROŽEC, RECIRC, TC, PC, CC, VV-R, GI** |
| **85-3151R-21-11111** | **STOJAN, JEDNOROŽEC, RECIRC, TC, PC, CC, VV-R** |
| **85-3151R-20-11111-22** | **STOJAN, JEDNOROŽEC, TC, PC, CC, VV-R, AUS** |
| **85-3161R-21-11111** | **STOJAN, JEDNOROŽEC, TC, PC, CC, LFCV-R** |
| **85-3161R-21-11111-00** | **STOJAN, JEDNOROŽEC, TC, PC, CC, LFCV-R, GI** |
| **85-3161R-21-21222** | **STOJAN, JEDNOROŽEC, RECIRC, TC, PC, GB.LFCV-R** |
| **85-3161R-21-21222-00** | **STOJAN, JEDNOROŽEC, RECIRC, TC, PC, GB.LFCV-R, GI** |
| **85-3161R-21-23222** | **STOJAN, JEDNOROŽEC, RECIRC, TC, NOPC, GB, LFCV-R*** |
| **85-3161R-21-23222-00** | **STOJAN, JEDNOROŽEC, RECIRC, TC, NOPC, GB, LFCV-R, GI*** |
| **85-3161R-21-31332** | **STOJAN, JEDNOROŽEC, RECIRC, TC, PC, PI, LFCV-R** |
| **85-3161R-21-31332-00** | **STOJAN, JEDNOROŽEC, RECIRC, TC, PC, PI, LFCV-R, GI** |
| **85-3161R-20-31332-22** | **STOJAN, JEDNOROŽEC, RECIRC, T/C, PC, PI, LFCV-R, AUS** |

**LEGENDA**

| | | |
|---|---|---|
| TC – přes pult | PC – řízení porcí | NOPC – bez řízení porcí (*samoobslužný) |
| R – recirkulace (RECIRC) | AUS – Austrálie | GI – bez transformátoru (pouze mezinárodní)) |

# 1. INSTALACE

## 1.1 VYBALOVÁNÍ DÁVKOVAČE

A. Dávkovač společnosti Lancer je dodáván v rýhované přepravní krabici.
B. Vyjměte dávkovač z rýhované přepravní krabice.
C. Zkontrolujte přístroj a díly pro skryté vady. Existuje-li škoda, upozorněte dodávajícího přepravce a podejte reklamaci proti dopravci.

## 1.2 VOLBA UMÍSTĚNÍ

A. Zvolte umístění pultu, který se nachází v blízkosti řádně uzemněné elektrické zásuvky a přívodu vody, jež splňuje požadavky uvedené v Kapitole 1.6.
B. Přístroj je navržen tak, aby byl doplňován dálkovým systémem chlazení nebo dálkovým ledem chlazeným systémem. Viz pokyny výrobce pro instalaci.

## 1.3 NORMY ADA PRO PŘÍSTUPNÝ DESIGN

Aby bylo zajištěno, že nápojové služby jsou dostupné pro všechny zákazníky, společnost Lancer doporučuje, aby výška pultu a volba zařízení byly pečlivě naplánovány. ADA normy z roku 2010 pro přístupný design stanovují, že maximální výška dosahu od podlahy nesmí být více než 48”, pokud bod dotyku je méně než 10” od přední části pultu, nebo maximálně 46”, pokud bod dotyku je více než 10” a méně než 27” od přední části pultu (viz. Obr 1).

Pro více informací o právních požadavcích zákazníka ohledně přístupnosti instalovaného zařízení se obraťte na ADA normy z roku 2010 pro přístupný design - http://www.ada.gov.

**Obrázek 1**

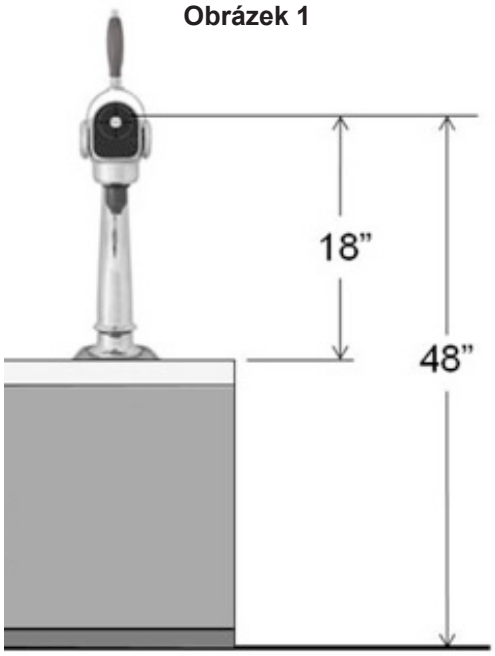


## 1.4 INSTALACE JEDNOTKY

### A. INSTALACE ODKAPÁVACÍHO PLECHU

1. Zkontrolujte umístění pultu, kde má být jednotka instalována. Ověřte, zda je zvolený pult dostatečně silný, aby bezpečně unesl hmotnost instalované jednotky poté, co je proveden výřez pro jednotku.
2. Použijte vzor výřezu pultu poskytnutý v instalační sadě pro správné rozměry.

   **POZNÁMKA:** Ideální pult pro instalaci by měl měřit nejméně 1” v tloušťce.
3. Vyřízněte požadované otvory, jak je znázorněno na výřezu pultu pro odkapávací plech a rameno pípy.
4. Umístěte odkapávací plech do pultu.

**Obrázek 2. Přehled jednotky**

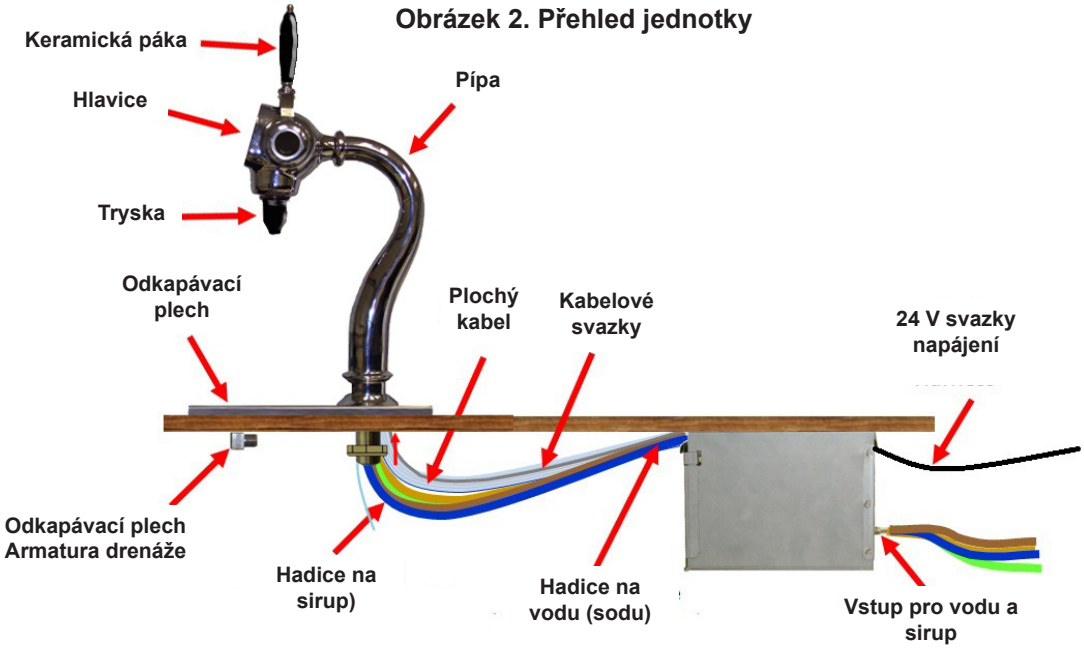


## 1.4 INSTALACE JEDNOTKY - POKRACOVANI

### B. INSTALACE PÍPY

1. Nasměrujte plochý kabel, kabelový svazek a hadice pro sirup/vodu skrze otvor montáž plechu (Obr 3a).
2. Protáhněte rameno pípy skrz otvor v odkapávacím plechu (Obr 3b). Umístěte pípu společně s tlačítky pro výběr a tryskou nad odkapávací plech.
3. Nasměrujte plochý kabel, kabelové svazky a vodovodní linky skrz matici. Poté navlékněte matici na rameno a utáhněte, aby byla pípa upevněna na pultu (Obr 3c).

**POZNÁMKA:** Aby nedošlo k poškození keramické páky, buďte opatrní a zabraňtě přílišnému utažení.

**Obrázek 3. Instalace pípy**

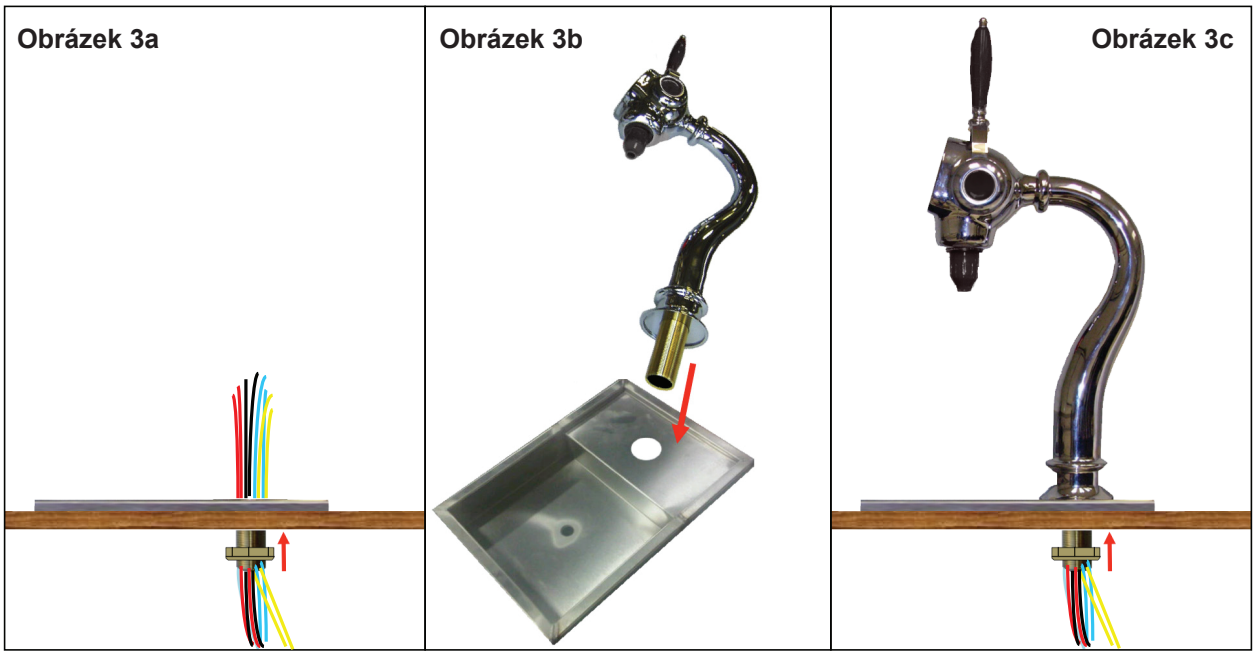

## C. INSTALACE PROPOJOVACÍ SCHRÁNKY

**POZNÁMKA:** Plochý kabel pípy, svazek, hadice pro sirup a vodu jsou dlouhé 36 palců. Umístění propojovací schránky musí být pod pultem v rozmezí 2' od pípy/odkapávacího plechu. Propojovací schránka se posouvá na závěsné konzole pro odkrytí součástek (Obr 4). Doporučuje se, aby propojovací schránka byla připevněna tak, že vstupní armatury směřují k zadní části, čímž se může přístupový panel sklopit pro přístup k vnitřku schránky.

**VAROVÁNÍ** NEINSTALUJTE ANI NENASTAVTE PROPOJOVACÍ SCHRÁNKU NA ZEMI. JEDNÁ SE O NEBEZPEČÍ ÚRAZU ELEKTRICKÝM PROUDEM.

**ADVERTENCIA ELÉCTRICA** NO INSTALAR O CONFIGURAR LA CAJA DE EMPALME EN EL SUELO. SE TRATA DE UN RIESGO DE DESCARGA ELÉCTRICA.

**AVERTISSEMENT ÉLECTRIQUE** NE PAS INSTALLER OU CONFIGURER LA BOÎTE DE JONCTION SUR LE TERRAIN. IL S'AGIT D'UN RISQUE DE CHOC ÉLECTRIQUE.

**Obrázek 4**

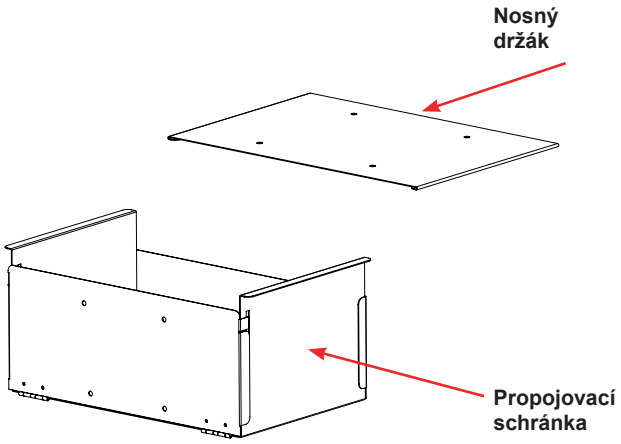


**Obrázek 5**

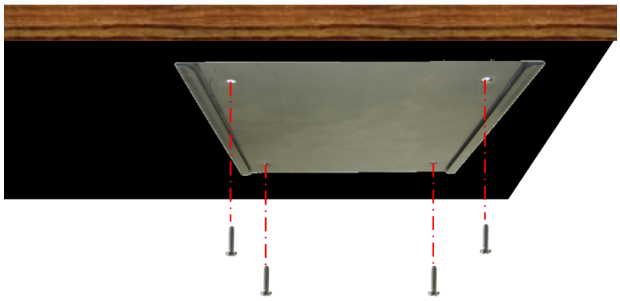

1. Umístěte nosný držák tak, aby bylo zajištěno, že existuje dostatečný prostor pro spojovací linky, aby bylo možné posunout schránku vpřed pro údržbu.
2. Upevněte nosný držák ke spodní části pultu za pomoci čtyř šroubů (Obr 5).
3. Zarovnejte příruby propojovcí schránky s vodítky držáku, zasuňte schránku pod pult(Obr 6).

**Obrázek 6**

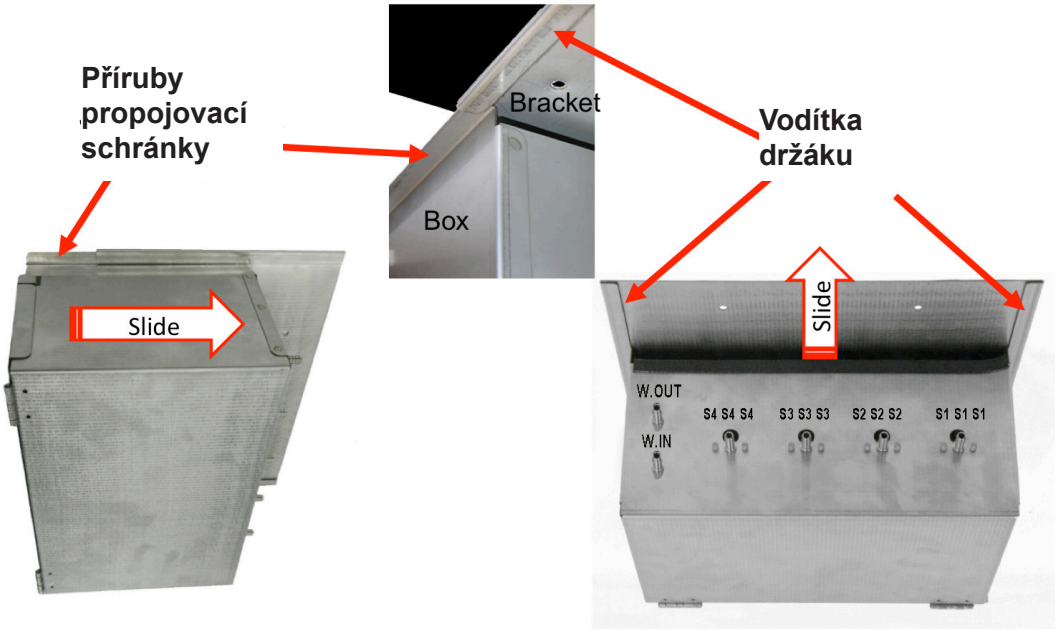

## D. SCHÉMATA ZAPOJENÍ PROPOJOVACÍ SCHRÁNKY

### 1. ZAPOJTE NÁSLEDUJÍCÍ, JAK PRO Volumetrické (VV) MODELY TAK PRO MODELY Lancer ventil regulující průtok (LFVC):

a. Různé svazky ventilu pro sirup od pípy Jednorožec až po vhodné připojení v propojo vací schránce. Obraťte se na schéma zapojení v propojovací schránce.
b. Připojte medailon svazek (PN 52-3348) od pípy Jednorožec až po vhodné připojení v propojovací schránce.
c. Připojte plochý kabel (PN 52-3346) k prostoru hlavní desky (PN 64-5048) označené symbolem J8 (v propojovací schránce).
d. Připojte svazek napájecího kabelu (PN 52-3348) k prostoru hlavní desky označené symbolem J1.

**POZNÁMKA: V TENTO OKAMŽIK NEPŘIPOJUJTE KE ZDROJI NAPÁJENÍ.**

e. Pro modely VV Models, pokračujte ke Kroku 3. LFCV Pro modely LFCV, pokračujte ke Kroku 2.

**Obrázek 7. LFCV**

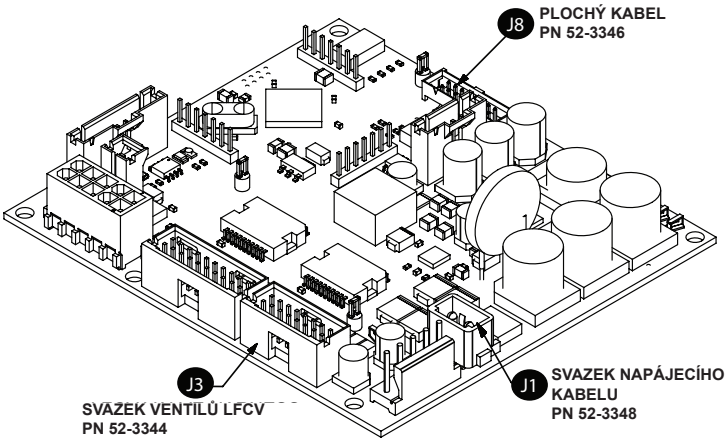


### 2. POUZE PRO MODELY LFCV:

a. Připojte svazek ventilů LFCV (PN 52-3344) k prostoru desky voleb označené symbolem J3.
b. Pokračujte ke **KAPITOLE E. ZAPOJENÍ VODOVODNÍCH HADIC PROPOJOVACÍ SCHRÁNKY**

### 3. POUZE PRO MODELY VV:

a. Připojte VV KIP elektromagnetický svazek (PN 52-3359) k prostoru hlavní desky označené symbolem J3.
b. Připojte VV elektromagnetický svazek (PN 52-3360) k prostoru hlavní desky označené symbolem J4.
c. Připojte VV vodní svazek (PN 52-3361) k prostoru hlavní desky označené symbolem J5.

**Obrázek 8. VV**

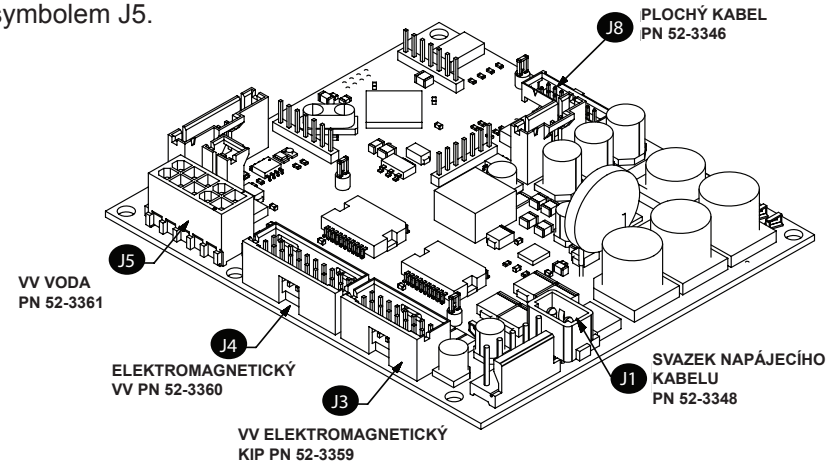

## 1.5 PŘIPOJENÍ VODOVODNÍCH LINEK

### A. PŘIPOJENÍ K ZÁSOBĚ VODY

1. Použijte nůž na hadice při řezání hadic. Řezání hadic pilou bude mít za následek plastické hobliny, které by mohly ucpat kontroly průtoku v dávkovacím ventilu.
2. Zajistěte dostatečný přísun pitné vody. Přípojky a armatury vodovodních hadic přímo připojené ke zdroji pitné vody musí být dimenzovány, instalovány a udržovány v sou ladu s federálními, státními a místními předpisy. Musí být zajistěn dostatečný přísun pitné vody. Doporučuje se, aby byl snadno přístupný vypínač přívodu. Linka pro přívod vody musí být nejméně 3/8 palců (9,525 mm) dlouhá hadice s minimálním tlakem v hadicích 20 PSI (137,9 kPa), ale nesmí překročit maximum 50 PSI (344,74 kPa). Vodní tlak překračující 50 PSI (344,74 kPa) musí být snížen na 50 PSI (344,74 kPa) za pomoci regulátoru tlaku. Použijte filtr* ve vodovodních hadicích, aby nedošlo k poškození zařízení a nepříjemné chuti nápoje.

   * Filtr o nejméně 100 mesh [100 vláken na 25 mm (jeden palec)] musí být okamžitě in stalován proti proudu u všech klapek zpětného proudu typu kontrolního ventilu používaného pro ochranu přívodu vody. Obrazovka musí být přístupná a odstran itelná pro čištění a náhradu. Kontrolujte vodní filtr pravidelně, jak je požadováno místními předpisy. Zásoby vody musí být chráněny pomocí vzduchové mezery, zařízením prevence zpětného toku (umístěného proti proudu od vstřikovacího systému CO2) nebo jinou schválenou metodou v souladu se standardy NSF. Nepřipojujte ke zdroji ohřívané (horké) vodz nebo ke zdroji vody dodávajícího měkkou vodu. Toto by mohlo způsobit nadměrné pěnění.

**VAROVÁNÍ** KONTROLUJTE VODNÍ FILTR PRAVIDELNĚ, JAK JE POŽADOVÁNO MÍSTNÍMI PŘEDPISY. JE POVINNOSTÍ INSTALATÉRA ZAJISTIT SOULAD.

**ADVERTENCIA** VERIFIQUE PERIÓDICAMENTE EL FILTRO DE AGUA DE ACUERDO CON LAS CONDICIONES IMPERANTES. ES RESPONSABILIDAD DEL INSTALADOR CUMPLIR CON ESTOS REQUISITOS.

**AVERTISSEMENT** VÉRIFIEZ LE FILTRE À EAU PÉRIODIQUEMENT, SELON LES EXIGENCES DES CONDITIONS LOCALES. L'INSTALLATEUR EST RESPONSIBLE D'ASSURER LA CONFORMITÉ.

### B. ZAPOJENÍ VODOVODNÍCH HADIC PROPOJOVACÍ SCHRÁNKY - PRO MODELY LFCV

**POZNÁMKA:** Doporučuje se, aby vodovodní hadice u pípy byla vedena ven zadní částí propo jovací schránky.

1. Vsuňte hadice pro sirup a vodu (od pípy jednorožec) do příslušných otvorů pro sirup a vodu v zadní části propojovací schránky. Viz Obr 5.
2. Jsou zde 2 (dvě) 1/4" OD recirkulační vodní hadice, označeny jako RECIRC. Zapojte obě do John Guest konektorů přepážky.
   **POZNÁMKA:** Jakékoli z RECIRC hadic lze zapojit v horní části.
3. Použijte přiměřeně izolaci malého průměru pro zakrytí všech hadic pro vodu a sirup.
4. Zajistěte všechny armatury za pomoci červených zajišťovacích spon.

**Obrázek 9**

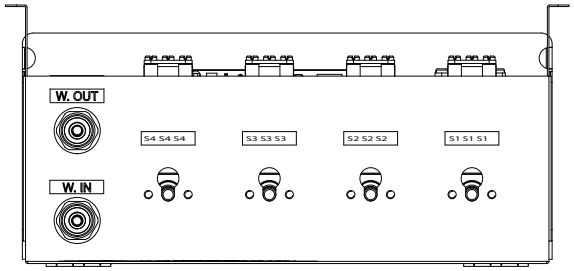


### C. ZAPOJENÍ VODOVODNÍCH HADIC PROPOJOVACÍ SCHRÁNKY - VOLUMETRICKÝ

**POZNÁMKA:** Doporučuje se, aby vodovodní hadice u pípy byly vedeny ven zadní částí propo jovací schránky.

1. Vsuňte hadice pro sirup a vodu (od pípy jednorožec) do příslušných otvorů pro sirup a vodu v zadní části propojovací schránky. Obraťte se na Obr 5.
2. Připojte vodní hadice ve tvaru písmene 'H' k John Guest konektorům přepážky.
   **POZNÁMKA:** Jakékoli z RECIRC hadice lze zapojit v horní části.
3. Zajistěte všechny armatury za pomoci příchytek.

## 2. PRŮBĚH VEDENÍ - RECIRKULAČNÍ CHLADICÍ SOUSTAVA

**POZNÁMKA: OBRAŤTE SE NA POKYNY VÝROBCE K INSTALACI CHLADÍCÍCH SYSTÉMŮ**

**A.** **SIRUP -** Zaveďte a připojte nápojové hadice mezi otvorem pro sirup recirkulační chladicí soustavy a přívodem propojovací schránky. Opakujte pro jednotlivé sirupy.

**B.** **VODA -** Zaveďte a připojte nápojové hadice mezi otvorem pro sirup recirkulační chladicí soustavy a vodním přívodem a výpustí propojovací schránky. Zajistěte izolaci hadic.

**C.** **DRENÁŽ -** Zaveďte a připojte drenážové hadice mezi odkapávacím plechem pípy a odtokem zařízení. Dodržujte všechna místní zdravotní a bezpečnostní nařízení při provádění tohoto kroku.

**D.** **PŘIPOJTE ARMATURU 'Y'**

1. Zaveďte a připojte nápojové hadice mezi recirkulační výpustí a armaturou 'Y' u propojo vací schránky.
2. Zaveďte a připojte nápojové hadice mezi armaturou 'Y' u propojovací schránky a recirkulačním přívodem.
3. Zaveďte a připojte nápojové hadice mezi armaturou 'Y' a přívodem vody u propojovací schránky.
4. Zajistěte izolaci veškerých hadic.

**Obrázek 10**

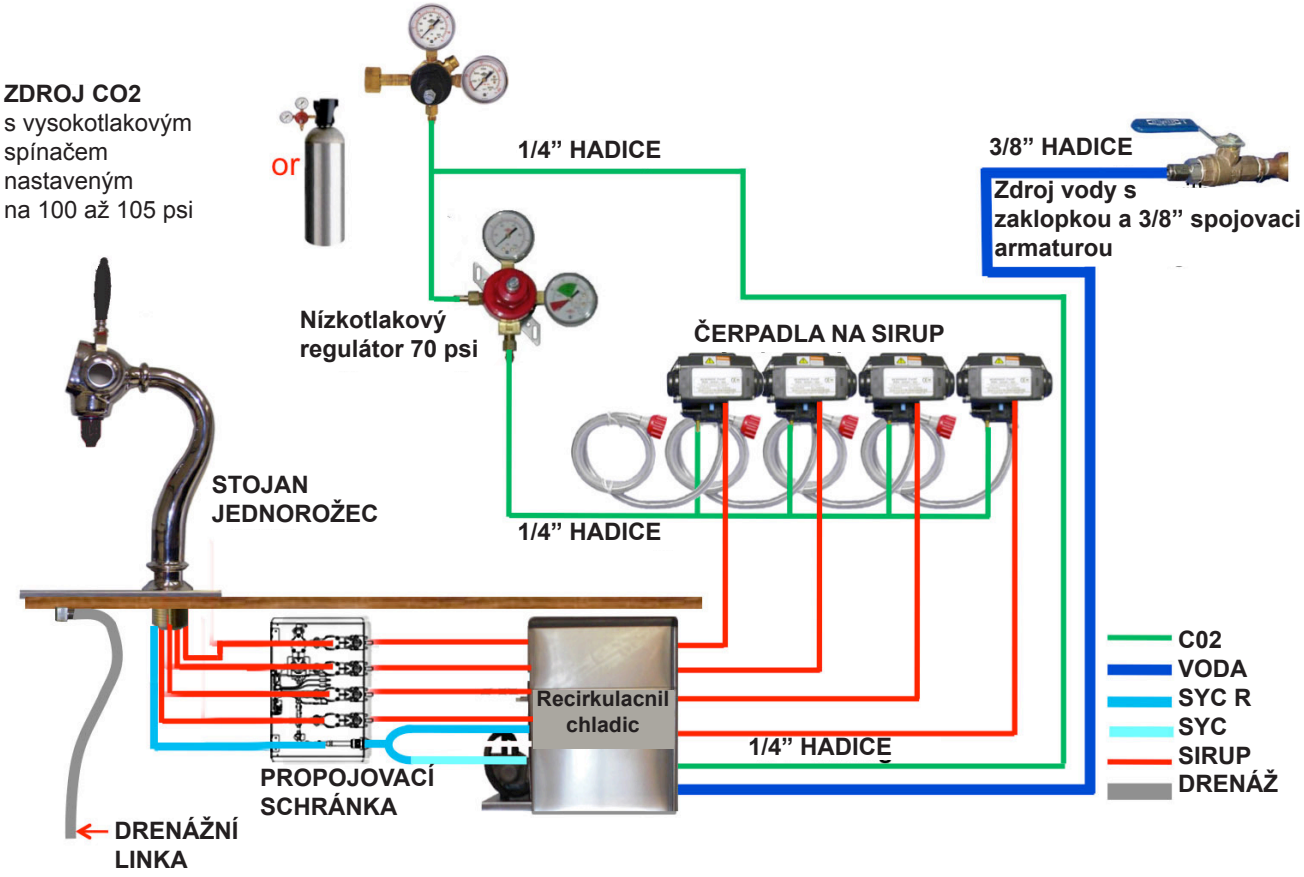

## 3. PŘIPOJENÍ K ELEKTRICKÉ SÍTI

**POZNÁMKA:** Kromě následujících požadavků, dodržujte ELEKTRICKÁ VAROVÁNÍ A UPOZORNĚNÍ, strana 4.

**POŽADAVKY PRO JEDNOTKY SEVERNÍ AMERIKY:**
Zapojte poskytnutý transformátor (PN 25-0069/01) do vhodné zásuvky.

**POŽADAVKY PRO MEZINÁRODNÍ TRANSFORMÁTOR (NEPOSKYTNUTY):**
Jmenovité napětí 50 VA nebo vyšší, primární napětí, jak je požadováno, a sekundární napětí 24 VAC. Doporučuje se, ochrana proti nadproudu a přepětí. Kabely konektoru pro transformátor jsou zahrnuty v jednotce.

**VAROVÁNÍ** PRO SPRÁVNÉ ELEKTRICKÉ POŽADAVKY JEDNOTKY ZKONTROLUJTE ŠTÍTEK SE SÉRIOVÝM ČÍSLEM DÁVKOVAČE. NEZAPOJUJTE PŘÍSTROJ DO ELEKTRICKÉ ZÁSUVKY, POKUD PROUD ZOBRAZENÝ NA ŠTÍTKU SE SÉRIOVÝM ČÍSLEM NESOUHLASÍ S MÍSTNÍM DOSTUPNÝM PROUDEM. TATO JEDNOTKA MUSÍ BÝT ŘÁDNĚ UZEMNĚNA, ABY NEDOŠLO K MOŽNÝM SMRTELNÝM ÚRAZŮM ELEKTRICKÝM PROUDEM NEBO K VÁŽNÉMU ZRANĚNÍ PROVOZOVATELE. NAPÁJECÍ KABEL MÁ UZEMNĚVACÍ KOLÍK SE TŘEMI ŠPICEMI. POKUD NENÍ DOSTUPNÁ UZEMŇOVACÍ ELEKTRICKÁ ZÁSUVKA SE TŘEMI OTVORY, POUŽIJTE SCHVÁLENOU METODU PRO UZEMNĚNÍ JEDNOTKY. PŘI PŘIPOJOVÁNÍ SE ŘIĎTE VŠEMI MÍSTNÍMI ELEKTRICKÝMI PŘEDPISY. KAŽDÉ NAPÁJENÍ MUSÍ MÍT SAMOSTATNÝ ELEKTRICKÝ OBVOD. NEPOUŽÍVEJTE PRODLUŽOVACÍ KABELY. ‘NESPOLČUJTE’ S JINÝMI ELEKTRICKÝMI ZAŘÍZENÍMI VE STEJNÉ ZÁSUVCE. KLÍČOVÝ SPÍNAČ NEVYPNE SÍŤOVÉ NAPĚTÍ DO PRIMÁRNÍHO VINUTÍ TRANSFORMÁTORU. VŽDY, NEŽ SE PUSTÍTE DO JAKÉKOLI VNITŘNÍ ÚDRŽBY, ODPOJTE ELEKTRICKÉ NAPÁJENÍ K JEDNOTCE, ABY NEDOŠLO KE ZRANĚNÍ. POUZE KVALIFIKOVANÝ PRACOVNÍK SMÍ OPRAVOVAT VNITŘNÍ SOUČÁSTI ELEKTRICKÉ OVLÁDACÍ SKŘÍNĚ. UJISTĚTE SE, ŽE VŠECHNY VODOVODNÍ HADICE JSOU UTAŽENY A JEDNOTKY JSOU SUCHÉ DŘÍVE, NEŽ PROVEDETE JAKÉKOLI ELEKTRICKÉ PŘIPOJENÍ!

**ADVERTENCIA** VERIFIQUE LA PLACA CON EL NÚMERO DE SERIE DEL DISPENSADOR, DONDE ENCONTRARÁ LOS REQUISITOS ELÉCTRICOS CORRECTOS DE LA UNIDAD. NO ENCHUFE LA UNIDAD EN UN TOMACORRIENTE DE PARED A MENOS QUE LA CORRIENTE INDICADA EN LA PLACA CON EL NÚMERO DE SERIE CONCUERDE CON LA CORRIENTE LOCAL DISPONIBLE. ESTA UNIDAD DEBE ESTAR DEBIDAMENTE CONECTADO A TIERRA PARA EVITAR POSIBLES CHOQUES ELÉCTRICOS MORTALES O LESIONES GRAVES AL OPERADOR. LE BLOC D’ALIMENTATION DOIT ÊTRE MIS À LA TERRE ÉLECTRIQUEMENT CORRECTEMENT POUR ÉVITER DES BLESSURES GRAVES OU UNE DÉCHARGE ÉLECTRIQUE MORTELLE. LE CORDON D’ALIMENTATION A UNE FICHE À TROIS BRANCHES MISE À LA TERRE. SI AUCUNE PRISE DE COURANT ÉLECTRIQUE À TROIS TROUS N’EST DISPONIBLE, UTILISEZ UNE MÉTHODE APPROUVÉE POUR METTRE L’UNITÉ À LA TERRE. AL HACER LAS CONEXIONES, RESPETE TODOS LOS CÓDIGOS ELÉCTRICOS LOCALES. CADA DISPENSADOR DEBE TENER UN CIRCUITO ELÉCTRICO INDEPENDIENTE. NO USE EXTENSIONES CON ESTA UNIDAD. NO LA CONECTE JUNTO CON OTROS DISPOSITIVOS ELÉCTRICOS AL MISMO TOMACORRIENTE. EL INTERRUPTOR DE LLAVE NO CORTA EL VOLTAJE DE LÍNEA AL TRANSFORMADOR PRIMARIO. DESCONECTE SIEMPRE LA ALIMENTACIÓN ELÉCTRICA A LA UNIDAD PARA EVITAR LESIONES PERSONALES ANTES DE TRATAR DE REALIZAR TAREAS DE MANTENIMIENTO. EL SERVICIO DE LOS COMPONENTES INTERNOS DE LA CAJA DE CONTROL ELÉCTRICO DEBE CONFIARSE EXCLUSIVAMENTE A PERSONAL CALIFICADO. ASEGÚRESE DE QUE TODAS LAS LÍNEAS DE AGUA ESTÉN AJUSTADAS Y LAS UNIDADES ESTÉN SECAS ANTES DE HACER CONEXIONES ELÉCTRICAS.

**EXIGENCES DE MISE À LA TERRE** EXAMINEZ LA PLAQUE DE NUMÉRO DE SÉRIE DU DISTRIBUTEUR POUR CONNAÎTRE LES BONNES EXIGENCES EN MATIÈRE D’ÉLECTRICITÉ POUR L’APPAREIL. NE LE BRANCHEZ PAS À UNE PRISE ÉLECTRIQUE MURALE À MOINS QUE LE COURANT INDIQUÉ SUR LA PLAQUE DE NUMÉRO DE SÉRIE CORRESPONDE AU COURANT LOCAL DISPONIBLE. L’UNITÉ DOIT ÊTRE MISE À LA TERRE ÉLECTRIQUEMENT POUR ÉVITER UNE DÉCHARGE ÉLECTRIQUE MORTELLE OU DES BLESSURES GRAVES POSSIBLES À L’OPÉRATEUR. LE BLOC D’ALIMENTATION DOIT ÊTRE MIS À LA TERRE ÉLECTRIQUEMENT CORRECTEMENT POUR ÉVITER DES BLESSURES GRAVES OU UNE DÉCHARGE ÉLECTRIQUE MORTELLE. LE CORDON D’ALIMENTATION A UNE FICHE À TROIS BRANCHES MISE À LA TERRE. SI AUCUNE PRISE DE COURANT ÉLECTRIQUE À TROIS TROUS N’EST DISPONIBLE, UTILISEZ UNE MÉTHODE APPROUVÉE POUR METTRE L’UNITÉ À LA TERRE. RESPECTEZ TOUS LES CODES ÉLECTRIQUES LOCAUX LORSQUE VOUS FAITES DES CONNEXIONS. CHAQUE SOURCE D’ALIMENTATION DOIT AVOIR UN CIRCUIT ÉLECTRIQUE SÉPARÉ. N’UTILISEZ PAS DE CORDONS PROLONGATEURS. NE BRANCHEZ PAS PLUSIEURS APPAREILS ÉLECTRIQUES À LA MÊME PRISE DE COURANT. L’INTERRUPTEUR À CLÉ NE COUPE PAS LA TENSION SECTEUR AU TRANSFORMATEUR PRIMAIRE. DÉCONNECTEZ TOUJOURS L’ALIMENTATION EN ÉLECTRICITÉ À LA DISTRIBUTRICE AVANT DE FAIRE DE L’ENTRETIEN INTERNE. SEUL LE PERSONNEL QUALIFIÉ DEVRAIT FAIRE L’ENTRETIEN/LA RÉPARATION DES COMPOSANTS INTERNES DANS LE LOGEMENT DES COMMANDES ÉLECTRIQUES. ASSUREZ-VOUS QUE TOUTES LES CONDUITES D’EAU SONT ÉTANCHES ET QUE LES APPAREILS SONT SECS AVANT DE FAIRE DES CONNEXIONS ÉLECTRIQUES!

## 4. POKYNY PRO ČIŠTĚNÍ A DEZINFEKCI

A. Postupy pro čištění a dezinfekci zde uvedené se týkají zařízení společnosti Lancer uvedené v tomto návodu. Pokud je čištěno jiné zařízení, postupujte podle pokynů stanovených výrobcem daného zařízení.

B. Zařízení společnosti Lancer (nové nebo opravené) je zasíláno z továrny čištěné a dezinfikované v souladu s postupy NSF. Zařízení musí být vyčištěno a dezinfikováno poté, co je instalace dokončena. Provozovatel zařízení musí poskytnout nepřetržitou údržbu, jak je požadováno tímto návodem a pokyny státního a místního zdravotního oddělení, aby bylo zajištěno, že vhodné provozní a dezinfekční požadavky jsou splněny.

C. Čištění a dezinfekce musí být prováděny pouze vyškoleným personálem. Při čištění a dezinfekci musí být použity sanitární rukavice. Musí být dodržena platná bezpečnostní opatření. Musí být dodržovány pokyny varování na produktu, který je používán.

D. Další požadované zásoby: 1) čisté látkové ručníky, 2) kbelík, 3) tryska navíc, 4) sanitární rukavice a 5) malý kartáč PN 22-0017 z instalační sady.

### 4.1 ROZTOKY PRO ČIŠTĚNÍ A DEZINFEKCI

**ČISTÍCÍ ROZTOK:** Smíchejte mírný, neabrazivní čisticí prostředek (např. laureth sodný, saponát na nádobí) s čistou, pitnou vodou při teplotě 90 až 110 °F (32 až 43 °C). Poměr směsi je jedna unce čistícího prostředku ku dvoum galonům vody. Připravte minimálně pět galonů čistícího roztoku. Nepoužívejte abrazivní čistící prostředky nebo rozpouštědla, jelikož mohou způsobit trvalé poškození jednotky. Zajistěte, že propláchnutí je důkladné za použití čisté, pitné vody při teplotě 90 až 110 stupňů Fahrenheita. Rozšířené délky produktových řad mohou vyžadovat další čistící roztok.

**DEZINFEKČNÍ ROZTOKY:** Připravte dezinfekční roztoky v souladu s písemným doporučením výrobce a bezpečnostních pokynů. Roztok musí poskytnout 50 až 100 dílů na milión (PPM) chlóru (např. chlornan sodný nebo bělidlo). Minimálně pět galonů dezinfekčního roztoku musí být připraveno. Jakýkoli dezinfekční roztok může být použit, pokud je připraven v souladu s písemným doporučením výrobce a bezpečnostních pokynů a poskytne 50 až 100 dílů na milión (PPM) chlóru.

**VAROVÁNÍ** ODPOJTE DÁVKOVAČ BĚHEM ÚDRŽBY, ČIŠTĚNÍ A DEZINFEKCE.

**ADVERTENCIA** DURANTE EL SERVICIO, LA LIMPIEZA Y LA ESTERILIZACIÓN, DESENCHUFE EL DISPENSADOR.

**AVERTISSEMENT** DÉBRANCHEZ LE DISTRIBUTEUR PENDANT L'ENTRETIEN/LA RÉPARATION, LE NETTOYAGE ET L'ASEPTISATION.

### 4.2 DENNÍ ČIŠTĚNÍ

A. Odpojte napájení jednotky.

B. Podle pokynů popsaných výše v 4.1, namíchejte odpovídající množství čistícího roztoku do čisté nádoby. Umístěte malou část čisticího roztoku do samostatné čisté nádoby (nejméně 3 palce hluboké).

C. Vyjměte trysku otočením proti směru hodinových ručiček a tahem dolů (Obr 11).

D. Ponořte trysku do nádoby s menším podílem roztoku.

E. Použijte čistý hadřík namočený v čistícím roztoku na čištění pípy a všech vnějších povrchů z nerezavějící oceli.

F. Vyčistěte pípu a všechny vnější povrchy z nerezavějící oceli.

G. Otřete všechny plochy se skvrnami vlhkým hadříkem namočeným v čistící roztoku.

H. Očištěte ventily nápojů, jak je uvedeno výrobcem ventilu.

**Obrázek 11**

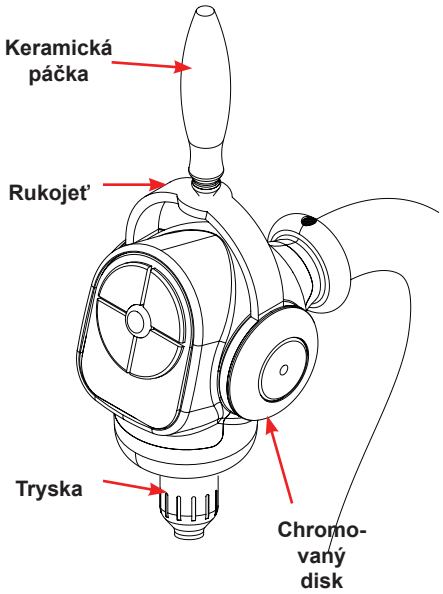

## 4.3 TÝDENNÍ ČIŠTĚNÍ A DEZINFEKCE

**VAROVÁNÍ** POUŽÍVÁTE-LI PRÁŠKOVOU DEZINFEKCI, ROZPUSŤTE JI DŮKLADNĚ HORKOU VODOU PŘED PŘIDÁNÍM DO SYSTÉMU SIRUPU. UJISTĚTE SE, ŽE DEZINFEKČNÍ ROZTOK JE ODSTRANĚN Z DÁVKOVAČE, JAK JE POPSÁNO. VYVARUJTE SE SANITAČNÍHO ROZTOKU NA OBVODOVÝCH DESKÁCH. NEPOUŽÍVEJTE SILNÁ BĚLIDLA NEBO ČISTICÍ PROSTŘEDKY; TYTO PROSTŘEDKY MOHOU ODBARVIT A KORODOVAT RŮZNÉ MATERIÁLY. NEPOUŽÍVEJTE KOVOVÉ ŠKRABKY, OSTRÉ PŘEDMĚTY, OCELOVOU VLNU, DRÁTĚNKY, ABRAZIVNÍ PROSTŘEDKY NEBO ROZPOUŠTĚDLA NA DÁVKOVAČI. NEPOUŽÍVEJTE HORKOU VODU NAD 140 °F (60 °C). TOTO MŮŽE POŠKODIT DÁVKOVAČ.

**ADVERTENCIA** SI SE USA UN HIGIENIZADOR EN POLVO, DISUÉLVALO BIEN EN AGUA ANTES DE AGREGARLO AL SISTEMA DE CONCENTRADO. EL USO DE AGUA CALIENTE CONTRIBUYE A DISOLVER LOS HIGIENIZADORES EN POLVO. ASEGÚRESE DE HABER ELIMINADO LA SOLUCIÓN DE ESTERILIZACIÓN DEL DISPENSADOR DE ACUERDO CON LAS INSTRUCCIONES. LOS RESIDUOS DE LA SOLUCIÓN DE ESTERILIZACIÓN REPRESENTAN UN PELIGRO PARA LA SALUD. EVITE QUE LA SOLUCIÓN DE ESTERILIZACIÓN LLEGUE A LAS PLACAS DE CIRCUITOS. NO USE LAVANDINAS NI DETERGENTES QUE PODRÍAN QUITAR EL COLOR Y CORROER DISTINTOS MATERIALES. NO USE RASPADORES METÁLICOS, OBJETOS FILOSOS, LANA DE ACERO, ESTROPAJOS, ABRASIVOS NI SOLVENTES EN EL DISPENSADOR. NO USE AGUA CALIENTE A MÁS DE 140 ºF (60 ºC). PODRÍA DAÑAR EL DISPENSADOR.

**AVERTISSEMENT** AVANT L'INJECTION DANS LE SYSTÈME, IL FAUDRA QUE LA POUDRE SEPTIQUE SOIT DISSOLUE ENTIÈREMENT DANS CHAUDE. L'EAU CHAUDE PERMETTRA UN MEILLEUR PROCÈS DE DISSOLUTION. SUIVANT LES INSTRUCTIONS JOINTES, IL EST IMPÉRATIF QUE LA SOLUTION SEPTIQUE SOIT ENTIÈREMENT ENLEVÉE. EVITEZ DE METTRE LA SOLUTION EN CONTACT AVEC LES CIRCUITS. N'UTILISEZ PAS DE JAVELLISANTS OU DEDÉTERGENTS FORTS; CEUX-CI PEUVENT DÉCOLORER ET CORRODER DIVERS MATÉRIAUX. N'UTILISEZ PAS DE RACLEURS EN MÉTAL, D'OBJETS POINTUS, DE LAINE D'ACIER, DE TAMPONS À RÉCURER, D'ABRASIFS OU DE SOLVANTS SUR LE DISTRIBUTEUR. N'UTILISEZ PAS DE L'EAU CHAUDE DE PLUS DE 140 DEGRÉS F (60 DEGRÉS C). CECI PEUT ENDOMMAGER LE DISTRIBUTEUR.

A. Odpojte napájení jednotky.
B. Podle pokynů popsaných výše v 4.1, namíchejte odpovídající množství čistícího roztoku do čisté nádoby. Umístěte malou část čisticího roztoku do samostatné čisté nádoby (ne méně než 3 palce hluboké).
C. Chcete-li odstranit trysku (Obr 11) z dávkovače, uchopte vrub a zatáhněte směrem dolů.
D. Ponořte trysku do nádoby s menším podílem roztoku.
E. Vložte trysku do podílu roztoku, který jste si dali bokem.
F. Uchopte chromované disky umístěné na pravé a levé straně hlavy dávkovače (Obr 11).

**Obrázek 12**

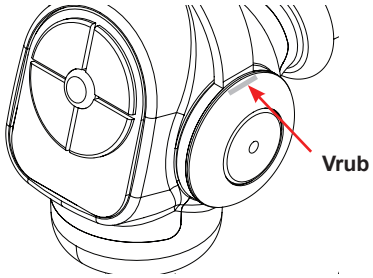


G. Pomalu otočte chromované disky v protisměru hodinových ručiček. POZNÁMKA: Když se díváte na jednotku, levý disk se bude otáčet směrem dozadu (pryč od průčelí). Pravý disk se bude otáčet dopředu.
H. Přestaňte otáčet disky, když je vidět čtvercový vrub jak na levé tak na pravé straně (Obr 12).
I. Chcete-li odstranit rukojeť, pomalu vytáhněte rukojeť směrem nahoru a pryč od dávkovače jednorožce.
J. Použijte přiložený kartáč (PN 22-0017) pro jemné čištění strany hlavy dávkovače. Viz šipky na Obrázku 13.
K. Chcete-li přeinstalovat rukojeť, vyrovnejte kolíky sady s vrubem na obou stranách dávkovače. Jemně zatlačte rukojeť na místo.
L. Otočte chromované disky zpět na své místo. **POZNÁMKA:** Ověřtem, že čtverečních vruby nejsou viditelné, aby nedošlo k náhodnému odstranění rukojeti.
M. Použijte čistý hadřík namočený v čistícím roztoku na čištění pípy a všech vnějších povrchů z nerezavějící oceli.
N. Vyjměte opěru pro šálky. Otřete do čista odkapávací plech a opěru pro šálky. Nahraďte opěru pro šálky.
O. Otřete do čista všechny oblasti se skvrnami.
P. Očištěte ventily nápojů, jak je uvedeno výrobcem ventilu.

**Obrázek 13**

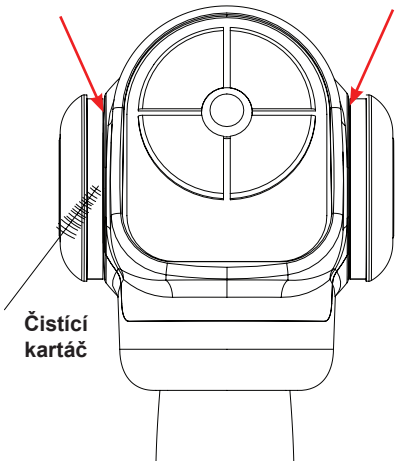

## 4.4 ČISTÍCÍ A DEZINFEKČNÍ SOUČÁSTKY NÁPOJŮ - BAG IN BOX SYSTÉM

**POZNÁMKA:** Rozšířené délky produktových řad mohou vyžadovat delší dobu proplachování a vyplachování hadic než, jak je popsáno níže.

A. Odpojte sponu pro rychlé odpojení sirupu z balení sirupu a připojte sponu k ventilu sáčku odstraněnému z prázdného balení Bag-in-Box (BIB).
B. Umístěte vstupní linku sirupu do čisté nádoby s čistou, pitnou vodou o pokojové teplotě.
C. Otevřete ventil dokud není voda upustěna. Propláchněte a vypláchněte hadice a armatury po minimálně 60 sekund, aby byly odstraněny všechny stopy zbytkového produktu.
D. Podle pokynů popsaných výše v 4.1, namíchejte odpovídající množství čistícího roztoku do čisté nádoby. Umístěte vstupní hadice sirupu do nádoby s čistícím roztokem.
E. Otevřete ventil a čerpejte čisticí roztok přes hadice po dobu nejméně 60 sekund. Tím bude zajištěno, že jsou hadice propláchnuty a naplněny čistícím roztokem. Nechte hadice odležet po dobu alespoň 30 minut.
F. Umístěte vstupní hadice sirupu do čisté nádoby naplněné čistou, pitnou vodou o teplotě 90 ° až 110 ° F.
G. Otevřete ventil k propláchnutí a vyplavení hadic a armatury po dobu minimálně 60 sekund, aby byly odstraněny veškeré zbytky čisticího roztoku. Ochutnejte vydávaný produkt, aby jste zajistili, že neexistuje žádná nepříjemná chuť. Pokud najdete nepříjemnou chuť, je třeba provést dodatečné proplachování systému sirupu.
H. Podle pokynů popsaných v bodě 4.1 výše, namíchejte vhodné množství dezinfekčního roztoku v čisté nádobě. Umístěte vstupní hadice sirupu do nádoby naplněné dezinfekčním roztokem.
I. Otevřete ventil a čerpejte dezinfekční roztok hadicemi po dobu minimálně 60 sekund. Tím bude zajištěno, že hadice jsou propláchnuty a naplněny dezinfekčním roztokem. Nechte hadice odležet po dobu alespoň 30 minut.
J. Vyjměte ventil sáčku ze spony pro rychlé odpojení a znovu připojte přívodní hadice sirupu k balení sirupu. Připravte jednotku k provozu.
K. Natáhněte nápoje pro doplnění hadic a propláchněte chlórovým dezinfekčním roztokem z dávkovače.
L. Vyzkoušejte dávkovač normálním způsobem, zda správně funguje. Ochutnejte vydávaný produkt, aby jste zajistili, že neexistuje žádná nepříjemná chuť. Pokud najdete nepříjemnou chuť, je třeba provést dodatečné proplachování systému sirupu.
M. Opakujte čištění, oplachování a dezinfekcipro každý ventil a každý okruh.

**VAROVÁNÍ** PO DEZINFEKCI VYPLÁCHNĚTE ZA POUŽITÍ KONCOVÉHO VÝROBKU, DOKUD NENÍ PACHUŤ ODSTRANĚNA. K PROPLACHOVÁNÍ NEPOUŽÍVEJTE ČISTOU VODOU. JEDNÁ SE O NSF POŽADAVEK. ZBYTKOVÝ DEZINFEKČNÍ ROZTOK PONECHANÝ V SYSTÉMU PŘEDSTAVUJE ZDRAVOTNÍ RIZIKO.

**PRECAUCIÓN** DESPUÉS DE LA ESTERILIZACIÓN, ENJUAGUE CON EL PRODUCTO FINAL HASTA QUE ELIMINAR EL SABOR QUE QUEDA. NO ENJUAGUE CON AGUA FRESCA. ÉSTA ES UNA EXIGENCIA DE NSF. SI QUEDA SOLUCIÓN DE ESTERILIZACIÓN EN EL SISTEMA, GENERA UN PELIGRO PARA LA SALUD.

**ATTENTION** DÉFENSE DE RINCER L'OUTIL À L'EAU FRAICHE IMMÉDIATEMENT APRÈS UN TRAITEMENT SEPTIQUE.EN CAS DE APRÈS-GOÛT, NE PURGER AVEC LE PRODUIT FINAL UNE EXIGENCE NSF.

## 5. PŘEHLED PROGRAMOVÁNÍ

**POZNÁMKA:** Poměr bude stanoven buď metodou LFCV nebo volumetrickou metodou. Nastavení poměru bude vyžadovat oddělovač sirupu (součástí jednotky) a šálek na měření poměrů (prodává se samostatně).

**DEFINICE**

**Značka** Jedno ze čtyř tlačítek kolem tlačítka pro vodu
**Značka 1** Tlačítko značky v horním levém kvadrantu
**Značka 2** Tlačítko značky v horním pravém kvadrantu
**Značka 3** Tlačítko značky v dolním levém kvadrantu
**Značka 4** Tlačítko značky v dolním pravém kvadrantu
**WAT** Tlačítko pro vodu ve středu kruhu
**Režim LED** Červené LED pod tlačítkem velikosti
**LED značky** Zelené LED v každém kvadrantu značky
**LED vody** Zelené LED ve středu kruhu
**P/C** Nalévat/Zrušit; záleží na konfiguraci, aktivováno rukojetí a/nebo stisknutím aktivní značky
**Dávkování** Nalévání výrobku nebo vody, nebo čekání na dříve naprogramovaný určený čas, který je součástí řízení porcí při dávkování

**Velikost** S, M, L nebo XL
**S** Malé tlačítko
**M** Střední tlačítko
**L** Velké tlačítko
**XL** Extra velké tlačítko
**On** (LED) značí stav zapnuto
**Off** (LED) značí stav vypnuto
**Osvětleno** Zapnuto nebo blikající

**OBRÁZEK 14. TLAČÍTKA PROGRAMŮ/PROVOZU**

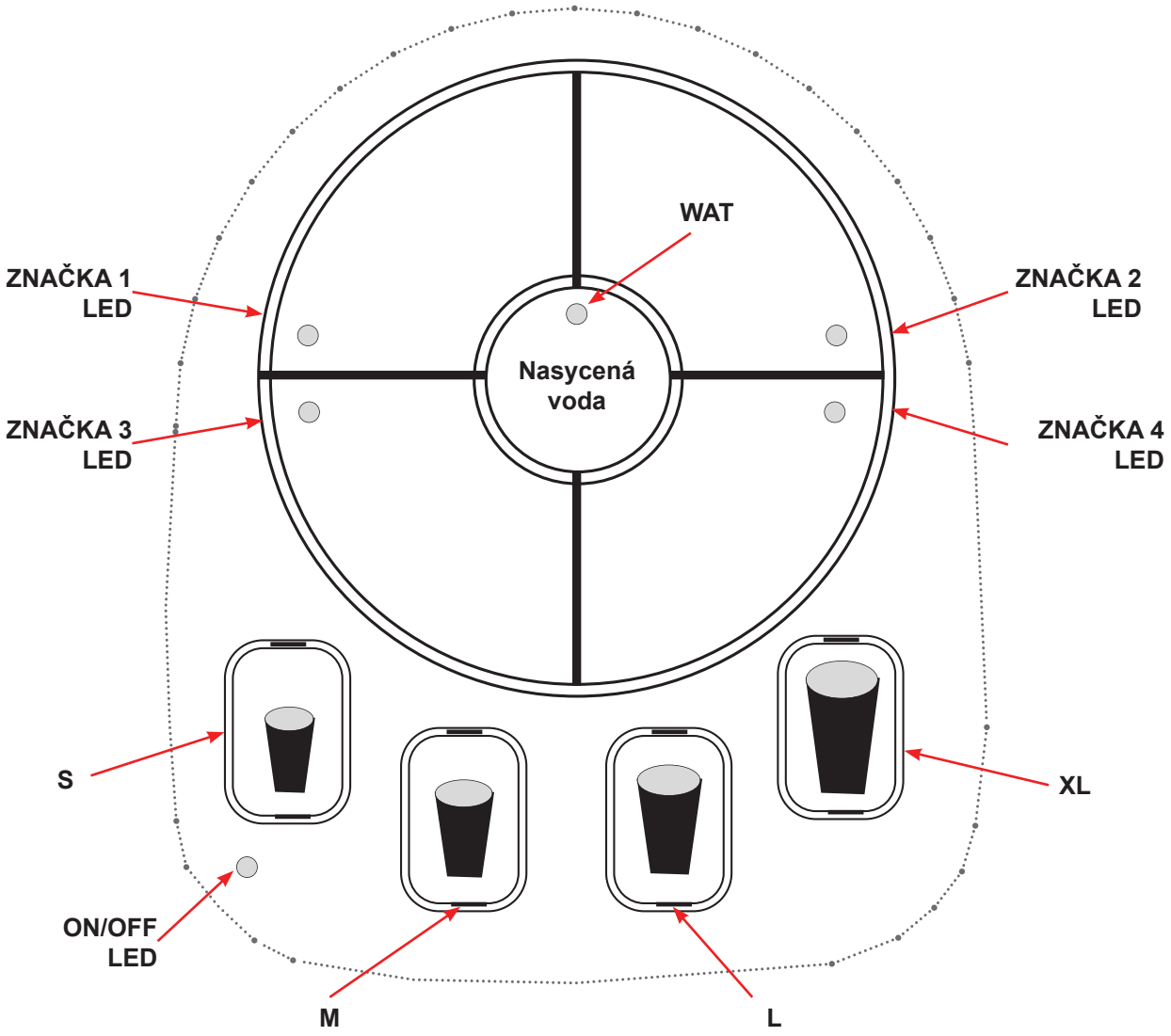

## 5.1 PROGRAMOVÁNÍ ZA POUŽITÍ VOLUMETRICKÉHO RUČNÍHO OVLADAČE

**POZNÁMKA:** VYŽADUJE VOLUMETRICKÝ RUČNÍ OVLADAČ A DESKU VOLEB (PN 64-5050) OVLADAČ JE PRODÁVÁN SAMOSTATNĚ POUZE PRO VV PROGRAMOVÁNÍ)
(C = NASYCENO; 5,00 = 5:1 POMĚR)

A. Připojte volumetrický ruční ovladač (Obr 15) k J2 na desce voleb (Obr 16).
B. Připojte kabel desky voleb k J8 na hlavní desce.
C. Zvolte ventil pro programování nastavením spínače pro zvolený ventil, jak je zobrazeno na Obr 17.
D. Stiskněte [red mem] pro zobrazení nastavení poměru ventilů v paměti.
E. Stiskněte [carb toggle] tlačítko pro výběr mezi nasyceným (C) nebo nenasyceným nápojem (n).
F. Stiskněte [+] nebo [-] pro zvýšení či snížení požadovaného poměru.
G. Stiskněte tlačítko ‘enter’ pro uložení nastavení do paměti ventilu.

**Obrázek 15. VV ovladač**

**KDYŽ JE PROGRAMOVÁNÍ DOKONČENO**

**Obrázek 16. Deska voleb**

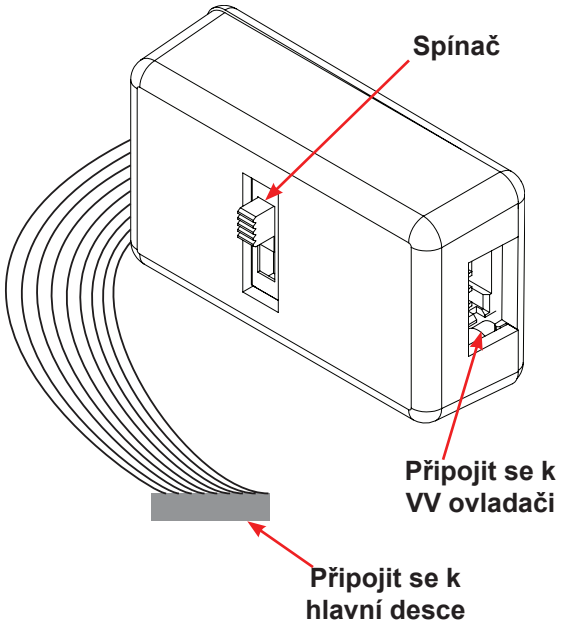


**Obrázek 17. Spínače zobrazeny v poloze odpovídající ventilu**

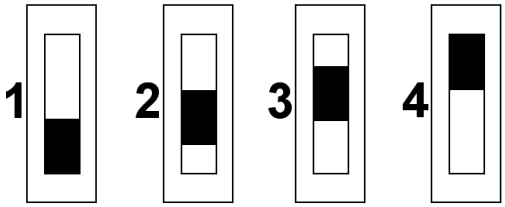


**Obrázek 18. Hlavní deska**

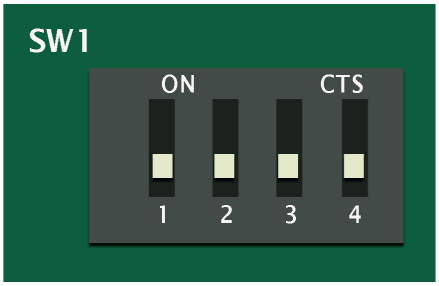


## 5.2 KONFIGURACE

### A. Sw 1 NA HLAVNÍ DESCE

**POZNÁMKA:** Obr 18 zobrazuje všechny spínače v poloze ‘OFF’ pro ilustrační účely.

- Jakékoli změny v SW1 způsobí přenastavení dávkovače.
- Ponechejte Spínač 1 v poloze ‘OFF” pro režim LFCV.
- Přepněte Spínač 1 do polohy ‘ON’ pro volumetrický režim.
- Pokud Spínač 2 je přepnut do polohy ‘ON’, stisknutí tlačítka značky v REŽIMU NEČINNOSTI začne uvolňovat výrobek.
- Pouze pro volumetrický režim: během ručního uvolňování vody, pokud obsah vydávaného výrobku dosáhne 128 uncí, LED vody zhasne a vydávání se zastaví.

### B. REŽIM NEČINNOSTI

Jedná se o normální provozní režim dávkovače. Na začátku REŽIMU NEČINNOSTI, LED režimu je vypnuto.

- Aktivní značka je indikována rozsvíceným LED. (ON - aktivní/ OFF - není aktivní). Pouze jedna značka může být aktivní současně.

## C. REŽIM NEČINNOSTI - DEAKTIVOVÁNÍ ZNAČKY, KDYŽ JEDNOTKA NEVYDÁVÁ VÝROBEK

- Zvolte neaktivní značku. Tímto se aktivuje zvolená značka a deaktivuje dříve aktivní značka.
  - Chcete-li deaktivovat aktivní značku bez zvolení neaktivní značky, stiskněte tlačítko aktivní značky po dobu kratší než 0,35 sekund.
- Aktivní značka bude automaticky deaktivována, pokud jak poslední rozpoznanené stisknutí tlačítka tak poslední výdej byly nejméně před 10 (deseti) sekundami.

## D. RUČNÍ VÝDEJ ZNAČKY

1. Zvolte požadovanou značku, pokud je neaktivní.
2. Zatáhněte a přidržte rukojeť pro nalévání.

**POZNÁMKA:** V závislosti na konfiguraci stiskněte a přidržte jakoukoli značku, zatímco naléváte volnoběhem.

## E. VÝDEJ VODY

- Chcete-li vydat vodu ručně, stiskněte tlačítko WAT. LED vody se rozsvítí (aktivní značky se automaticky deaktivují).

Pokud nestisknete tlačítka P/C nebo WAT, LED vody zhasne a výdej se zastaví.

- V průběhu ručního výdeje, pokud uplyne 60 (šedesát) sekund, LED vody zhasne a výdej se zastaví.

## F. VÝDEJ S ŘÍZENÍMOU PORCÍ

1. Zvolte značku.
2. Zvolte velikost

**POZNÁMKA:** V závislosti na konfiguraci stisknutí a přidržení aktivní značky zastaví průběh výdeje porce

## G. REŽIM PROČIŠTĚNÍ

**POZNÁMKA:** Režim pročištění umožní nezávislé pročištění vody nebo sirupu, aniž by došlo k vypnutí zadního bloku.

- Pokud se jednotka nachází v REŽIMU NEČINNOSTI bez zvolené aktivní značky A nedošlo k výdeji od zapnutí jednotky, do REŽIMU PROČIŠTĚNÍ lze vstoupit stisknutím a přidržením jak tlačítka pro značku 1 tak pro značku 4 po dobu 5 sekund.
- Během režimu pročištění LED režimu bliká při nízkém pracovním cyklu.
- Stiskněte a přidržte tlačítko WAT pro výdej vody.
- Stiskněte a přidržte tlačítko Značky pro výdej pouze sirupu.
- Přístroj se automaticky přepne do REŽIMU NEČINNOSTI, pokud:
  - jednotka NENÍ v průběhu dávkování A poslední stisknuté tlačítko A poslední výdej byly nejméně před 60 (šedesáti) sekundami.
  - jednotka NENÍ v průběhu dávkování A rukojeť je vytažena.

## H. REŽIM ČASOVANÉHO NALÉVÁNÍ

**POZNÁMKA:** Režim časovaného nalévání pomáhá při kalibraci průtoku
Pokud se jednotka nachází v REŽIMU NEČINNOSTI bez aktivní značky a nedošlo k výdeji výrobku od zapnutí jednotky, do REŽIMU ČASOVANÉHO NALÉVÁNÍ lze vstoupit stisknutím a přidržením jak tlačítka pro značku 1 tak pro značku 2 po dobu 5 sekund.

- Během ŘEŽIMU ČASOVANÉHO NALÉVÁNÍ LED režimu rychle problikává.
- Stiskněte tlačítko WAT pro výdej vody.
- Stiskněte tlačítko Značky pro výdej sirupu pouze pro zvolenou značku.
- Výdej bude ukončen po 8 sekundách.
- Přístroj se automaticky přepne do REŽIMU NEČINNOSTI, pokud:
  - jednotka NENÍ v průběhu dávkování A poslední stisknuté tlačítko A poslední výdej byly nejméně před 60 (šedesáti) sekundami, jednotka se poté vrátí do REŽIMU NEČINNOSTI.
  - jednotka NENÍ v průběhu dávkování A rukojeť je vytažena, jednotka do REŽIMU NEČINNOSTI.

## I. PROGRAMOVÝ REŽIM

**POZNÁMKA:** Jednotka podporuje samostatné porce s až 1 víkem pro každou značku Pokud má jednotka zvolenou aktivní značku, do PROGRAMOVÉHO REŽIMU lze vstoupit stisknutím a přidržením jak tlačítka S tak XL.

- Během PROGRAMOVÉHO REŽIMU světlo LED režimu bliká.
- Během PROGRAMOVÉHO REŽIMU a jeho pod-režimů všechny výdeje používají aktivní značku.
- Během PROGRAMOVÉHO REŽIMU a jeho pod-režimů informace uchovávané o velikosti jsou POUZE pro aktivní značku.

1. Vložte požadované množství ledu do šálku, umístěte šálek pod ventil
2. Stiskněte a přidržte tlačítko velikosti pro naprogramování, dokud se šálek nenaplní do požadované porce
3. Pokud není třeba doplnění, vraťte se ke Kroku 1 s jinou velikostí a stiskněte aktivní značku pro odchod z režimu pro programování porcí a uložte naprogramované velikosti.
4. Počkejte, až se pěna usadí, poté stiskněte a opět podržte tlačítko velikosti pro doplnění.
5. Vraťte se ke Kroku 1 s jinou velikostí šálku a stiskněte tlačítko aktivní značky pro odchod z režimu pro programování porcí

- Přístroj se automaticky přepne do REŽIMU NEČINNOSTI, pokud jednotka NENÍ v průběhu dávkování A poslední stisknuté tlačítko A poslední výdej

## J. PROGRAMOVÁNÍ ŘÍZENÍ PORCÍ U KALIBROVANÉHO ŠÁLKU PRO VOLUMETRICKÝ REŽIM

**POZNÁMKA:** V tomto režimu jednotka připojí objem z každého kroku programování k celkové velikosti nápoje. Když je porce vydávána v režimu nečinnosti, celý nápoj bude vydán bez přerušení.

Pokud má jednotka zvolenou aktivní značku, do REŽIMU programování řízení porcí u kali brovaného šálku lze vstoupit stisknutím a přidržením obou tlačítek S a LG.

- V průběhu REŽIMU programování řízení porcí u kalibrovaného šálku světlo LED režimu bliká.
- Během REŽIMU programování řízení porcí u kalibrovaného šálku a jeho pod-režimů všechny výdeje používají aktivní značku.
- Během REŽIMU programování řízení porcí u kalibrovaného šálku a jeho pod-režimů infor mace uchovávané o velikosti jsou POUZE pro aktivní značku.

1. Umístěte objemový šálek pod trysku.
2. Stiskněte vhodnou velikost a naplňte objemový šálek až po bod těsně pod kalibrační označení na objemovém šálku. Světlo LED se ‘zapne’ během programování individuální velikosti šálku
3. Nechte pěnu usadit se, pomalu postrkujte tlačítko velikosti dokud tekutina nedosáhne kalibračního označení na objemovém šálku.
4. Stiskněte tlačítko aktivní značky pro ukončení programování zvolené velikosti šálku. Světlo LED opět začne blikat.
5. Začněte krokem 1 s jinou velikostí šálku a stiskněte tlačítko aktivní značky pro ukončení programového režimu a uložte velikosti.

- Jetnotka se automaticky vrátí do REŽIMU NEČINNOSTI, pokud poslední stisknuté tlačítko jednotky A poslední výdej byly před nejméně 60 (šedesáti) sekundami, jednotka uloží naprogramované porce.

## 5.3 NASTAVENÍ PRŮTOKU VODY A POMĚRU VODY K SIRUPU (BRIX) - POUZE U LFCV

Průtok vody by měl být nastaven na 1,75 unce/sek. x 8 sekund = 14,00 uncí. Ujistěte se, že led byl na studeném plechu nejméně po dobu 1 (jedné) hodiny předtím, než jsou ventily zpracovány koeficientem Brix. Teplota nápoje nesmí překročit 40 °F (4,4 °C) při nastavení koeficientu Brix.

A. Vyjměte trysku otočením proti směru hodinových ručiček a tahem dolů.
B. Nainstalujte oddělovač sirupu společnosti Lancer (PN 82-3458) v místě trysky.
C. Vypněte přívod sirupu (značky) do trysky uzavřením záklopky v zadním bloku, odpojením cívky drátu u zástrčky nebo odpojením BIB konektoru.
D. Přidržte šálek pro poměr společnosti Lancer pod oddělovačem sirupu a vypusťte vodu do šálku po dobu osmi sekund. Objem vody by měl být 14 uncí.
E. Neodpovídá-li objem vody požadavkům, odstraňte ochranný kryt a použijte šroubovák k nastavení řízení toku vody na 14 uncí za 8 sekund. Upravte modul vody ‘in’ (ve směru hodinových ručiček) pro zvýšení průtoku nebo ‘out’ (proti směru hodinových ručiček) pro snížení průtoku.
F. Při správném množství vody zapněte přívod sirupu (značky) do trysky otevřením záklopky v zadním bloku, opětným připojením cívky drátu u zástrčky nebo opětovným připojením BIB konektoru.
G. Přidržte šálek pro poměr společnosti Lancer pod oddělovačem sirupu a otevřete ventil. Hladina vody a sirupu musí stoupat společně v šálku pro poměr
H. Pokud není hladina sirupu rovná s vodou v šálku, upravte rychlost průtoku sirupu (u modulu) tak, aby se hladiny vody a sirupu vyrovnaly ke konci nalévání. Pomocí šroubováku nastavte řízení toku sirupu.

**Poznámka:** Pro upravení modulu sirupu otočte ‘in’ (ve směru hodinových ručiček) pro zvýšení průtoku nebo ‘out’ (proti směru hodinových ručiček) pro snížení průtoku.

I. Jakmile dosáhnete správného poměru, opakujte proces pro ověření.
J. Postup opakujte pro každou značku sirupu.
K. Odstraňte oddělovač sirupu.
L. Nainstalujte trysku.

## 5.4 PROVOZ

A. Zvolte požadovanou značku na dotykové podložce. Kontrolka se aktivuje.
B. Zatáhněte za rukojeť pro výdej nápoje.

## 6. ŘEŠENÍ PROBLÉMŮ

| PŘÍZNAK | MOŽNÁ PŘÍČINA | OVĚŘENÍ | ŘEŠENÍ |
|---|---|---|---|
| **6.1** NESPRÁVNÝ POMĚR | A. Nesprávná značka naprogramována<br>B. Nízký tlak sirupu<br><br>C. Tolerance součástek ovlivňujících poměr<br><br>D. Problém průtokoměru | A. Použijte ruční ovladač<br><br>B. Spusťte test pročištění sirupu za použití ručního ovladače<br><br>C. Pročištění sirupu a naprogramované hodnoty poměru jsou správné<br><br>D. Zkontrolujte výkon průtokoměru | A. Zadejte správnou hodnotu poměru<br><br>B. Navyšte tlak u čerpadla BIB pro získání 3,0 uncí u pročištění sirupu<br><br>C. Kompenzujte hodnotu poměru k získání optimálního dávkovacího poměru při problému průtokoměru<br><br>D. Nahraďte tělo ventilu servisní hodnotou |
| **6.2** ŽÁDNÝ VÝDEJ | A. Bez napájení<br><br>B. Záklopky nosného bloku uzavřeny<br>C. Porucha ID panelu<br><br>D. Porucha obvodové desky<br><br>E. Porucha vodní desky<br><br>F. Vadné centrální těsnění vody | A. Zelené světlo LED se nerozsvěcí<br><br>B. Zelené světlo LED se rozsvěcí<br><br>C. Stiskněte tlačítka panelu, neaktivujte ovladač po pobídnutí ventilu<br>D. Světla LED ovladače se nerozsvěcí<br><br>E1. Zelené svělo LED svítí, ale výrobek není vydáván<br><br>E2. Červená světla LED svítí, ale sirup není vydáván<br><br>F. Zelené světlo LED svítí, ale výrobek není vydáván | A. Připojte 24 V napájení<br><br>B. Otevřete záklopky nosného bloku<br><br>C. Nahraďte dotykový panel<br><br>D. Zkontrolujte pojistku nebo vyměňte obvodovou desku<br><br>E1. Vyměňte cívku, pokud je odpor ‘otevřený’ nebo ‘zkrácený’<br><br>E2. Ověřte, zda jsou konektory uzamčeny na objímkách na obvodové desce<br><br>F. Vyjměte centrální těsnění, pokud se pryž roztáhla |
| **6.3** VYDÁVÁ POUZE VODU | A. Bez sirupu<br><br>B. Záklopka v zadním blok není otevřena<br><br>C. Vadné centrální těsnění<br><br>D. Vadné těsnění | A. Červená světla LED svítí, ale sirup není vydáván<br>B. Červená světla LED svítí, ale sirup není vydáván<br><br>C. Červená světla LED svítí, ale sirup není vydáván<br><br>D. Červená světla LED svítí, ale sirup není vydáván | A. Vyjměte BIB nebo Figal<br><br>B. Otevřete záklopku sirupu v zadním bloku<br><br>C. Vyjměte centrální těsnění, pokud se pryž roztáhla<br><br>D1. Ověřte, zda jsou konektory uzamčeny na objímkách na obvodové desce<br>D2. Vyměňte cívku, pokud je odpor ‘otevřený’ nebo ‘zkrácený’ |
| **6.4** OPOŽDĚNÉ UZAVŘENÍ VODY | A. Odsávání mezi jádrem a maticí zástrčky | A. Po 5 výdejích existuje významné zpoždění při uzavírání vody | A. Nahraďte matici vodní zástrčky ventilovaným designem |
| **6.5** NADMĚRNÁ PĚNA | A. Průtok<br><br>B. Řízení porcí nepoužívá doplnění | A. Dietní nápoje a nápoje Root Bee mají více pěny<br><br>B. Nastavení porcí by mělo používat 75 %^ opoždění naléváná, 25 % doplnění | A. Vyměňte podložku průtoku pro snížení průtoku<br><br>B. Přeprogramujte řízení porcí pro zahrnutí optimálního doplnění |

## 7. LIKVIDACE DÁVKOVAČE

Aby se zabránilo možnému znečištění životního prostředí v důsledku neodborné likvidace, recyklujte jednotku tím, že vyhledáte autorizované recyklačního prodejce nebo se obraťte na prodejce, u kterého jste výrobek zakoupili. Dodržujte místní předpisy týkající se likvidace chladiva a izolace.

## 8. UKÁZKY A SEZNAMY DÍLŮ

**STOJAN, JEDNOROŽEC, T/C, PC, CC, LFCV - SEZNAM NÁHRADNÍCH DÍLŮ**


8.1 ELEKTRONICKÉ NÁHRADNÍ DÍLY PRO LFCV .....25
8.2 NÁHRADNÍ DÍLY PRO TRYSKU LFCV .....26
8.3 NÁHRADNÍ DÍLY PRO VENTIL LFCV .....27
8.4 SCHÉMA ZAPOJENÍ, LFCV.....28


**STOJAN, JEDNOROŽEC, T/C, PC, CC, VV - SEZNAM NÁHRADNÍCH DÍLŮ**


8.5 ELEKTRONICKÉ NÁHRADNÍ DÍLY PRO VV .....29
8.6 NÁHRADNÍ DÍLY PRO TRYSKU VV .....30
8.7 NÁHRADNÍ DÍLY PRO VODNÍ VENTIL VV .....31
NÁHRADNÍ DÍLY PRO VENTIL SIRUPU VV .....31
8.8 RŮZNÉ NÁHRADNÍ DÍLY PRO VV .....32
8.9 SCHÉMA ZAPOJENÍ VV .....33
8.10 VZOR VÝŘEZU PULTU.....34

## 8.1 ELEKTRONIKA, NÁHRADNÍ DÍLY LFCV

| Položka | Č. dílu | Popis |
|---|---|---|
| 1 | 52-3344 | HARN, LFCV, THRU-CNTR VAL, UNICORN |
| 2 | 52-3358 | HARNESS, BYPASS, UNICORN |
| 3 | 64-5048 | PCB ASSY, MAIN BOARD, UNICORN |
| 4 | 05-1678 | STANDOFF, PCB, REV L CKNG |

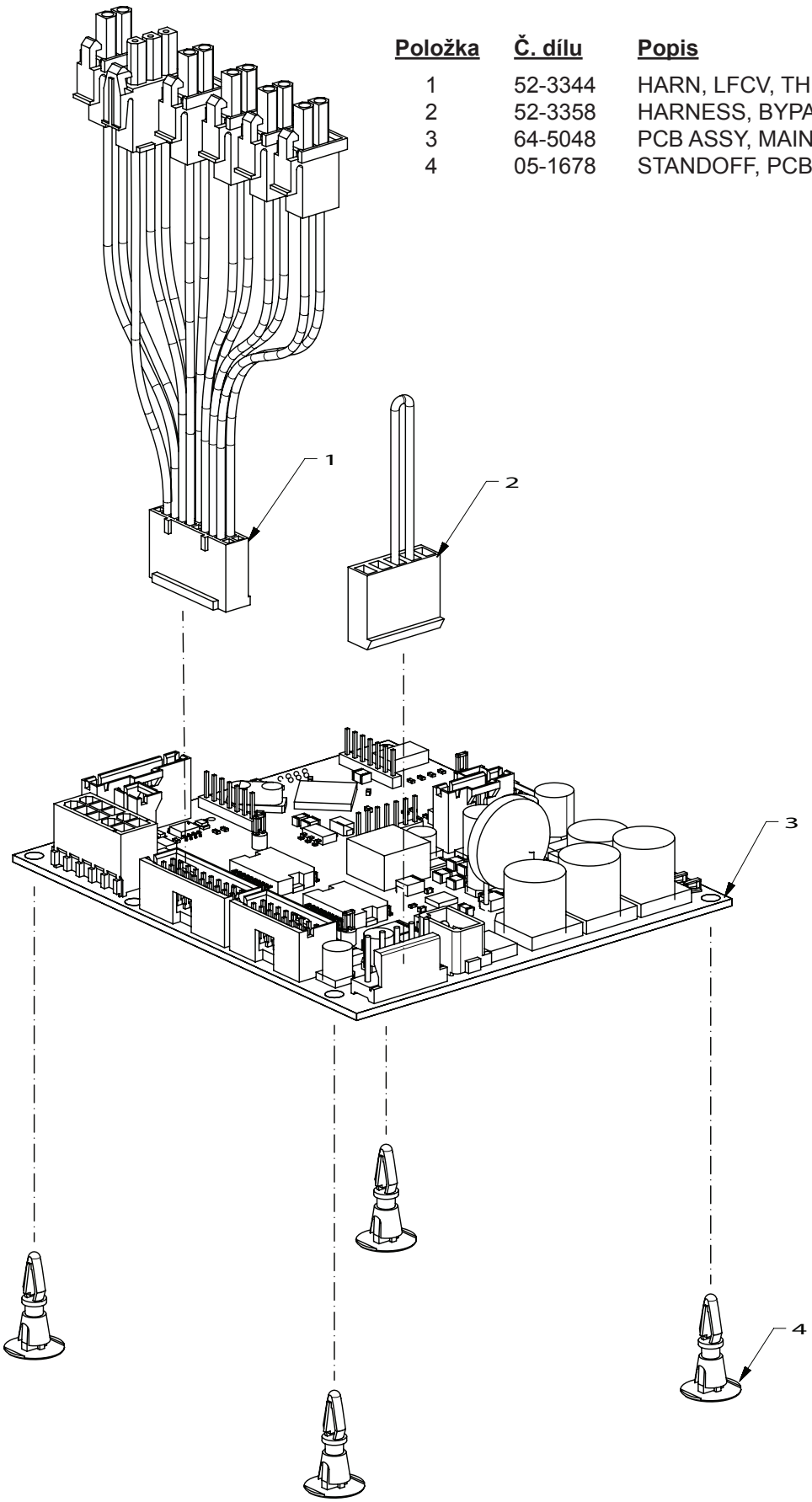

## 8.2 TRYSKA, NÁHRADNÍ DÍLY LFCV

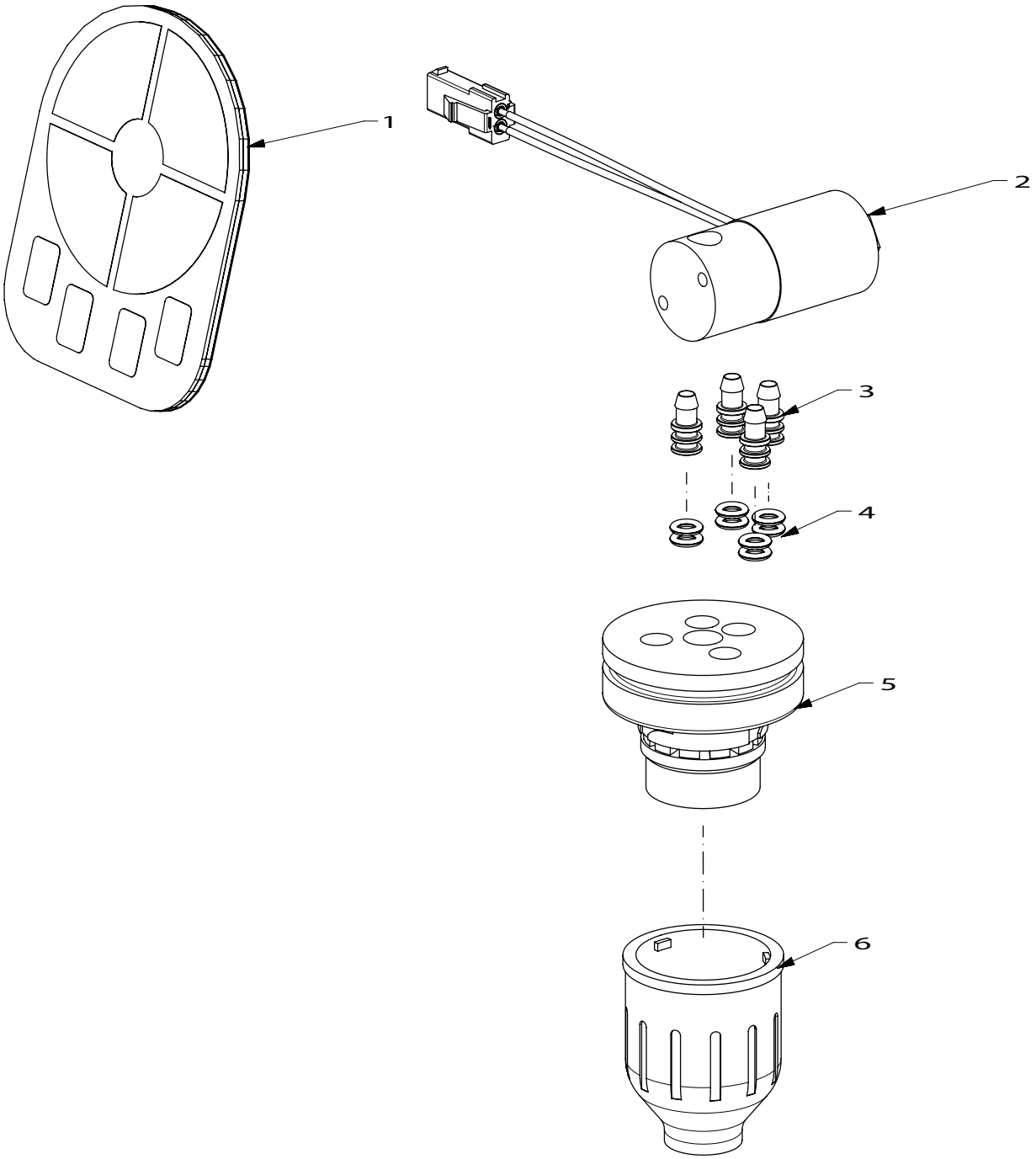


| Položka | Č. dílu | Popis |
|---|---|---|
| 1 | 64-5057 | PCB ASSY, TOUCH PAD, UNICORN, S ŘÍZENÍM PORCÍ |
| 2 | 17-0647/01 | SOLENOID,24 VDC, 1/8 NPT, 2WNC |
| 3 | 05-2971 | RAMENO, RYCHLÉ PŘIPOJENÍ, 1/4 x 1/8 |
| 4 | 02-0214 | O-KROUŽEK,2-008,97-0999 |
| 5 | 81-0679 | TRYSKA, ASSY, UNICORN |
| 6 | 05-2956 | TRYSKA, ČERNÝ, UNICORN |
| | 05-2943 | TRYSKA, ČERVENÝ UNICORN |

## 8.3 ELEKTRONIKA, NÁHRADNÍ DÍLY LFCV

| Položka | Č. dílu | Popis |
|---|---|---|
| 1 | 01-2884 | ARMATURA, JG,3/8X1/4,REDUCER, S/FIT |
| 2 | 01-2806 | JG KONEKTOR PŘEPÁŽKY,3/8 S/FIT X 3/8 S/FIT,79000217 |
| 3 | 19-0267/02 | VENTIL ASSY, LFCV,2.0 SODA, GRY, S |
| 4 | 05-1385 | RAMENO,.5 DOLE X .2 BARB, PLS |
| 5 | 02-0089 | O-KROUŽEK,2-012,97-0999 |
| 6 | 19-0266/02 | VENTIL ASSY, LFCV,2.0 SYR, BLK, SC |
| 7 | 04-1089 | SCR, 10-32,RH, PH/SL, 1.000 |
| 8 | 82-2317/01 | BLOK, NOSNÝ ASSY, SGL |
| 9 | 02-0005 | O-KROUŽEK ,2 -010,97-0999 |
| 10 | 01-0012 | ADAPTÉR, 1/4 BARB X DOLE |

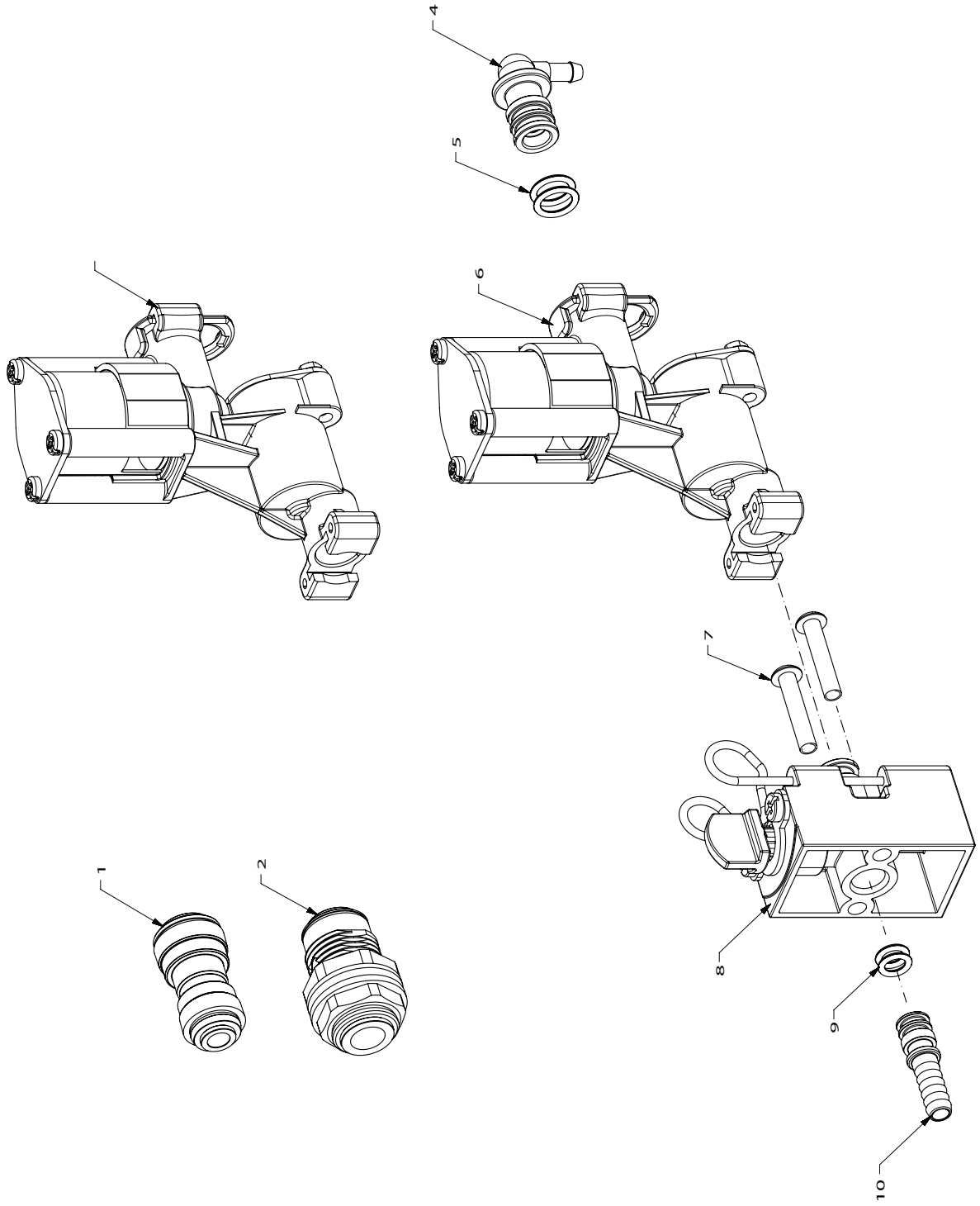

## 8.4 SCHÉMA ZAPOJENÍ, LFCV

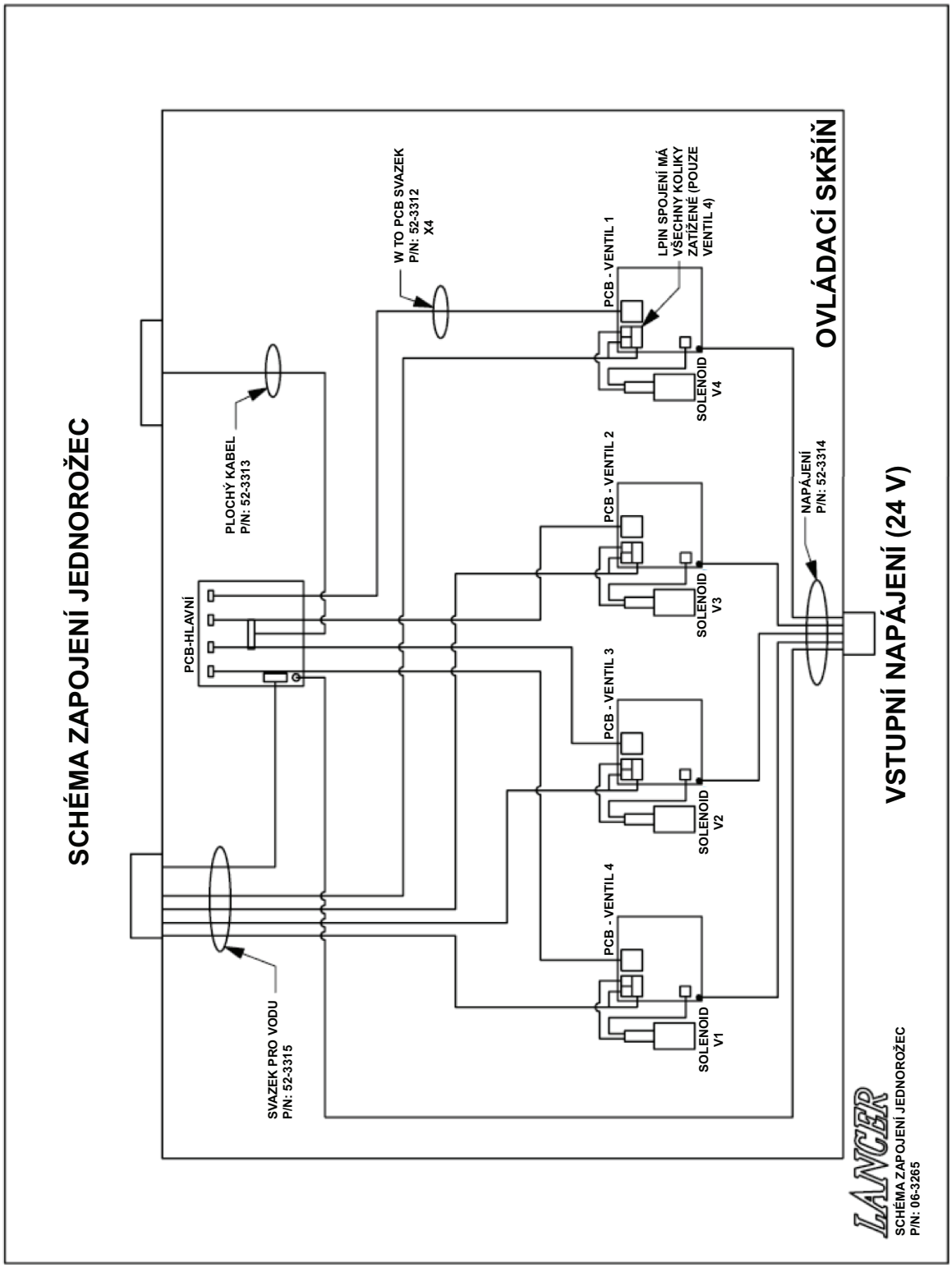

## 8.5 SCHÉMA ZAPOJENÍ, LFCV

| Položka | Č. dílu | Popis |
|---|---|---|
| 1 | 52-3381 | HARNESS, VODNÍ MODUL, VV, RECIRC, UNICORN |
| 2 | 52-3359 | HARN, SOLENOID, KIP, VV, UNICRN |
| 3 | 52-3360 | HARN, SOLENOIDS VV, UNICORN |
| 4 | 52-3358 | HARNESS, BYPASS, UNICORN |
| 5 | 64-5048/02 | PCB ASSY, HLAVNÍ DESKA, UNICORN |
| 6 | 05-1678 | STANDOFF, PCB, REV L CKNG |

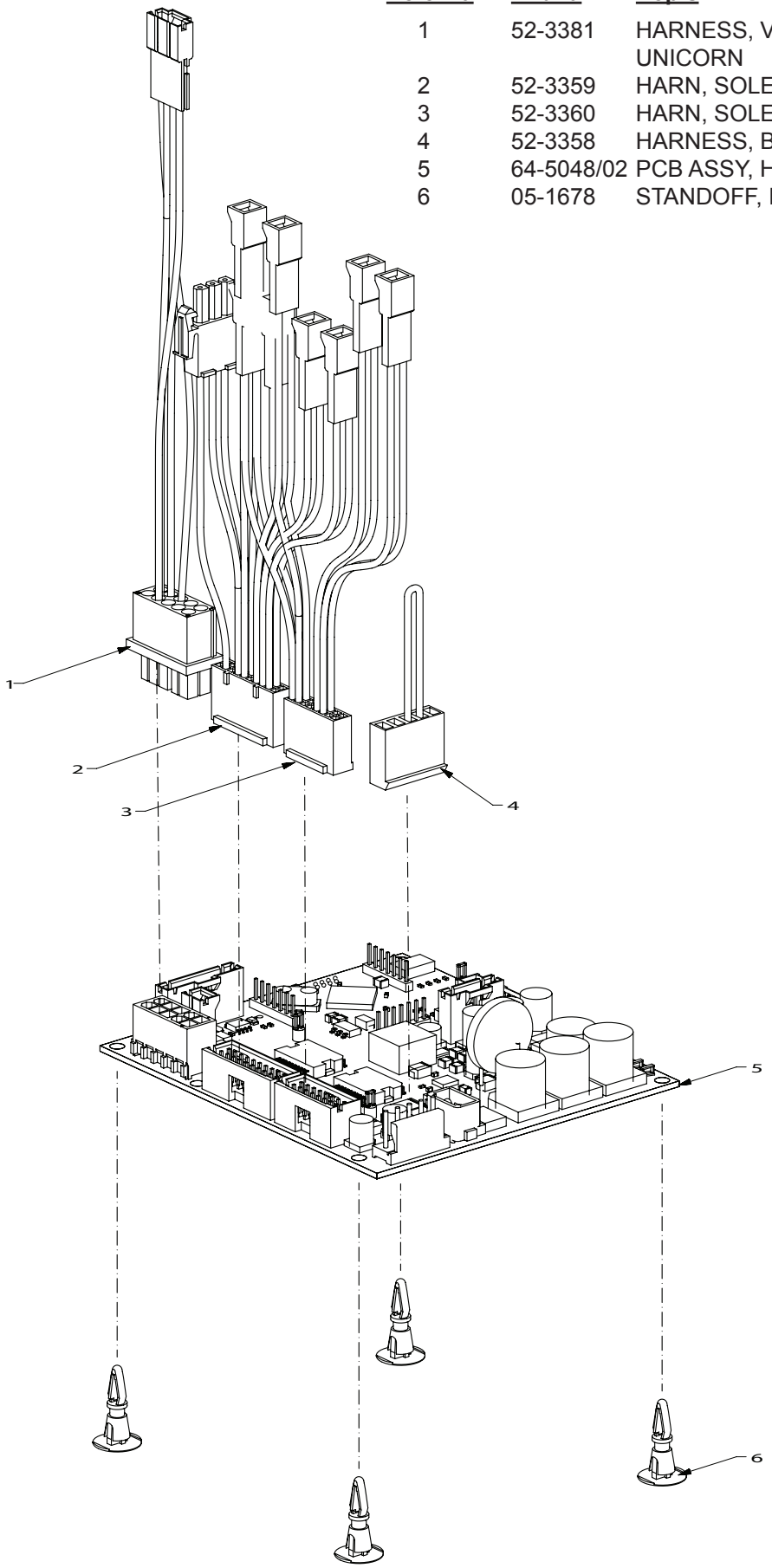

## 8.6 VENTIL, NÁHRADNÍ DÍLY VV

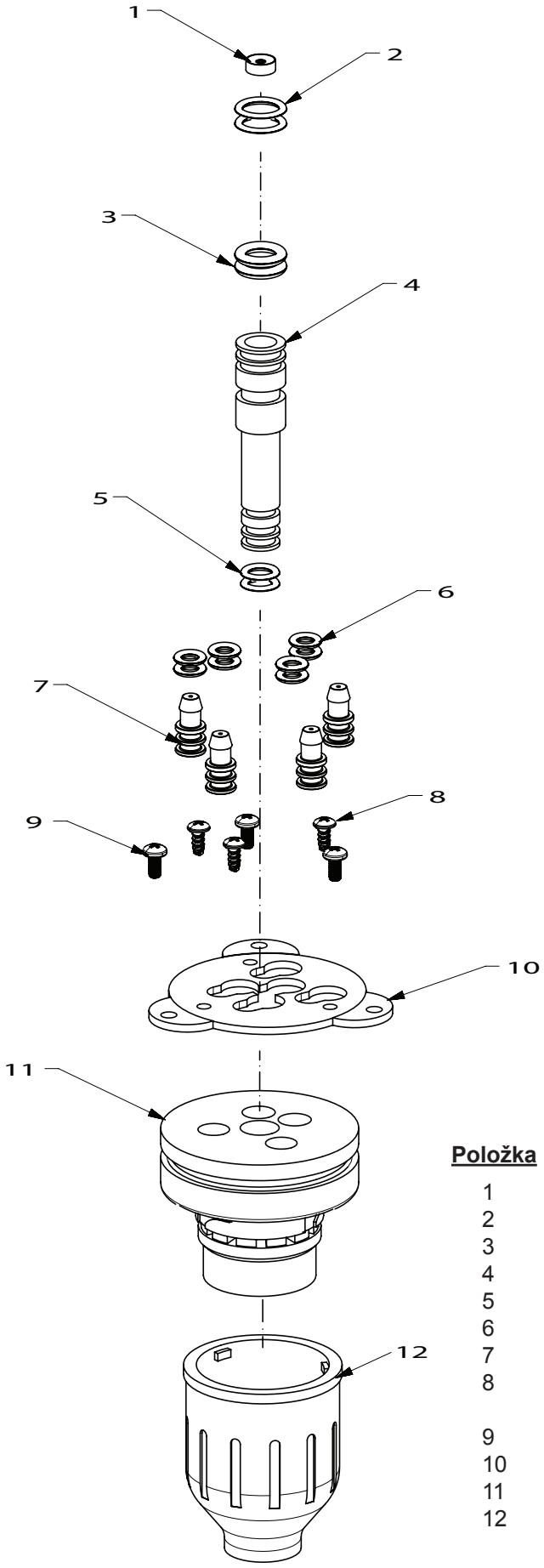


| Položka | Č. dílu | Popis |
|---|---|---|
| 1 | 02-0371 | MYCÍ, PRŮTOK, 1.5, VOL VENTIL |
| 2 | 02-0089 | O-KROUŽEK, 2-012, 97-0999 |
| 3 | 02-0126 | O- KROUŽEK, 2-109, 97-0999 |
| 4 | 01-2762 | FTG, SODA VÝSTUP, UNCRN |
| 5 | 02-0005 | O-KROUŽEK, 2-010, 97-0999 |
| 6 | 02-0214 | O-KROUŽEK, 2-008, 97-0999 |
| 7 | 05-2929 | ARMATURA, VSTUP, TRYSKA, SIRUP |
| 8 | 04-1639 | ŠROUB, 4-20X.250 IN, PH, PHILLIPS, PLASTITIE, 18-8 SS |
| 9 | 04-1640 | SCR, M3X6MM, PH, PH,6H, S, ZP |
| 10 | 30-10867 | PLECH, MNTG, TRYSKA, UNICORN |
| 11 | 81-0679 | TRYSKA, ASSY, UNICORN |
| 12 | 05-2956 | TRYSKA, ČERNÝ, UNICORN |
| | 05-2943 | TRYSKA, ČERVENÝ UNICORN |

## 8.7 VENTIL PRO VODU, NÁHRADNÍ DÍLY VV

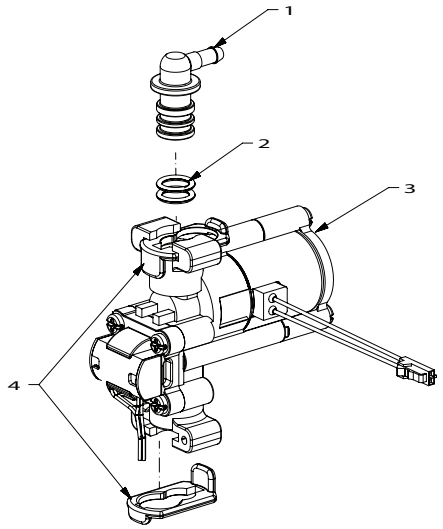


| Položka | Č. dílu | Popis |
|---|---|---|
| 1 | 05-1385 | ELBOW, .5 DOLE X .2 BARB, PLS |
| 2 | 02-0089 | O-KROUŽEK, 2-012,97-0999 |
| 3 | 19-0399 | VODNÍ MODUL, VOL,1.5-3.0 |
| 4 | 05-0967 | RTNER, SOL VLV, BALL VLV, PREMIA |

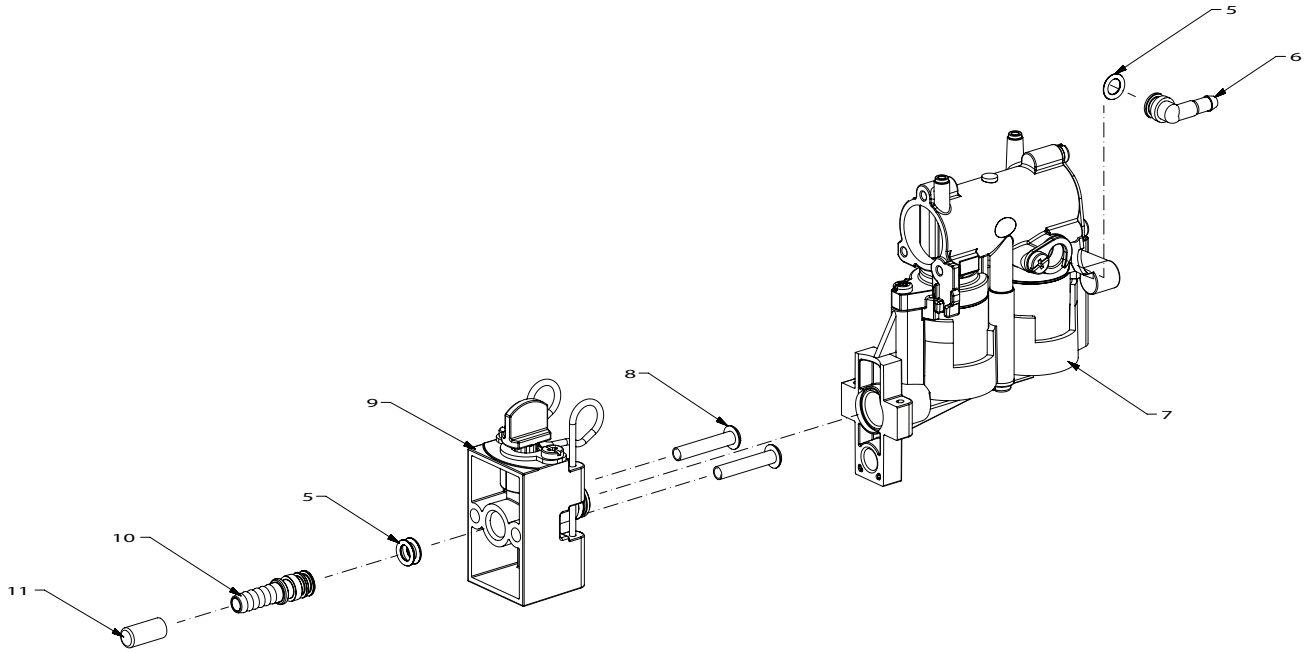


### VV SYRUP VALVE SPARE PARTS LIST

| Item | Part No. | Description |
|---|---|---|
| 5 | 02-0005 | O-KROUŽEK ,2 -010,97-0999 |
| 6 | 05-1386 | ELBOW,.375 DOLE X .2 BARB, PLS |
| 7 | 19-0398 | SIRUP MODULE, VOL,1.5-3.0 |
| 8 | 04-1089 | SCR, 10-32,RH, PH/SL, 1.000 |
| 9 | 82-2317/01 | BLOCK, MOUNTING ASSY, SGL |
| 10 | 01-0012 | ADAPTOR, 1/4 BARB X DOLE |
| 11 | 04-0527 | CAP, PROTECTIVE, 5HIP, 1/4 BARB |

## 8.8 RŮZNÉ NÁHRADNÍ, SEZNAM VV SOUČÁSTEK

| Položka | Č. dílu | Popis |
|---|---|---|
| 1 | 64-5057 | PCB ASSY, TOUCH PAD, UNICORN, S ŘÍZENÍM PORCÍ |
| 2 | 01-2757 | FTG, WYE,.12ID, UNCRN |
| 3 | 01-2806 | JG KONEKTOR PŘEPÁŽKY, 3/8 S/FIT X 3/8 S/FIT, 79000217 |

1

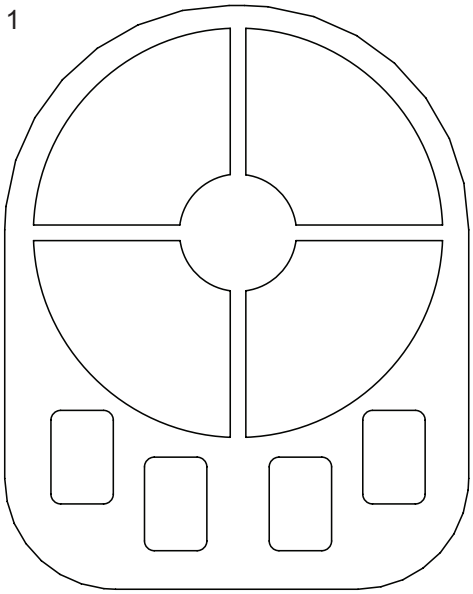

2

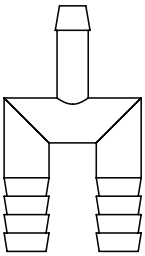

3

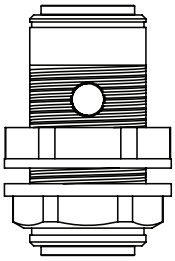

## 8.9 SCHÉMA ZAPOJENÍ, VV

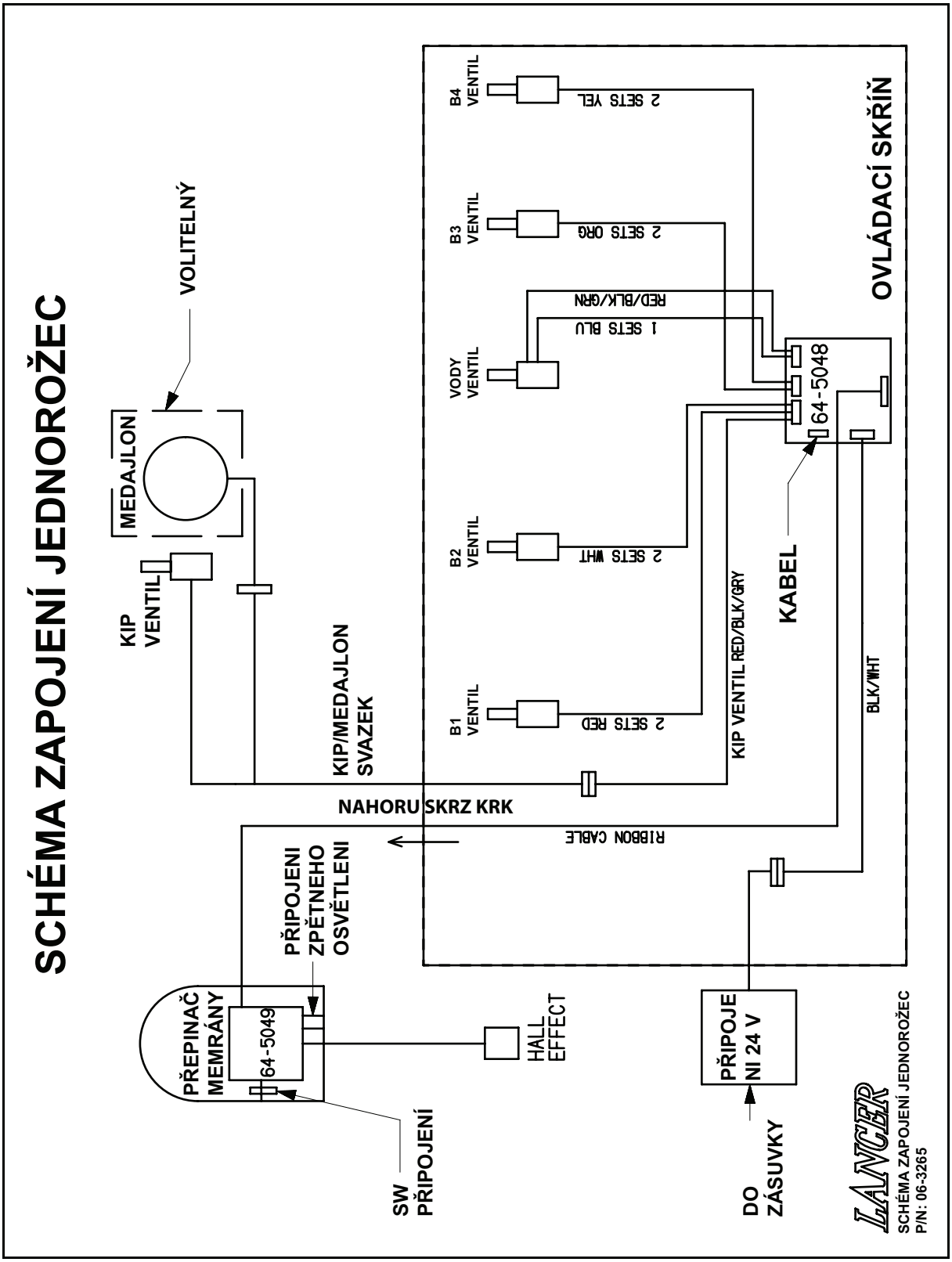

## 8.10 VZOR VÝŘEZU PULTU (bez měřítka)

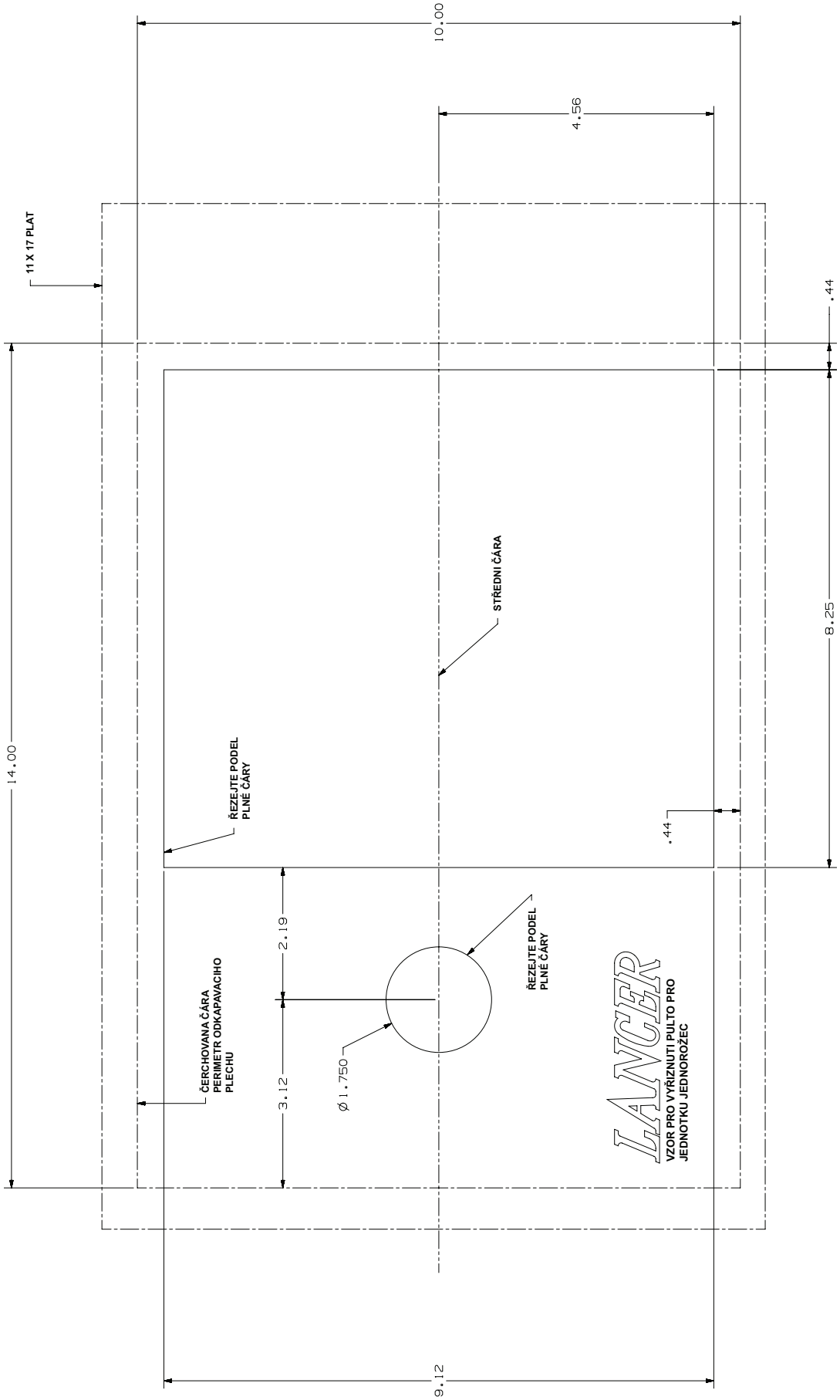

## POZNÁMKA

Lancer Corp.
800-729-1500
Technical Support/Warranty: 800-729-1550
custserv@lancercorp.com
lancercorp.com