DISPENSADOR SPARTAN

GUÍA DE INSTALACIÓN DE LANCER

SOLO PARA INSTALADORES CALIFICADOS. Esta planilla de instalación básica es una edición inicial. Si necesita un Manual de Operaciones (para la unidad que está instalando), visite el sitio web de Lancer (lancercorp.com) o escanee este código QR con un dispositivo móvil (debe tener la aplicación instalada) para acceder de inmediato a esa información. Si lo necesita, comuníquese con el Servicio de Atención al Cliente de Lancer para obtener ayuda.

ACERCA DE ESTE MANUAL

Este librito forma parte integral y esencial del producto; tras la instalación, debe entregarse al operario y debe conservarse para poder consultarlo cuando sea necesario. Lea atentamente las indicaciones y advertencias, ya que contienen información esencial para el uso y el mantenimiento del producto. Además, es ***SOLO UNA GUÍA*** para el usuario sobre los servicios y la ubicación correctos de la unidad.

ANTES DE COMENZAR

Cada unidad se prueba en condiciones operativas y se inspecciona detenidamente antes del envío. En el momento del despacho, el transportista asume la responsabilidad de la unidad. Al recibir la unidad, inspeccione detenidamente la caja para ver si hay daños. En caso de hallar algún daño, solicite al transportista que lo registre en la factura de flete y presente un reclamo a la empresa de transporte. La responsabilidad por los daños que sufra el dispensador es del transportista.

La instalación y reubicación (si fuera necesario) de este producto debe estar a cargo de personal calificado con conocimientos actualizados de seguridad e higiene y con experiencia práctica, de acuerdo con la normativa vigente.

INSTRUCCIONES IMPORTANTES DE SEGURIDAD

⚠ Uso previsto

El dispensador solo está diseñado para uso en interiores. Esta unidad no es un juguete. Debe supervisarse que los niños no jueguen con ella. No debe ser usada por niños o personas inválidas sin supervisión. Este aparato no está diseñado para ser utilizado por personas (o niños) con capacidades físicas, sensoriales o mentales limitadas o con falta de experiencia y conocimientos, a menos que una persona a cargo de su seguridad les brinde instrucciones o los supervise. La limpieza y el mantenimiento no pueden ser efectuados por niños sin supervisión. La temperatura ambiente mín./máx. de operación del dispensador es 4-24 °C (40-75 °F). No use la unidad por debajo de las condiciones ambientales mínimas de operación. En caso de congelamiento, interrumpa la operación de la unidad y comuníquese con un técnico autorizado de mantenimiento. El mantenimiento, la limpieza y la desinfección solo deben estar a cargo de personal capacitado. Además, deben respetarse las precauciones de seguridad pertinentes. Tenga en cuenta las advertencias que se encuentran en el producto.

⚠ Advertencia eléctrica

Revise los requisitos eléctricos de la unidad en la placa de identificación del dispensador, detrás de la placa antisalpicaduras. No enchufe la unidad a un tomacorriente de pared a menos que la corriente detallada en la placa del número de serie coincida con la corriente disponible a nivel local. Al efectuar las conexiones, respete todos los códigos eléctricos locales. Cada dispensador debe contar con un circuito eléctrico independiente. No use cables de prolongación con esta unidad. No “amontone” el aparato con otros dispositivos eléctricos en el mismo tomacorriente. El interruptor de encendido no deshabilita la tensión de línea que llega al transformador principal. Antes de efectuar tareas de mantenimiento interno, desconecte siempre el suministro eléctrico de la unidad para evitar lesiones. Para el mantenimiento de la unidad, no debe usarse el interruptor reiniciable como alternativa a desenchufar el dispensador del suministro eléctrico. El mantenimiento de los componentes internos del bastidor de control eléctrico solo puede ser efectuado por personal calificado. Antes de efectuar las conexiones eléctricas, asegúrese de que todas las líneas de agua estén ajustadas y que las unidades estén secas.

⚠ Dióxido de carbono (CO_2)

- **ADVERTENCIA:** El dióxido de carbono (CO2) es un gas incoloro e incombustible con un olor ligeramente picante. Un porcentaje elevado de CO_2 puede desplazar el oxígeno en la sangre.
- **ADVERTENCIA:** La exposición prolongada al CO_2 puede ser nociva. El personal expuesto a concentraciones elevadas de gas CO_2 sufrirá temblores seguidos de desmayo y asfixia.
- **ADVERTENCIA:** Ante la sospecha de una fuga de CO_2, ventile de inmediato la zona contaminada antes de comenzar a reparar la fuga.
- **ADVERTENCIA:** Preste mucha atención a la prevención de fugas de CO_2 en todo el sistema de CO_2 y de refrescos.

1600

NP LANCER: 28-0937/01

⚠ Aviso sobre el agua

Utilice un suministro adecuado de agua potable. Las conexiones y accesorios de la tubería de agua que se conecten directamente al suministro de agua potable deben dimensionarse, instalarse y mantenerse de acuerdo con la legislación federal, estatal y local. La línea de suministro de agua debe ser, al menos, una tubería de 9.525 mm (3/8 pulgadas) con una presión de línea mínima de 25 psi (0.172 MPa), sin que supere un máximo de 50 psi (0.345 MPa). Si la presión de agua supera las 50 psi (0.345 MPa), debe reducirse a 50 psi (0.345 MPa) con el regulador de presión provisto. Coloque un filtro en la línea de agua, para evitar daños en la unidad y sabores extraños en la bebida. Revíselo periódicamente, según resulte necesario por las condiciones locales. El suministro de agua debe protegerse mediante una cámara de aire, un dispositivo de prevención de reflujos u otro método aprobado para cumplir con las normas de la NSF. Si la válvula de retención de la entrada de agua tiene pérdidas, el agua carbonatada puede regresar hacia la bomba cuando se cierra y contaminar el suministro de agua. Verifique que el dispositivo de prevención de reflujos cumpla con las normas locales y de la ASSE. El responsable de garantizar dicho cumplimiento es el instalador.

ESPECIFICACIONES

DIMENSIONES

Ancho: 399 mm (15.7 pulgadas)
Profundidad: 711.2 mm (28.1 pulgadas)
Altura: 549 mm (21.6 pulgadas)

PESO

De envío: 49.9 kg (110 lb)
Vacío: 37.2 kg (82 lb)
Operativo: 57.5 kg (127 lb)

ALIMENTACIÓN ELÉCTRICA

115 V CA / 60 Hz / 6.6 A
220-240 V CA / 50-60 Hz / 2.6 A

SUMINISTRO DE AGUA SIN GAS

Presión mín. de circulación: 75 psig (0.516 MPa)

SUMINISTRO DE AGUA CARBONATADA

Presión mín. de circulación: 25 psi (0.172 MPa)
Presión estática máx.: 50 psi (0.345 MPa)

SUMINISTRO DE DIÓXIDO DE CARBONO (CO_2)

Presión mín.: 70 psig (0.483 MPa)
Presión máx.: 80 psig (0.552 MPa)

ACCESORIOS

Entrada del carbonatador: reborde de 6.35 mm (1/4 pulg.)
Entrada de agua sin gas: reborde de 6.35 mm (1/4 pulg.)
Entradas de jarabe de marca: reborde de 6.35 mm (1/4 pulg.)
Entrada de CO_2: reborde de 6.35 mm (1/4 pulg.)

Esta unidad emite un nivel de presión acústica menor que 70 dB

LEA ESTE MANUAL

El presente manual fue redactado por Lancer Corporation a modo de referencia para el propietario/operario y el instalador de este dispensador. Léalo antes de instalar y operar la unidad. Si necesita efectuar mantenimiento, comuníquese con un Agente de Servicio de Lancer o con el Servicio de Atención al Cliente de Lancer. Al hacerlo, tenga a mano el modelo y el número de serie de su unidad.

Su Agente de Servicio: _____

Número de teléfono del Agente de Servicio: _____

Número de serie: _____

Número de modelo: _____

Fecha de instalación: _____

INSTALACIÓN

Desembalaje del dispensador

1. Corte las correas del paquete y quítelas.
2. Abra la caja y quite la bandeja de piezas.
3. Cierre la tapa y retírela mediante los huecos de agarre.
4. Quite el kit de accesorios y las piezas sueltas.

NOTA

Inspeccione la unidad para detectar daños ocultos. Si advierte alguno, notifique al transportista y presente un reclamo.

5. Quite la base de envío de madera contrachapada de la unidad moviendo la unidad de manera que un lado de esta se separe del mostrador o mesa, lo que permite acceder a los tornillos de la base de envío.

NOTA

Si debe transportar la unidad, es recomendable dejarla sujeta a la base de envío de madera contrachapada.

6. Si cuenta con un kit de patas, colóquelas inclinando la unidad.

⚠ ATENCIÓN

NO APOYE LA UNIDAD SOBRE LOS COSTADOS NI SOBRE LA PARTE POSTERIOR

Selección y preparación de la ubicación en el mostrador

1. Seleccione una ubicación que esté cerca de un tomacorriente debidamente conectado a tierra, a menos de 1.5 m (5 pies) de un desagüe y del suministro de agua.
2. Seleccione una ubicación para las bombas de jarabe, el tanque de CO_2, los recipientes de jarabe y el filtro de agua (recomendado).
3. El aire del condensador se aspira por los venteos delanteros y laterales ubicados en la cubierta y se expulsa por la parte posterior de la cubierta. Para lograr una circulación y un caudal de aire adecuados, debe conservarse un espacio libre mínimo de 203 mm (8 pulg.) sobre la parte superior de la unidad, y un espacio libre mínimo de 101.6 mm (4 pulg.) detrás de esta.

⚠ ATENCIÓN

Si no se mantiene el espacio libre indicado, el compresor se recalentará hasta averiarse.

4. En el lugar definido para el dispensador, corte un orificio rectangular de 241.3 mm (9.5 pulg.) por 50.8 mm (2 pulg.) a 25.4 mm (1 pulg.) de la pared posterior.

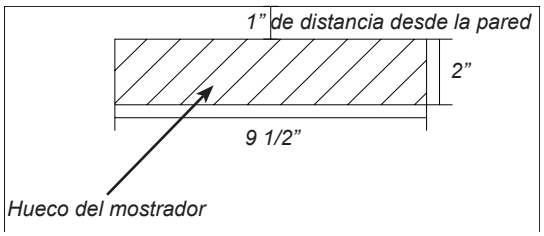

Instalación del dispensador

1. Instale la unidad en el mostrador.

NOTA

Las unidades aprobadas por la NSF deben estar selladas sobre el mostrador o poseer patas de 10 cm.

2. Desmonte la cubierta quitando los tres (3) tornillos de los costados y la parte superior de la unidad.

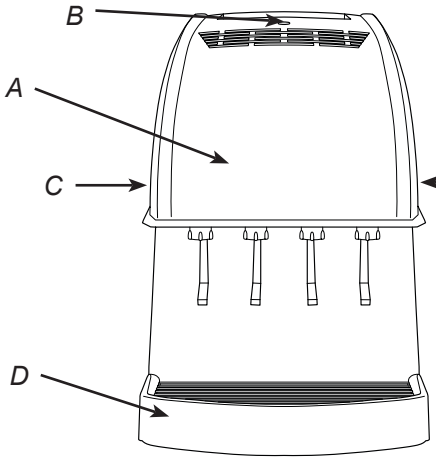

A. Cubierta
B. Tornillo superior
C. Tornillos laterales
D. Bandeja de goteo

3. Quite la placa antisalpicaduras, el posavasos y la bandeja de goteo.
4. Gire la unidad para mostrar el panel de acceso a las entradas traseras. Desmonte el panel quitando los dos (2) tornillos cerca de la base de la unidad.
5. Extienda la tubería adecuada desde la bomba de jarabe hasta las entradas de jarabe. Conecte las tuberías a las entradas mediante las pinzas Oetiker y los accesorios. Repita el proceso con todas las conexiones de jarabe.

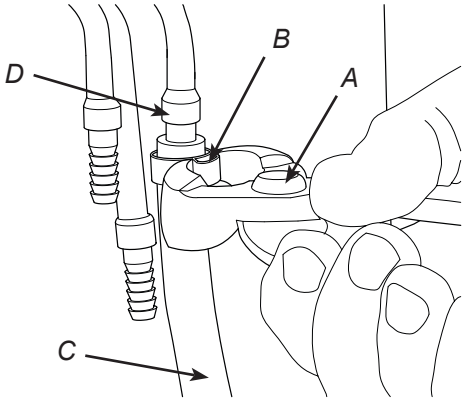

A. Pinzas Oetiker
B. Accesorio
C. Tubería
D. Entrada de jarabe

6. Extienda la tubería adecuada desde el suministro de agua hasta el orificio de carga del compresor, identificado por una tapa amarilla, y conecte la tubería al suministro de agua.

⚠ CRÍTICO: para optimizar el rendimiento

Lea detenidamente este texto antes de llenar el tanque del baño de agua. Para optimizar el rendimiento del dispensador, DEBE RESPETARSE lo siguiente:

7. Inserte la línea de agua dentro de un cubo grande y cargue unos 20.4 l (5.4 galones) de agua destilada.
8. Agregue 4 g (1/8 onza) de sosa cáustica al agua destilada y revuelva.

⚠ ATENCIÓN

Para que el control electrónico del banco de hielo funcione correctamente, la medición de sólidos disueltos totales (SDT) debe ser entre 300 y 500 ppm.

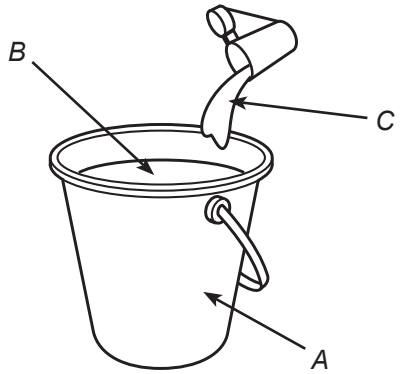

A. Cubo
B. Agua destilada (aprox. 20.4 l)
C. Sosa cáustica (aprox. 4 g)

9. Con un medidor de conductividad, mida la conductividad eléctrica de la mezcla de agua destilada.

⚠ ATENCIÓN

La medición de la conductividad eléctrica de la mezcla de agua destilada debe ser entre 100 y 300 uS/cm. Por debajo de 100 uS/cm, el compresor no funciona bien; por encima de 300 uS/cm, las líneas podrían congelarse.

10. Quite la tapa amarilla del orificio de carga del baño de agua e inserte un embudo.
11. Con cuidado, vierta la mezcla de agua destilada en el tanque del baño de agua hasta que salga agua por el tubo de derrame, en la parte delantera de la unidad. (Si fuera necesario, repita los pasos 7-9).

⚠ ATENCIÓN

El compartimiento del baño de agua debe llenarse con agua antes de enchufar la unidad, ya que de lo contrario el ventilador del compresor puede no funcionar correctamente.

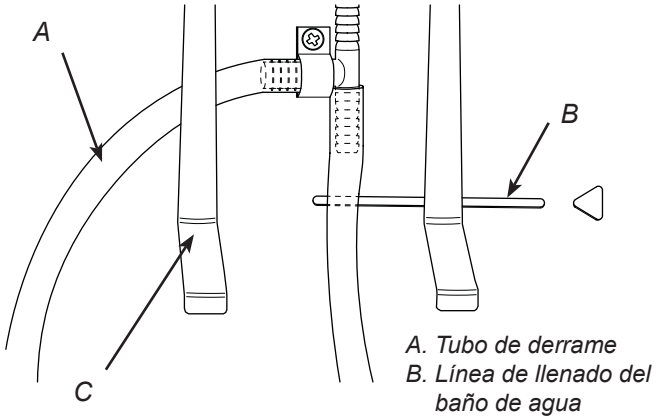

A. Tubo de derrame
B. Línea de llenado del baño de agua
C. Palanca de la válvula

12. Vuelva a colocar la tapa amarilla y conecte la línea de agua a la entrada de agua, en la parte posterior de la unidad.
13. Extienda la tubería adecuada desde la bomba de jarabe hasta la entrada de CO_2 y conecte la tubería a la entrada de CO_2.
14. Gire la unidad para que las válvulas queden en el frente; después, pase la línea de drenaje a través de la abertura del frente.
15. Enchufe el cable de alimentación eléctrica a la caja de control de la unidad.
16. Pase todas las tuberías, el cable de alimentación eléctrica y la línea de drenaje por el hueco del mostrador.
17. Lleve la línea de drenaje hasta el desagüe de piso correspondiente.
18. Enchufe la unidad a un tomacorriente con puesta a tierra y, después, encienda la unidad para comenzar a formar un banco de hielo.

⚠ ADVERTENCIA

El dispensador debe contar con una descarga a tierra adecuada, para evitar lesiones graves o muertes a causa de descargas eléctricas. El cable de alimentación eléctrica tiene un enchufe de tres clavijas con descarga a tierra. Si no hay disponible un tomacorriente de tres orificios con puesta a tierra, utilice un método aprobado para conectar la unidad a una descarga a tierra.
Al efectuar las conexiones, respete todos los códigos eléctricos locales. Cada dispensador debe contar con un circuito eléctrico independiente. No use cables de prolongación. No conecte varios dispositivos eléctricos al mismo tomacorriente.

Instalación de bombas remotas de jarabe: “Bag in Box”

1. Instale el estante para BIB y las bombas remotas según las instrucciones de los fabricantes.
2. Una vez instaladas las bombas y el estante para BIB, mida y corte las tuberías con la longitud que separa las entradas de CO_2 de la bomba; después, conecte la tubería a todas las bombas.

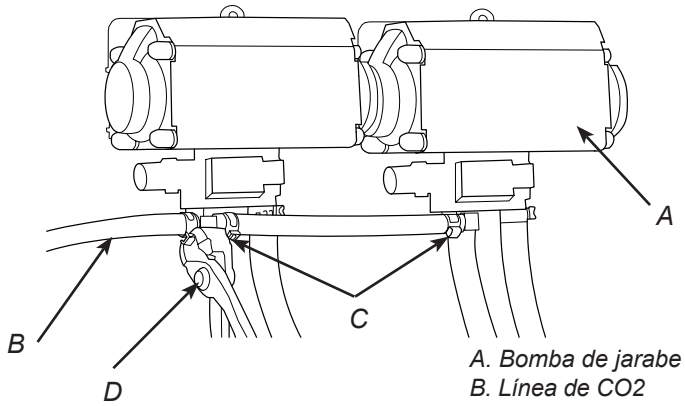

A. Bomba de jarabe
B. Línea de CO2
C. Accesorio
D. Pinzas Oetiker

3. Usando un cortatubos, corte cualquiera de las líneas de suministro de CO_2 e instale la unión T; después, dirija la tubería adecuada desde el suministro de CO_2 a la unión T en las bombas de jarabe.

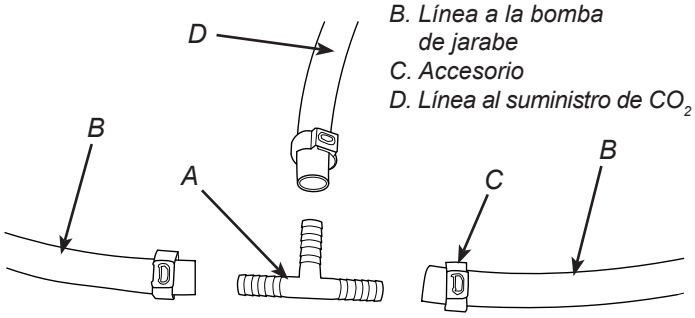

A. Unión T
B. Línea a la bomba de jarabe
C. Accesorio
D. Línea al suministro de CO_2

4. Corte la tubería desde el suministro de CO_2 hasta la unión T en las bombas de jarabe e instale otra unión T.
5. Conecte la línea proveniente de la entrada de CO_2 del dispensador a la unión T entre las bombas de jarabe y el suministro de CO_2.

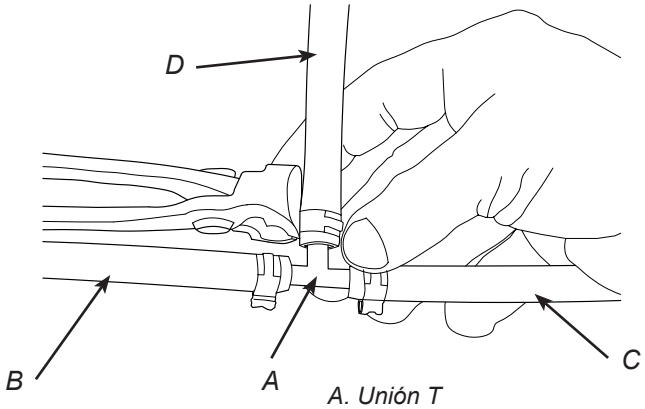

A. Unión T
B. Línea a la T de la bomba de jarabe
C. Línea al suministro de CO_2
D. Entrada de CO_2 al dispensador

6. Conecte la tubería entre la entrada de jarabe del dispensador y el accesorio de salida de la bomba de jarabe. Repita estos pasos con cada línea/bomba de jarabe.

Conexión del suministro de jarabe: “Bag in Box”

1. Instale los conectores de BIB (“bag in box”: bolsa en caja) en la tubería de entrada a la bomba de jarabe.

⚠ ATENCIÓN

Use el conector adecuado según el fabricante del jarabe.

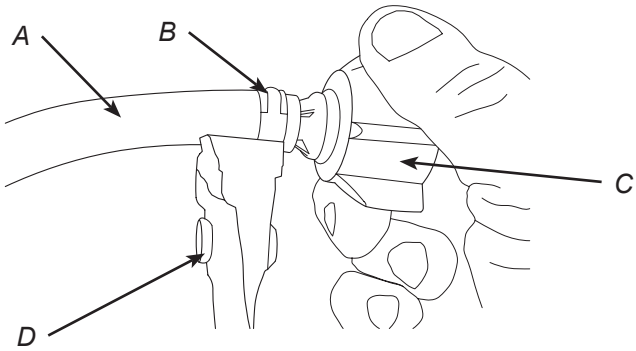

A. Entrada a la bomba de jarabe
B. Accesorio
C. Conector de la BIB
D. Pinzas Oetiker

2. Conecte las BIB de jarabe a los conectores. Repita estos pasos con cada línea/bomba de jarabe.

Instalación del suministro de CO_2.

1. Conecte el regulador de alta presión de CO_2 al cilindro de CO_2 o al sistema de suministro a granel.

⚠ ATENCIÓN

Antes de instalar el regulador, asegúrese de que haya un sello (arandela o junta tórica) en la tuerca de unión del regulador.

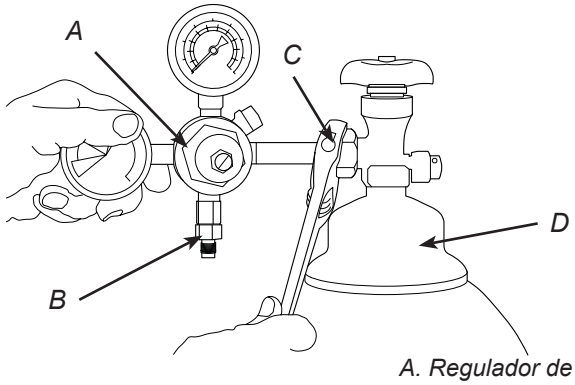

- *Enrosque la tuerca del regulador en el tanque y ajústela con la llave.*

A. Regulador de CO_2
B. Salida
C. Llave de tuercas
D. Suministro de CO_2

2. Conecte la tuerca, el vástago y el sello de 6.35 mm (1/4 pulg.) a la salida del regulador de CO_2. Después, conecte la tubería desde la T hasta las bombas de jarabe.

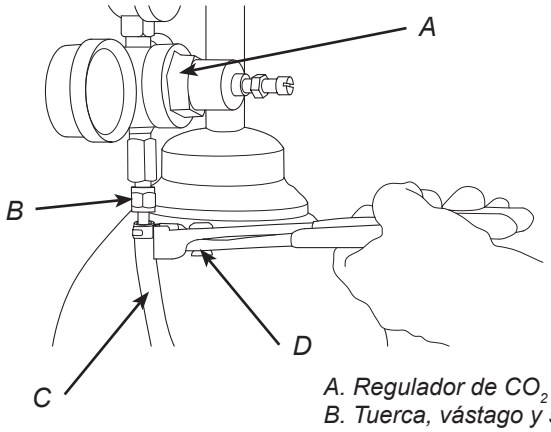

A. Regulador de CO_2
B. Tuerca, vástago y sello de 6.35 mm
C. Línea a las bombas de jarabe
D. Pinzas Oetiker

3. Con una llave, afloje la contratuerca del tornillo de ajuste del regulador; después, con un destornillador, desatornille completamente el tornillo de la contratuerca.

⚠ ADVERTENCIA

NO ENCIENDA EL SUMINISTRO DE CO_2 EN ESTE PUNTO

Configuración del agua carbonatada

1. Purgue el agua para llenar el tanque del carbonatador abriendo la válvula de escape del carbonatador. Después de que salga el agua, cierre la válvula de escape.

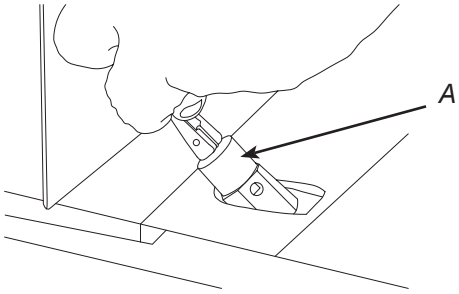

A. Válvula de escape del carbonatador

2. Active cada válvula hasta lograr un flujo constante de agua.
3. Apague la unidad.
4. En la caja de control, desconecte el conector del motor de la bomba. Use como referencia el diagrama de cableado que se encuentra en la caja de control de la unidad.

⚠ ATENCIÓN

No desconectar el suministro eléctrico del motor dañará la bomba y el motor del carbonatador, además de anular la garantía.

5. Encienda el CO_2 y, con un destornillador, ajuste el regulador a 75 psi (0.517 MPa); después, ajuste la contratuerca con una llave.

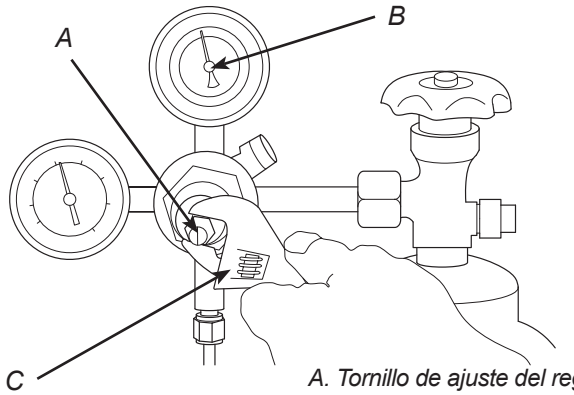

A. Tornillo de ajuste del regulador
B. Ajuste a 75 psi (0.517 MPa)
C. Llave de tuercas

6. Active cada válvula hasta vaciar las líneas.
7. Vuelva a conectar el conector del motor de la bomba a la caja de control.
8. Encienda la unidad.

NOTA

El motor de la bomba funcionará unos segundos para llenar el tanque del carbonatador.

9. Active cada válvula hasta lograr un flujo constante de agua carbonatada.

Regulación del caudal de agua y de la proporción jarabe/agua

NOTA

El caudal de agua debe regularse a 37 ml/s (1.25 onzas/segundo) en todas las válvulas de dispensado. Superar un caudal de 74 ml/s (2.0 onzas/segundo) puede vaciar las líneas.

NOTA

La unidad de refrigeración debe haber funcionado durante al menos una (1) hora antes de configurar los caudales en las válvulas. Cuando se configuran los caudales, la temperatura de la bebida no debe superar los 4.4 °C (40 °F). Esto se logra mejor después de que la unidad ya ha fabricado un banco de hielo.

1. Cierre el corte de jarabe en el bloque de montaje correspondiente a la primera válvula

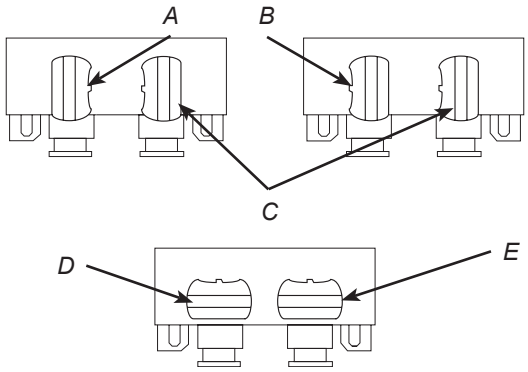

A. Agua sin gas encendida
B. Agua carb. encendida
C. Jarabe encendido
D. Agua cerrada
E. Jarabe cerrado

2. Con un medidor de proporciones Lancer, verifique el caudal de agua (142 g en 4 s). Si fuera necesario, use un destornillador para regularlo.

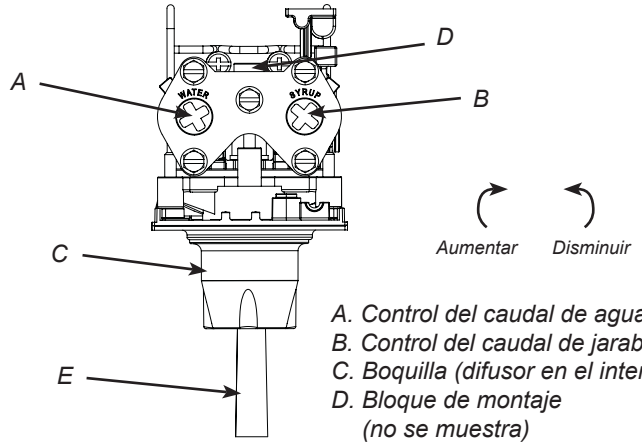

A. Control del caudal de agua
B. Control del caudal de jarabe
C. Boquilla (difusor en el interior)
D. Bloque de montaje (no se muestra)
E. Palanca de soda

3. Quite la boquilla girándola en sentido horario y traccionando hacia abajo; después, quite el difusor traccionando hacia abajo.
4. Coloque un separador de jarabe Lancer (amarillo, NP 54-0031) en el lugar de la boquilla.

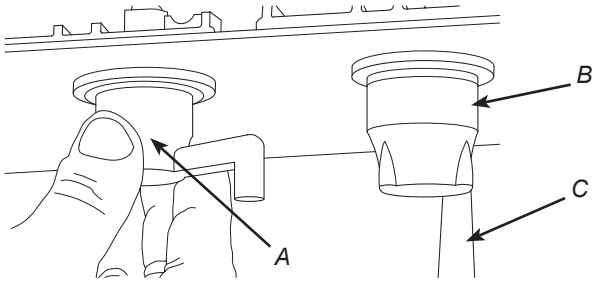

A. Separador de jarabe
B. Boquilla
C. Palanca de soda

5. Vuelva a abrir el corte de jarabe en el bloque de montaje.
6. Active la válvula para purgar el jarabe hasta lograr un flujo constante.
7. Con un medidor brix Lancer, active la válvula y tome una muestra. Verifique que el nivel de jarabe sea igual al de agua. Si fuera necesario, use un destornillador para regularlo.

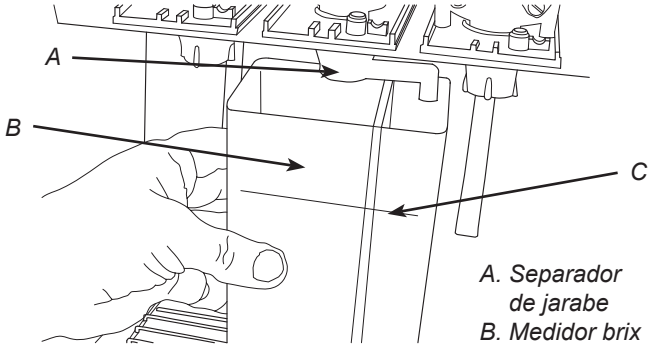

A. Separador de jarabe
B. Medidor brix
C. Verifique el nivel de soda/agua

8. Repita el proceso con cada válvula.
9. Vuelva a instalar la placa antisalpicaduras, el posavasos y la bandeja de goteo, y después vuelva a sujetar la cubierta mediante los tres tornillos correspondientes.

MANTENIMIENTO

Mantenimiento programado

Según sea necesario:

- Mantenga limpias las superficies exteriores del dispensador (esto abarca la bandeja de goteo y el posavasos) con un paño limpio y húmedo.

Diario:

- Quite cada boquilla y enjuáguelas bien con agua tibia. ***NO*** use jabón ni detergente. Esto generará espuma y un sabor extraño en el producto final.
- Quite el posavasos y lávelo con agua tibia y detergente.
- Vierta agua tibia con detergente en la bandeja de goteo y séquela con un paño limpio.
- Con un paño limpio y agua tibia, limpie todas las superficies externas de la unidad. ***NO USE JABONES ABRASIVOS NI DETERGENTE FUERTES.***
- Vuelva a colocar el posavasos y las boquillas.

Semanal:

- Pruebe cada producto para detectar si hay sabores extraños.
- Quite el posavasos y la placa antisalpicaduras para ver el indicador del tubo de nivel de agua. Recargue lo necesario y vuelva a colocar el posavasos y la placa antisalpicaduras.

Mensual:

- Desenchufe el dispensador del suministro eléctrico.
- Quite la cubierta y limpie la suciedad del condensador con un cepillo blando.
- Vuelva a colocar la cubierta y enchufe la unidad.

Cada seis meses:

- Limpie y desinfecte la unidad mediante los procedimientos pertinentes descritos en la sección Limpieza y desinfección de esta guía.

Anual:

- Limpie el interior del baño de agua, las bobinas del evaporador y los componentes del sistema de refrigeración.
- Limpie todo el exterior de la unidad.

LIMPIEZA Y DESINFECCIÓN

Información general

- Los equipos Lancer (nuevos o reacondicionados) se envían desde la fábrica limpios y desinfectados de acuerdo con las normas de la NSF. El operario del equipo debe efectuar el mantenimiento constante según lo exigido por el presente manual y/o por las pautas del departamento de salud estatal y local, a fin de garantizar el cumplimiento de los requisitos pertinentes de operación y desinfección.

NOTA

Los procedimientos de limpieza aquí descritos son válidos para la unidad Lancer detallada en este manual. Si debe limpiar otro equipo, respete las pautas que indique el fabricante para ese equipo.

- La limpieza solo puede estar a cargo de personal capacitado. Deben usarse guantes sanitarios durante las tareas de limpieza. Además, deben respetarse las precauciones de seguridad pertinentes. Tenga en cuenta las advertencias que se encuentran en el producto.

⚠ ATENCIÓN

- **Al limpiar la unidad, use guantes sanitarios y respete todas las precauciones relevantes de seguridad.**
- ***NO* limpie ni desinfecte la unidad con un chorro de agua.**
- ***NO* desconecte las líneas de agua al limpiar y desinfectar las líneas de jarabe, a fin de evitar que se contaminen.**
- ***NO* use lejías ni detergentes fuertes; pueden decolorar y corroer varios de los materiales.**
- ***NO* use raspadores de metal, objetos filosos, lana de acero, estropajos, productos abrasivos ni solventes en el dispensador.**
- ***NO* use agua caliente por encima de 60 °C (140 °F). Puede dañar el dispensador.**
- ***NO* derrame solución desinfectante sobre ningún tablero de circuito. Verifique que toda la solución desinfectante haya salido del sistema.**

Solución de limpieza

Mezcle un detergente suave y no abrasivo (por ej., laurileter sulfato de sodio, detergente para vajilla) con agua limpia y potable a una temperatura de 32-43 °C (90-110 °F). La proporción de mezcla es 28 gramos (1 onza) de limpiador en 7.6 litros (2 galones) de agua. Prepare al menos 19 litros (5 galones) de solución de limpieza. No use limpiadores abrasivos ni solventes, porque pueden causar daños permanentes en la unidad. Verifique que el enjuague sea abundante y use agua limpia y potable a una temperatura de 32 a 43 °C. Si las líneas de producto son más largas, pueden llegar a necesitar más solución de limpieza.

Solución desinfectante

Prepare la solución desinfectante de acuerdo con las recomendaciones por escrito y las pautas de seguridad del fabricante. Esta solución debe contener de 50 a 100 partes por millón (ppm) de cloro (por ej., hipoclorito de sodio o lejía). Prepare al menos 19 litros (5 galones) de solución desinfectante. Puede usarse cualquier solución desinfectante siempre y cuando se prepare de acuerdo con las recomendaciones por escrito y las pautas de seguridad del fabricante y suministre de 50 a 100 partes por millón (ppm) de cloro.

Integridad de la terminación de plástico

Al limpiar la unidad Spartan, tenga en cuenta que algunos limpiadores pueden comprometer la integridad de la terminación de plástico. La mayoría de los limpiadores comunes, como Windex, Dawn, 409, etc., no afectan la terminación de la unidad. Sin embargo, algunos limpiadores con niveles altos de ácido acético, etilbenceno, isopropilamina, etc. pueden, a determinadas temperaturas, causar daños estéticos. Para verificar que está cuidando correctamente su unidad, consulte esta página Web: http://www.vita.com.cy/index.php/chemical-resistance-of-lldpe.

Limpieza y desinfección de las líneas de jarabe

1. Desconecte las líneas de jarabe de las BIB.
2. Coloque las líneas de jarabe, con los conectores de las BIB, en un cubo de agua tibia.
3. Active cada válvula para llenar las líneas con agua tibia y expulsar el jarabe restante.
4. Prepare la solución de limpieza según las indicaciones anteriores.
5. Coloque las líneas de jarabe, con los conectores de las BIB, en una solución de limpieza.
6. Active cada válvula hasta que las líneas se llenen con solución de limpieza; deje reposar diez (10) minutos.
7. Usando agua limpia y tibia, expulse la solución de limpieza de las líneas de jarabe.
8. Prepare la solución desinfectante según las indicaciones anteriores.
9. Coloque las líneas de jarabe dentro de solución desinfectante y active cada válvula para llenar las líneas con desinfectante. Deje reposar diez (10) minutos.
10. Vuelva a conectar las líneas de jarabe a las BIB y prepare bebidas para enjuagar la solución del dispensador.
11. Pruebe la bebida para verificar que no quede un sabor extraño. Si detecta un sabor extraño, vuelva a lavar el sistema de jarabe.

⚠ PRECAUCIÓN

Tras la higienización, enjuague con producto final hasta que no quede regusto. No enjuague con agua potable (esto es un requisito de la NSF). La solución desinfectante residual que queda en el sistema constituye un riesgo para la salud.

Limpieza y desinfección de las boquillas

1. Desconecte el suministro eléctrico, para que no se active la válvula al limpiar.
2. Quite la boquilla girándola en sentido horario y traccionando hacia abajo.

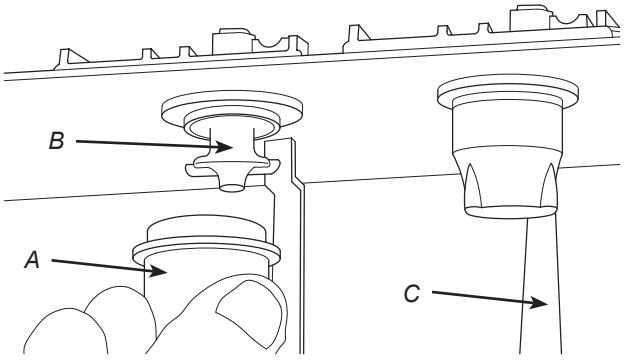

A. Boquilla
B. Difusor
C. Palanca de soda

3. Quite el difusor traccionando hacia abajo.
4. Enjuague la boquilla y el difusor con agua tibia.
5. Lave la boquilla y el difusor con solución de limpieza, sumérjalos en solución desinfectante y déjelos reposar quince (15) minutos.
6. Aparte la boquilla y el difusor y déjelos secar al aire. ***NO*** enjuague con agua después de la desinfección.
7. Vuelva a conectar el difusor y la boquilla.
8. Conecte el suministro eléctrico.
9. Pruebe la bebida para verificar que no quede un sabor extraño. Si detecta un sabor extraño, vuelva a lavar el sistema de jarabe.

⚠ PRECAUCIÓN

Tras la higienización, enjuague con producto final hasta que no quede regusto. No enjuague con agua potable (esto es un requisito de la NSF). La solución desinfectante residual que queda en el sistema constituye un riesgo para la salud.

CONTROL ELECTRÓNICO DEL BANCO DE HIELO (EIBC)

Verificación del funcionamiento normal del circuito impreso

⚠ ADVERTENCIA

El bloque de terminales tiene tensión en la línea de CA y debe cubrirse con cinta. La cinta debe cubrir las conexiones eléctricas expuestas, para evitar descargas.

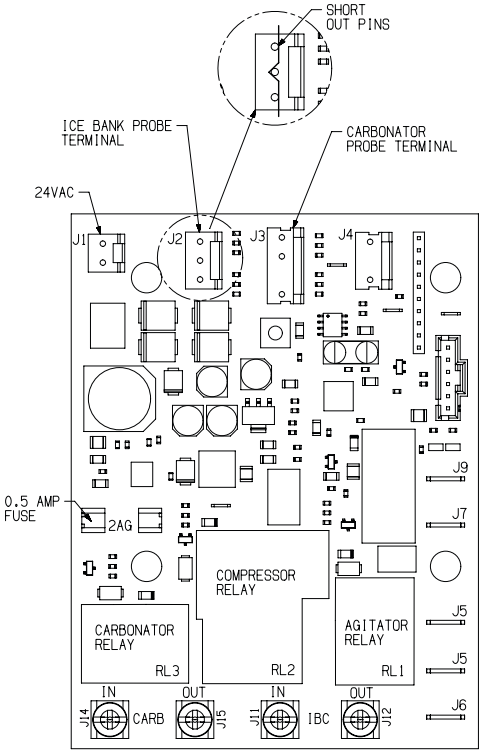

1. Apague el suministro eléctrico o asegúrese de desconectar el dispensador.
2. Revise el estado del fusible de 0.5 A en la ubicación detallada en el diagrama de la derecha. Si el fusible está quemado, busque la causa del cortocircuito en el mazo de cables de la válvula y en las líneas de 24 V CA relacionadas, y cambie el fusible. Si el fusible se encuentra en buen estado, prosiga con el siguiente paso.
3. Desconecte los cables del bloque de terminales que se conectan al circuito impreso, tomando nota de su ubicación específica para la posterior reconexión.
4. Desconecte del tablero las conexiones de la sonda del banco de hielo (J2) y de la sonda del carbonatador (J3) (si la unidad está equipada con estos dispositivos).
5. Con un alambre de cobre pequeño, un clip para papel u otro elemento similar, ponga en corto los terminales de la sonda del banco de hielo (J2) en el circuito impreso tocando los tres (3) pines a la vez.
6. Coloque el óhmetro de prueba en el modo de medición de continuidad.
7. Vuelva a conectar el suministro eléctrico o encienda el dispensador.
8. Observe el tiempo y mida la continuidad de las conexiones con lengüeta de los tornillos del circuito impreso:
   - Terminal 3 a 4 (carbonatador): Debe haber continuidad durante los primeros 2.5 a 3.5 minutos. Después de 2.5 a 3.5 minutos, NO debe haber continuidad.
   - Terminal 2 a 1 (compresor): NO debe haber continuidad durante los primeros 4 a 6 minutos. Después de 4 a 6 minutos, debe haber continuidad. NO debe haber continuidad de 2 a 1.
   - Cuando finaliza el tiempo de espera, debe escucharse un “clic”, que es el ruido del relé al cerrarse.
9. Apague el suministro eléctrico durante 15 segundos y vuelva a encenderlo, para reiniciar el temporizador del carbonatador. Mida otra vez la continuidad de las conexiones con lengüeta de los tornillos del circuito impreso.
   - Terminal 3 a 4: Debe haber continuidad. Con un alambre de cobre pequeño, un clip para papel u otro elemento similar, ponga en corto los terminales de la sonda del carbonatador (J3) en el circuito impreso tocando los tres (3) pines a la vez. Hágalo antes de que transcurra el límite de tiempo de 2.5 a 3.5 minutos. Vuelva a medir entre el terminal 3 y el 4: ***NO*** debe haber continuidad.
10. Si todo lo anterior funciona según lo indicado, el tablero funciona correctamente. Quite la cinta y vuelva a conectar el tablero. Si se detecta alguna no conformidad, cambie el circuito impreso (NP 52-1423/01).

Lancer Corp.
800-729-1500
Servicio técnico/garantía: 800-729-1550
custserv@lancercorp.com
lancercorp.com