Bridge Tower

MANUEL D'INSTALLATION LANCER

Español...
Français...
Deutsche...
日本語...

POUR UN INSTALLATEUR QUALIFIÉ UNIQUEMENT. Cette feuille d'installation de base est une version initiale. Si vous avez besoin du Manuel d'utilisation complet (de l'appareil à installer), veuillez consulter le site web Lancer (lancercorp.com) qui vous le fournira instantanément. Vous pouvez également scanner ce code QR avec un appareil mobile (application indispensable) pour contacter instantanément le Service clients Lancer qui vous fournira l'assistance nécessaire.

À PROPOS DE CE MANUEL

Ce manuel fait partie intégrante du produit, il doit être remis à l'utilisateur après l'installation et conservé pour être consulté par la suite le cas échéant. Lisez attentivement les consignes et les avertissements contenus dans ce manuel : elles fournissent des informations importantes pour l'utilisation sûre et l'entretien du produit. En outre, ce manuel fournit ***UNIQUEMENT DES CONSEILS*** à l'utilisateur sur l'entretien correct et l'emplacement de l'appareil.

AVANT DE COMMENCER

Chaque appareil est testé dans les conditions normales de fonctionnement et complètement inspecté avant l'expédition. Au moment de l'expédition, le transporteur accepte la responsabilité de l'appareil. À la réception de l'appareil, vérifiez soigneusement l'absence de détériorations visibles de l'emballage. En cas de détérioration, faites noter par le transporteur une réclamation sur le bon de livraison. La responsabilité des détériorations du distributeur incombe au transporteur.

L'installation et le déplacement, le cas échéant, doivent être effectués par du personnel qualifié connaissant les dernières consignes d'hygiène et de sécurité et ayant une expérience pratique, conformément aux réglementations en vigueur.

CONSIGNES DE SÉCURITÉ IMPORTANTES

⚠ Utilisation prévue

Ce distributeur est prévu uniquement pour une utilisation en intérieur. Cet appareil doit être installé à un endroit où du personnel formé peut surveiller son utilisation. Cet appareil n'est pas un jouet. Les enfants ne doivent pas jouer avec l'appareil. Il ne doit pas être utilisé sans surveillance par des enfants ou des personnes handicapées. Cet appareil n'est pas prévu pour une utilisation par des personnes (y compris des enfants) sujettes à des déficiences physiques, sensorielles ou mentales, ou manquant d'expérience et de connaissances, sauf si elles sont surveillées ou ont reçu des instructions concernant l'utilisation de l'appareil par une personne responsable de leur sécurité. Les enfants sans surveillance ne doivent pas effectuer le nettoyage et l'entretien. La température ambiante d'utilisation du distributeur est comprise entre 4°C et 32°C (40°F et 90°F). N'utilisez pas l'appareil en dessous des conditions ambiantes minimales d'utilisation. En cas de gel, arrêtez d'utiliser l'appareil et contactez un technicien de maintenance agréé. Seul du personnel compétent et formé peut effectuer l'entretien, le nettoyage et la désinfection. Les consignes de sécurité en vigueur doivent être respectées. Les avertissements apposés sur le produit doivent être respectés.

RÉF LANCER : 28-2852/04-FR
Révision : Janvier 2018

⚠ Avertissement relatif à l'électricité

L'appareil doit être alimenté par un courant de 24 Vcc. Examinez la plaque signalétique de l'appareil sous la tête de la tourelle pour connaître les conditions électriques correctes de l'appareil. NE BRANCHEZ PAS l'appareil dans une prise électrique murale si le courant indiqué sur la plaque signalétique ne correspond pas au courant disponible localement. Respectez toutes les réglementations locales lorsque vous effectuez des branchements. Chaque distributeur doit être relié à un circuit électrique indépendant. N'UTILISEZ PAS de rallonges électriques avec cet appareil. NE RELIEZ PAS l'appareil à d'autres appareils électriques sur la même prise électrique. Le commutateur à clé ne coupe pas la tension du réseau du primaire du transformateur. Pour éviter le risque de blessure, débranchez toujours l'alimentation électrique de l'appareil avant toute intervention de maintenance interne. Le disjoncteur réenclenchable ne doit pas être utilisé au lieu de débrancher le distributeur de la source de courant pour intervenir sur l'appareil. Seul du personnel qualifié peut intervenir sur les composants internes du boîtier de commande électrique. Vérifiez que tous les tuyaux d'eau sont étanches et que l'appareil est sec avant tout branchement électrique!

⚠ Dioxyde de carbone (CO_2)

- **AVERTISSEMENT :** le dioxyde de carbone (CO_2) est un gaz incolore et incombustible ayant une légère odeur âcre. De fortes concentrations de CO_2 peuvent remplacer l'oxygène dans le sang.
- **AVERTISSEMENT :** une exposition prolongée au CO_2 peut être dangereuse. Le personnel exposé à de fortes concentrations de CO_2 ressentira des tremblements suivis d'une perte de conscience et d'un étouffement.
- **AVERTISSEMENT :** si vous suspectez une fuite de CO_2, ventilez immédiatement la zone contaminée avant d'essayer de réparer la fuite.
- **AVERTISSEMENT :** une attention rigoureuse doit être portée à la prévention des fuites de CO_2 dans l'ensemble du circuit de CO_2 et des boissons.

⚠ NOTE À PROPOS DE L'EAU

Cet appareil n'est pas prévu pour être installé à un endroit où un jet d'eau peut être utilisé. Prévoyez une alimentation adaptée en eau potable. Les branchements et les fixations des tuyaux d'eau directement reliés à l'alimentation en eau potable doivent être dimensionnés, installés et entretenus conformément aux réglementations nationales et locales. Le diamètre du tuyau d'alimentation en eau doit être au moins égal à 9,525 mm (3/8 pouces) et doit pouvoir supporter une pression interne minimale de 0,137 MPa (20 PSI) sans dépasser 0,345 MPa (50 PSI). Une pression d'eau supérieure à 0,345 MPa (50 PSI) doit être réduite à 0,345 MPa (50 PSI) au moyen du régulateur de pression fourni. Utilisez un filtre dans le tuyau d'eau afin d'éviter d'endommager le matériel et de donner un arrière-goût aux boissons. Vérifiez régulièrement le filtre en fonction des conditions locales. L'alimentation en eau doit être protégée par une coupure antirefoulement, un dispositif antiretour ou une autre méthode homologuée conforme aux normes NSF. Une fuite du clapet antiretour à l'arrivée d'eau permettrait à l'eau gazeuse de retourner à la pompe lorsqu'elle est coupée et de contaminer l'alimentation en eau. Vérifiez que le dispositif antiretour est conforme aux normes ASSE et locales. L'installateur est responsable de la conformité.

CARACTÉRISTIQUES

DIMENSIONS

Largeur : 325 mm (12,8 pouces)
Profondeur : 439 mm (17,3 pouces)
Hauteur : 610 mm (24 pouces)

POIDS

Expédition : 18,1 kg (40 lbs)
En fonctionnement : 14,5 kg (32 lbs)

ALIMENTATION ÉLECTRIQUE

24 Vcc / 2,0 A

DÉBIT

44,3-59,1 ml/s (1,5-2,0 oz/s)

ALIMENTATION EN EAU PLATE

Pression minimale d'écoulement : 0,137 MPa (20 PSIG)
Pression statique maximale : 0,345 MPa (50 PSI).

ALIMENTATION EN DIOXYDE DE CARBONE (CO_2)

Pression minimale : 0,483 MPa (70 PSIG)
Pression maximale : 0,552 MPa (80 PSIG)

RACCORDS

Tuyau d'eau gazeuse : raccord cannelé 9,5 mm (3/8 pouce)
Sortie d'eau gazeuse : raccord cannelé 9,5 mm (3/8 pouce)
Tuyau d'eau plate : raccord cannelé 9,5 mm (3/8 pouce)
Arrivées de sirops de marque : raccord cannelé 9,5 mm (3/8 pouce)
Arrivée de CO_2 : raccord cannelé 9,5 mm (3/8 pouce)
Raccord d'évacuation : raccord cannelé 15,9 mm (5/8 pouce)

Le niveau sonore de cet appareil est inférieur à 70 dB

LISEZ CE MANUEL

Lancer Corporation a rédigé ce manuel à titre de référence pour le propriétaire/utilisateur et l'installateur du distributeur. Veuillez lire ce manuel avant d'installer et d'utiliser le distributeur. Si une intervention de maintenance est nécessaire, appelez notre agent de maintenance ou le Service clients Lancer. Munissez-vous toujours du nom du modèle et de son numéro de série lorsque vous appelez.

Votre agent de maintenance : _____

Téléphone de l'agent de maintenance : _____

Numéro de série : _____

Numéro du modèle : _____

INSTALLATION

Déballez le distributeur

1. Coupez les bandes de fixation de l'emballage et enlevez-les.
2. Ouvrez l'emballage et enlevez le kit d'accessoires et les pièces seules.
3. Sortez délicatement le distributeur du carton ondulé d'emballage et placez-le sur une surface plane en faisant attention à ne pas érafler les caches en plastique.

REMARQUE

Vérifiez l'absence de dommages cachés sur l'appareil. Si vous constatez des dommages, informez le transporteur et posez une réclamation contre lui.

Choix/préparation de l'emplacement du comptoir

REMARQUE

Le distributeur doit être installé à un endroit permettant à du personnel formé de surveiller son utilisation

1. Choisissez un emplacement proche d'une prise électrique raccordée à la terre, à moins d'1,5 m (5 pieds) d'une évacuation, et d'une alimentation en eau qui remplit les conditions indiquées au paragraphe Spécifications, page 2.

⚠ ATTENTION

Inspectez l'endroit sur le comptoir où l'appareil doit être installé. Vérifiez que le comptoir choisi est suffisamment solide pour supporter le poids de l'appareil installé après avoir effectué la découpe. L'épaisseur idéale du comptoir doit être au moins de 25 mm (1 pouce).

2. Choisissez un emplacement adapté aux espaces libres nécessaires à l'installation.

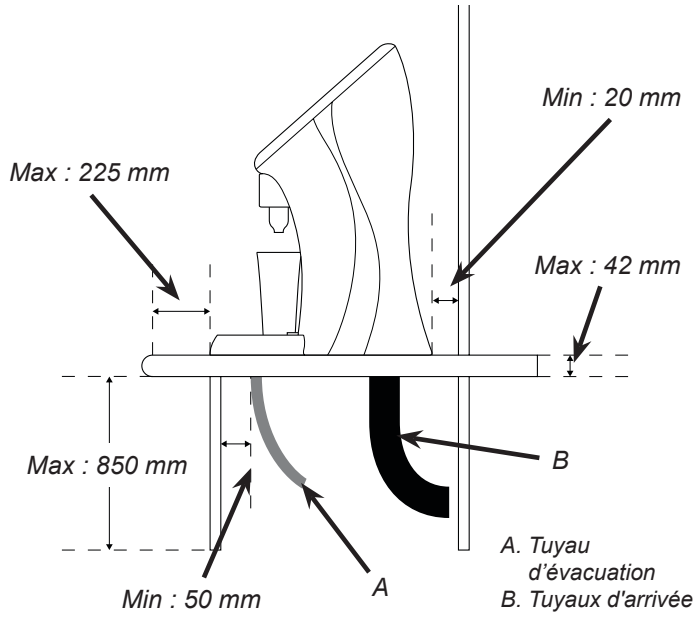

3. Choisissez un emplacement pour le refroidisseur déporté ou le saturateur (le cas échéant), les pompes de sirop, le réservoir de CO_2, les récipients de produits et le filtre de l'eau (recommandé).
4. Utilisez le gabarit de découpe du comptoir pour découper l'ouverture pour le bac d'égoutage et installez la tour à l'emplacement prévu pour le distributeur.

REMARQUE

Pour garantir que le service de boissons est accessible à tous les clients, Lancer recommande de prévoir soigneusement la hauteur du comptoir et le choix du matériel. Les normes d'accessibilité 2010 ADA préconisent que la hauteur maximale accessible à partir du sol ne dépasse pas 1,2 mètre (48 pouces) si le point de contact avec le distributeur se trouve à moins de 254 mm (10 pouces) de l'avant du comptoir, ou 1,17 mètre (46 pouces) si le point de contact se trouve à plus de 254 mm (10 pouces) et à moins de 685 mm (27 pouces) de l'avant du comptoir. Pour plus d'informations sur les conditions légales des clients concernant l'accessibilité du matériel installé, voir les normes d'accessibilité 2010 ADA Standards (http://www.ada.gov.)

Installation du distributeur/refroidisseur

1. Levez délicatement l'appareil. Au moyen d'un tournevis, séparez la plaque de support de la tourelle et du bac d'égoutage.
2. Démontez le raccord de vidange du bac d'égoutage. Dévissez d'abord la partie inférieure, puis appuyez fort sur le bas pour enlever la partie supérieure du raccord d'évacuation.
3. Au moyen des 6 vis de fixation fournies, fixez la plaque de support sur le dessus du comptoir.

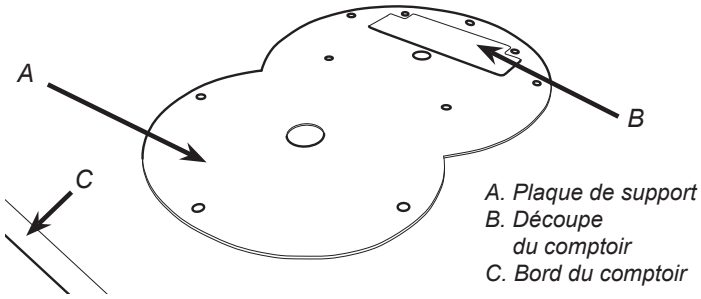

4. En utilisant des techniques de levage adaptées, soulevez la tourelle du comptoir et faites glisser les arrivées de l'appareil et le cordon d'alimentation par l'ouverture dans la plaque de support/comptoir.
5. Au moyen des 4 vis de fixation fournies, fixez/serrez la tourelle sur la plaque de support et le comptoir.

⚠ ATTENTION

Lorsque vous fixez la tourelle sur la plaque de support, vérifiez que les vis ne dépassent pas de plus de 20 mm (0,78 pouce) de la partie supérieure de la plaque. Cela peut endommager les vannes lors de l'installation du distributeur.

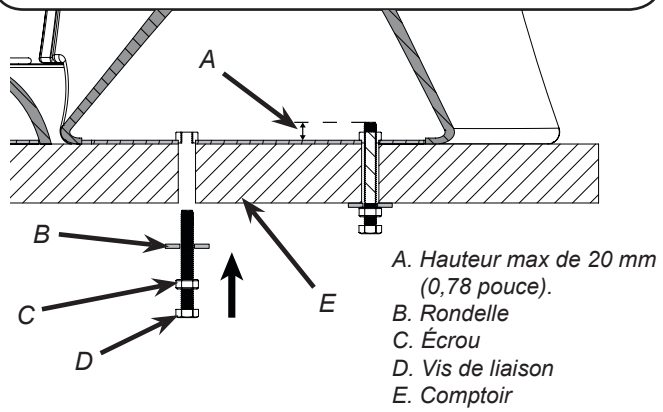

REMARQUE

Les appareils homologués NSF doivent être scellés au comptoir.

6. Placez le joint au bas de l'évacuation, puis remontez le raccord d'évacuation sur le bac d'égoutage déposé à l'étape 2.

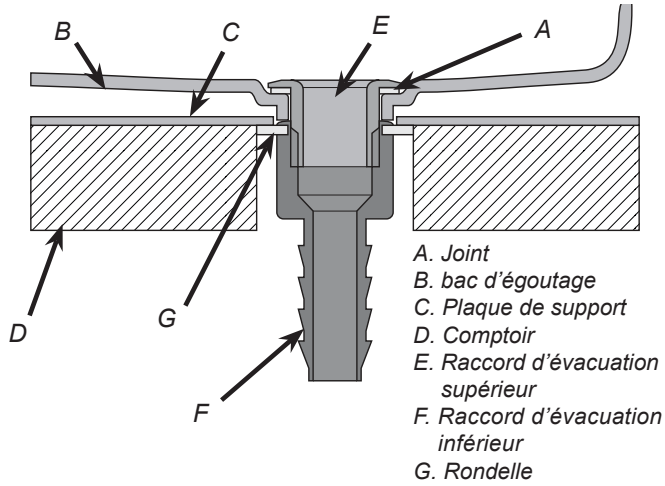

7. Montez le porte-gobelet sur le bac d'égoutage.
8. Faites passer les tuyaux des sorties de sirop du refroidisseur de recirculation sur la tourelle vers les entrées de sirop sur la tourelle. Raccordez les tuyaux aux entrées en utilisant les pinces Oetiker et les raccords. Recommencez pour tous les branchements des sirops.
9. Faites passer les tuyaux des sorties d'eau du refroidisseur de recirculation vers les entrées d'eau plate/gazeuse, puis branchez les tuyaux à l'entrée. Recommencez pour tous les branchements d'eau, y compris l'entrée de retour.

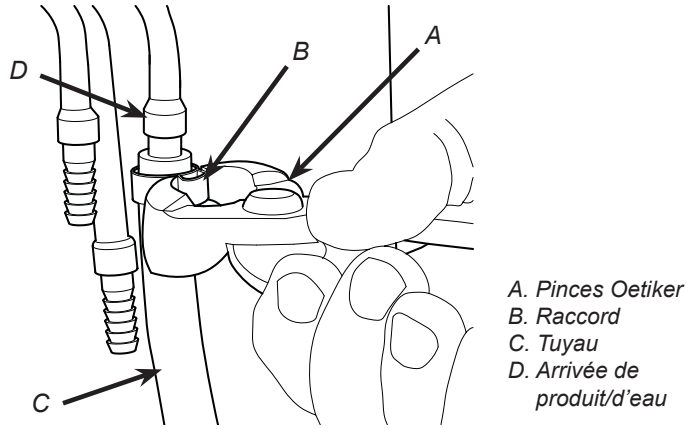

10. Faites passer le tuyau d'évacuation au sol vers le bac d'égoutage et branchez le tuyau d'évacuation à l'écrou d'évacuation monté à l'étape 6.
11. Branchez le cordon d'alimentation sur l'alimentation, puis faites passer le cordon vers la prise électrique raccordée à la terre.

⚠ AVERTISSEMENT

***NE BRANCHEZ PAS L'APPAREIL SUR UNE PRISE RACCORDÉE À LA TERRE À CET INSTANT.* Vérifiez que tous les tuyaux d'eau sont étanches et que l'appareil est sec avant tout branchement électrique**

REMARQUE

L'appareil est conçu pour accepter un refroidisseur déporté ou une machine à glace extérieure. Veuillez vous reporter aux caractéristiques et instructions du fabricant pour l'installation. Les instructions suivantes concernent la tuyauterie du refroidisseur déporté vers la tourelle.

12. Faites passer les tuyaux de la pompe de sirop vers les arrivées de sirop sur le refroidisseur déporté. Recommencez pour tous les branchements des sirops.
13. Faites passer les tuyaux de la source d'eau vers l'arrivée d'eau du refroidisseur déporté et branchez uniquement les tuyaux à l'arrivée d'eau.
14. Ouvrez l'eau et rincez abondamment le tuyau d'eau.
15. Coupez l'eau et branchez le tuyau d'eau à l'arrivée d'eau plate sur le refroidisseur déporté.

⚠ ATTENTION

La pression d'écoulement minimale vers le clapet doit être de 0,137 MPa (20 PSI). Une pompe de suralimentation peut s'avérer nécessaire pour le bon fonctionnement du clapet.

Préparation du distributeur

1. Déposez le porte-gobelet du bac d'égoutage.
2. Tournez la buse dans le sens des aiguilles d'une montre et tirez-la vers le bas pour l'enlever.

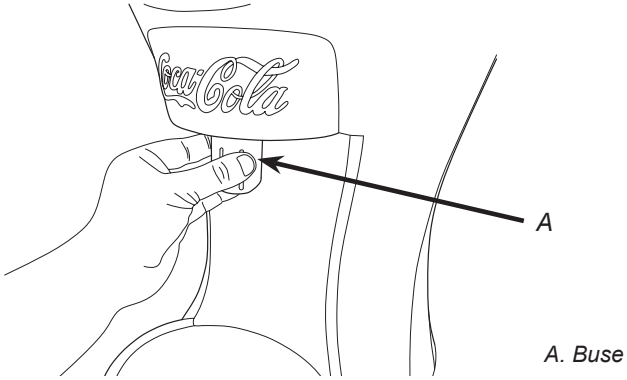

3. Déposez la plaque antiéclaboussures : placez les deux mains au bas de la plaque. Levez et tirez en même temps la plaque jusqu'à ce qu'elle s'extraie de la façade.

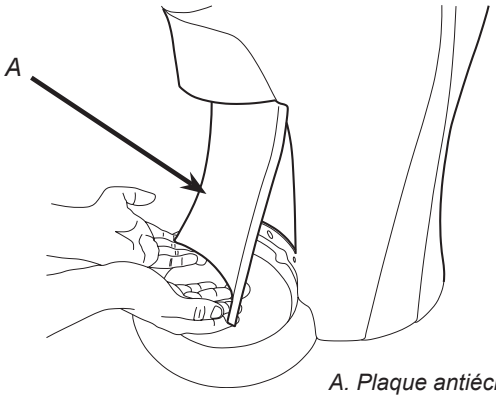

4. Tournez la tige de blocage derrière la plaque antiéclaboussures pour déverrouiller la tête de la tourelle.

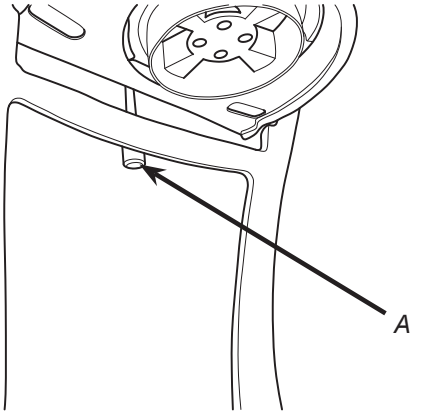

A. Tige de blocage

5. Soulevez ensuite complètement la tête de la tourelle, puis bloquez-la au moyen de la béquille à côté des charnières.

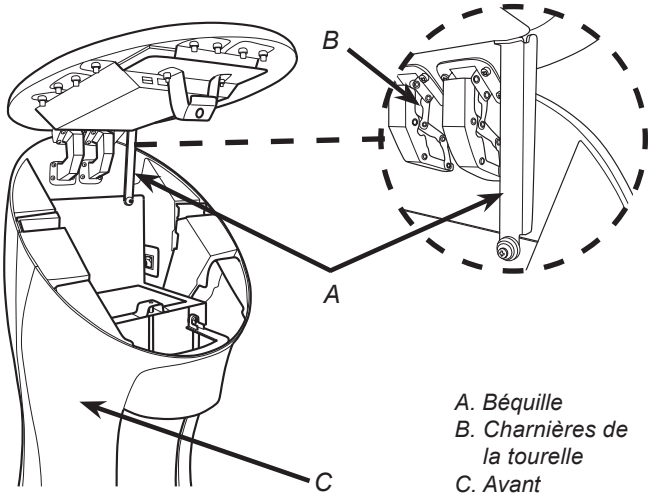

A. Béquille
B. Charnières de la tourelle
C. Avant

6. Appuyez sur l'une des deux agrafes supérieures qui se trouvent à l'intérieur de la façade, puis tirez en même temps sur celle-ci pour la décrocher de l'agrafe. Répétez l'opération pour les trois autres agrafes de liaison.

⚠ ATTENTION

Tirez bien droit lorsque vous déposez la façade. Ne pliez pas le plastique lorsque vous déposez la façade : cela risque d'endommager les agrafes de liaison.

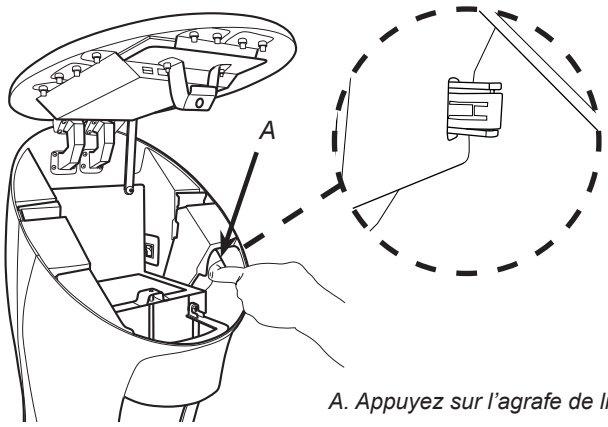

A. Appuyez sur l'agrafe de liaison

7. Faites glisser et sortez la façade du distributeur en appuyant sur la partie supérieure de la façade et glissez-la hors du distributeur.

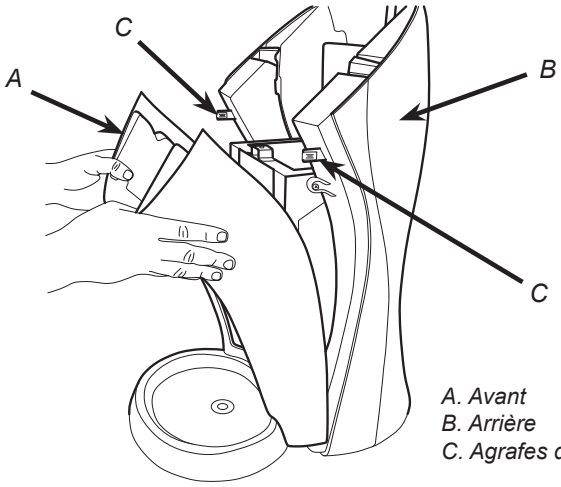

A. Avant
B. Arrière
C. Agrafes de liaison

8. Faites passer les tuyaux de l'arrivée de CO_2 sur le refroidisseur déporté et les pompes de sirop normal non diététique. Raccordez les deux tuyaux à une des sorties du régulateur basse pression du CO_2.

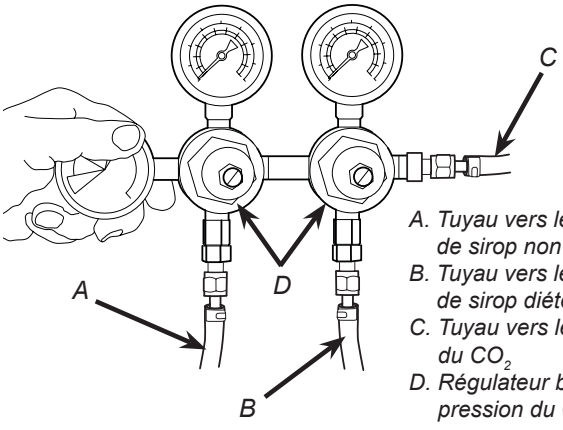

A. Tuyau vers les pompes de sirop non diététique
B. Tuyau vers les pompes de sirop diététique
C. Tuyau vers le régulateur du CO_2
D. Régulateur basse pression du CO_2.

9. Raccordez les tuyaux provenant des pompes de sirop diététique à la deuxième sortie du collecteur du régulateur basse pression du CO_2.
10. Ouvrez l'alimentation en eau.
11. Vérifiez que le Bag-in-Box contient du sirop et contrôlez l'absence de fuite.
12. Ouvrez le clapet de décharge sur le refroidisseur déporté en levant le levier du capuchon de la vanne. Laissez-le ouvert jusqu'à ce que de l'eau s'écoule par le clapet, puis fermez-le (vers le bas).
13. Branchez le cordon d'alimentation sur une prise électrique raccordée à la terre.

⚠ AVERTISSEMENT

Le distributeur doit être correctement raccordé à la terre pour éviter des blessures graves ou une électrocution fatale. Le cordon d'alimentation comporte une prise 3 broches. Si une prise à trois branchements reliée à la terre n'est pas disponible, utilisez une méthode homologuée pour raccorder l'appareil à la terre. Respectez toutes les réglementations locales lorsque vous effectuez des branchements. Chaque distributeur doit être relié à un circuit électrique indépendant. N'utilisez pas de rallonges. Ne branchez pas plusieurs appareils électriques sur la même prise.

14. Mettez le distributeur sous tension en appuyant sur l'interrupteur d'alimentation sous la béquille. (Voir page précédente)
15. Débloquez la béquille et abaissez la tête de la tourelle pur accéder à l'écran tactile.
16. Lorsque l'écran est allumé, accédez au menu Service en plaçant votre doigt dans le coin supérieur droit de l'écran.
17. En une seule fois, glissez votre doigt le long du haut de l'écran jusqu'au coin supérieur gauche. Laissez ensuite votre doigt sur l'écran pendant au moins 2 secondes.

- Appuyez votre doigt et faites-le glisser vers la gauche

18. Tapotez ensuite les quatre coins de l'écran dans n'importe quel ordre.

- Quatre coins de l'écran

19. Le clavier s'affiche. Entrez votre code PIN pour accéder au menu Service.

REMARQUE

Contactez le Service clients de Lancer pour connaître le code PIN de l'appareil.

REMARQUE

Pour que le responsable puisse accéder au menu Service, appuyez sur le coin supérieur droit de l'écran pendant 5 secondes et entrez votre code PIN (6655). L'accès du responsable au menu Service permet d'afficher l'écran Épuisé (page 12) et à l'écran Contrôle des portions.

REMARQUE

Pour placer le distributeur en mode « veille » ou pour le verrouiller, appuyez sur le coin supérieur droit de l'écran pendant 5 secondes et entrez votre « code de verrouillage » (3.14) pour verrouiller le distributeur. Ce mode empêche les utilisateurs de commander des boissons. Il agit comme un économiseur d'énergie lorsque l'appareil n'est pas utilisé.

20. Dans le menu Service, appuyez sur le bouton Maintenance.

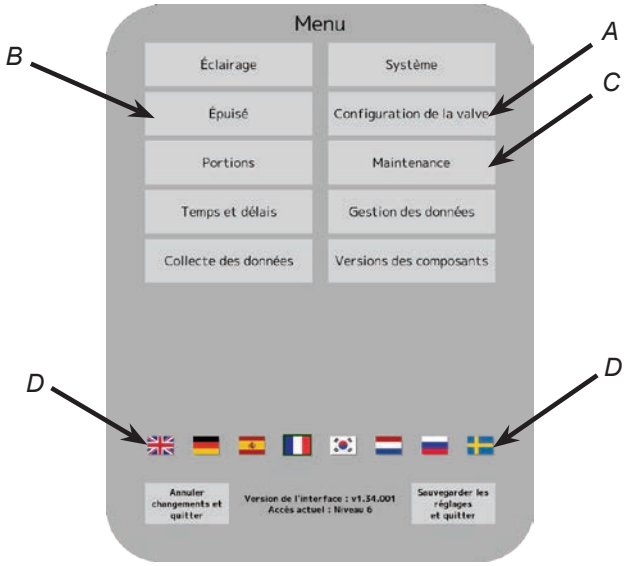

A. Bouton Configuration de la vanne
B. Bouton Épuisé
C. Bouton Maintenance
D. Changer la langue

21. Appuyez sur l'onglet Purger à l'extrême gauche de l'écran.
22. Appuyez sur les boutons Purger des modules d'eau plate et d'eau gazeuse.

A. Onglet Purger
B. Jusqu'à 4 boutons de purge sélectionnés
C. Bouton de purge 'ombré'

REMARQUE

Lorsque la purge est activée, elle continue à verser du produit jusqu'à ce qu'elle soit désactivée. Pour désactiver la purge, appuyez simplement à nouveau sur le bouton Purger. Il est possible de purger 4 modules simultanément. Lorsque 4 modules sont sélectionnés, les autres modules sont ombrés : il n'est pas possible de les sélectionner.

23. Lorsque le débit est régulier, appuyez sur le bouton Purger pour désactiver les modules.
24. Vérifiez que la pompe du refroidisseur déporté est désactivée avant d'ouvrir le CO_2.
25. Ouvrez le CO_2 à la source puis, avec un tournevis, réglez le régulateur haute pression à 0,517 MPa (75 PSI). Serrez ensuite le contre-écrou avec une clé.
26. Réglez le régulateur basse pression en sortie du refroidisseur déporté et des pompes de sirop normal non diététique à 0,517 MPa (75 PSI).
27. Réglez le deuxième régulateur basse pression en sortie des pompes de sirop diététique à 0,241 MPa (35 PSI).
28. Purgez le module d'eau gazeuse jusqu'à ce que le gaz s'échappe.
29. Réactivez la pompe du refroidisseur déporté.
30. Purgez à nouveau le module d'eau gazeuse jusqu'à obtenir un débit régulier d'eau gazeuse.
31. Purgez chaque module de sirop et de parfum jusqu'à obtenir un débit régulier de sirop.

Ajout d'un nouveau module de marque/parfum

1. Pour ajouter un nouveau module de parfum ou de saveur, celui-ci doit être d'abord activé.
2. Dans le menu Service, appuyez sur le bouton Configuration.
3. Appuyez sur le bouton Type de vanne à l'extrême gauche de l'écran, puis sélectionnez un module inactif.

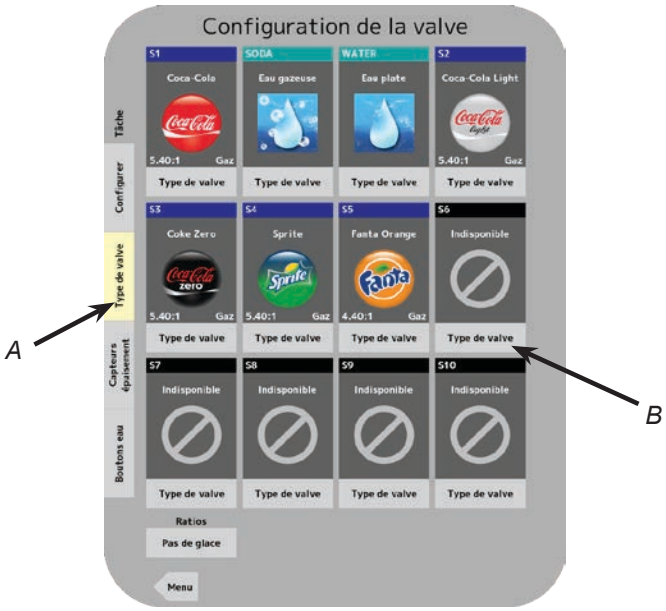

A. Onglet Type de vanne *B. Bouton Type de vanne*

4. Sélectionnez ensuite la fonction voulue et le type de vanne du module incorporé.

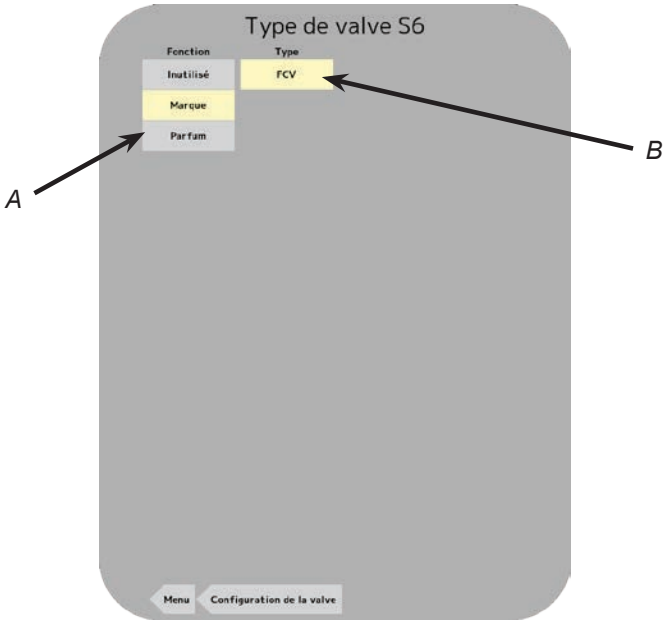

A. Fonction de la vanne *B. Type de vanne*

5. Appuyez sur le bouton Configuration pour revenir au menu Configuration.
6. Recommencez les opérations 3 et 4 pour les autres modules de parfum ou de saveur voulus.
7. Dans le menu Configuration, appuyez sur l'onglet Configurer à l'extrême gauche de l'écran.
8. Appuyez sur le bouton Configurer sous un des modules de saveur ou de parfum pour ouvrir sa page Configuration.

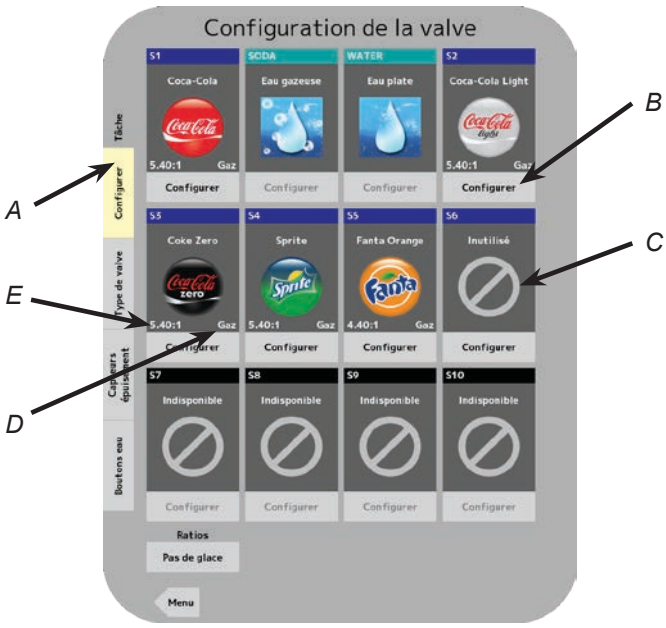

A. Onglet Configurer
B. Bouton Configurer
C. Module activé
D. Type d'eau minérale
E. Ratio de marque

9. Sélectionnez une nouvelle saveur dans les onglets des marques à gauche de l'écran.

A. Type d'eau
B. Onglets des marques
C. Marque de remplacement
D. Ratio Glace / Pas de glace
E. Ratio d'entrée

REMARQUE

Chaque marque a son type d'eau et son ratio par défaut déjà réglés lorsqu'ils sont sélectionnés. Le ratio peut être réglé en sélectionnant le ratio « Glace » ou « Pas de glace » à l'aide des boutons dans le coin supérieur droit de l'écran. Vous pouvez également régler le ratio en tapant la valeur et en entrant la nouvelle valeur sur le clavier. Cependant, dans ce cas, le réglage du ratio est purement indicatif. Chaque vanne doit être réglée manuellement pour déterminer le ratio (voir le point suivant).

10. Après avoir sélectionné un parfum/saveur sur un module correspondant, appuyez sur le bouton Configuration pour revenir à l'écran Configuration.
11. Recommencez les opérations 8 et 9 pour les autres modules de parfum ou de saveur voulus.
12. Appuyez sur le bouton Menu pour revenir au menu Service.
13. Dans le menu Service, appuyez sur le bouton Maintenance.
14. Appuyez sur l'onglet Purger à l'extrême gauche de l'écran.
15. Purgez un module de saveur/parfum jusqu'à ce que l'écoulement du produit soit régulier. (Voir page 6)
16. Appuyez sur le bouton Menu pour revenir au menu Service.

CALIBRAGE - MAINTENANCE

Calibrage des modules d'eau plate/gazeuse

1. Dans le menu Service, appuyez sur le bouton Maintenance.
2. Appuyez sur l'onglet Calibrer à l'extrême gauche de l'écran, puis sur le bouton Calibrer du module d'eau gazeuse.
3. Entrez le débit voulu en millilitres par seconde (ml/sec). Cette valeur est basée sur un débit de la boisson voulue de 44 ml/sec et sur le ratio voulu pour la boisson.

EXEMPLE

Débit final de la boisson = 44 ml/sec
Ratio = 5,4:1

Débit de l'eau : 44 ml/s X 5,4 / (5,4 + 1) = 37,13 ml/sec

Débit du sirop : 44 ml/s X 1 / (5,4 + 1) = 6,87 ml/sec

4. Placez la Minuterie sur ON et sélectionnez ml (millilitres) comme unité de mesure.
5. Sur le clavier, entrez le volume à verser en fonction de la taille de l'éprouvette graduée utilisée pour calibrer le module d'eau gazeuse. Plus le volume versé est important, plus le résultat est précis. Utilisez l'exemple *150 ml*.

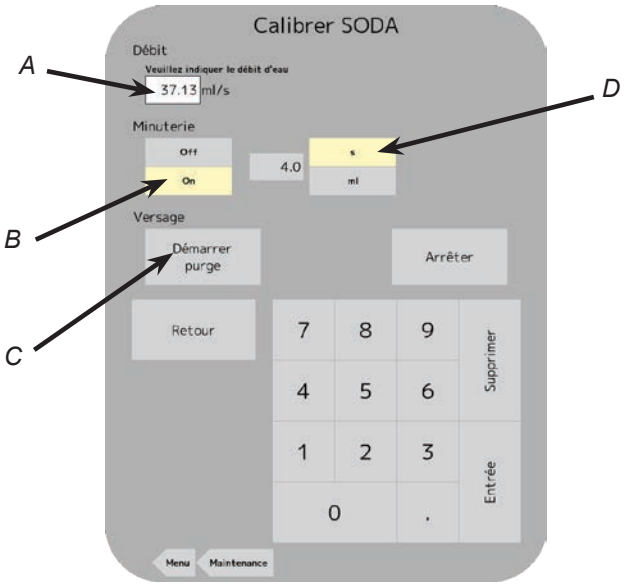

A. Entrez le débit
B. Icône Minuterie
C. Bouton Démarrer purge
D. Icône d'unité

6. L'éprouvette graduée étant placée sous la buse, appuyez sur le bouton Démarrer purge. L'appareil distribue le volume indiqué à l'opération précédente.

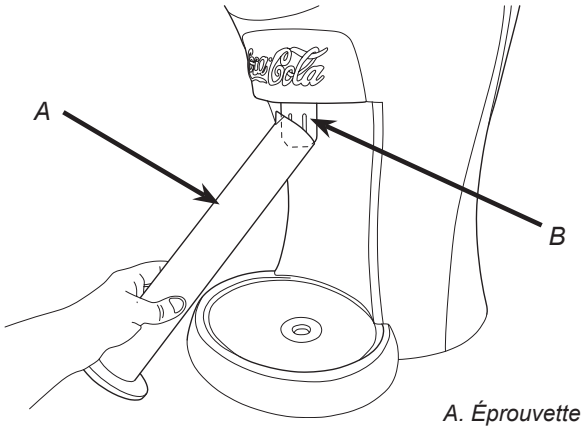

A. Éprouvette graduée
B. Buse

7. Examinez le volume versé dans l'éprouvette graduée. Si ce volume ne correspond pas à la valeur entrée à l'étape 5 (*150 ml*), enlevez le bouchon de protection de la vanne correspondante et réglez la commande du débit d'eau gazeuse avec un tournevis.

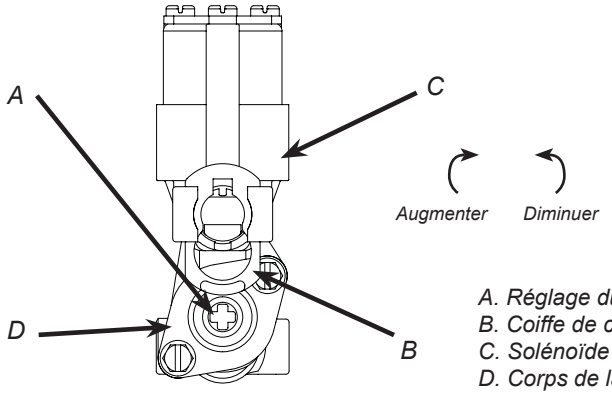

A. Réglage du débit
B. Coiffe de clapet
C. Solénoïde
D. Corps de la vanne

8. Recommencez les opérations 6 et 7 jusqu'à obtenir le volume de *150 ml* indiqué à l'étape 5.
9. Recommencez les opérations 2 à 8 pour le module d'eau plate, s'il est installé.

Réglage des modules de sirop

REMARQUE

Il existe deux manières de régler les vannes sur cet appareil : en réglant les débits voulus et en réglant chaque vanne au moyen d'une éprouvette graduée, ou en utilisant un séparateur de sirop et un doseur avec un débit voulu de 44 ml/sec. Les deux procédures sont décrites ci-dessous.

REMARQUE

Le système réfrigérant doit avoir fonctionné pendant au moins 1 heure avant d'essayer de régler les débits des vannes. La température des boissons ne doit pas être supérieure à 4,4°C (40°F) lorsque les débits sont réglés. Cela est plus facile lorsque le refroidisseur déporté a déjà gelé une couche de glace.

Éprouvette graduée :

1. Dans le menu Service, appuyez sur le bouton Maintenance.
2. Appuyez sur l'onglet Calibrer à l'extrême gauche de l'écran, puis sur le bouton Calibrer du premier module de sirop de la marque.
3. Le débit d'eau doit être réglé dans les modules de réglage d'eau gazeuse/plate dans la section précédente.Le ratio doit être déterminé à partir du moment où la marque a été configurée. (Voir page 7, *Ajout d'un nouveau module de saveur/parfum*)

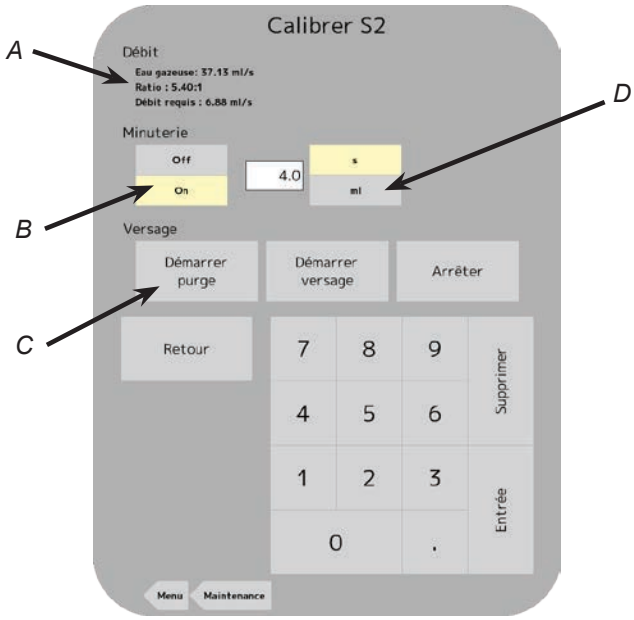

A. Débit / Ratio C. Bouton Démarrer purge
B. Icône Minuterie D. Icône d'unité

4. Placez la Minuterie sur ON et sélectionnez s (secondes) comme unité de mesure.
5. Sur le clavier, entrez la valeur 4 secondes comme durée de distribution préréglée.
6. L'éprouvette graduée étant placée sous la buse, appuyez sur le bouton Démarrer purge. L'appareil verse le sirop sélectionné pendant 4 secondes.
7. Examinez le volume versé dans l'éprouvette graduée. Si ce volume n'est pas égal à 27,48 ml, enlevez le bouchon de protection de la vanne correspondante et réglez le débit de sirop avec un tournevis.

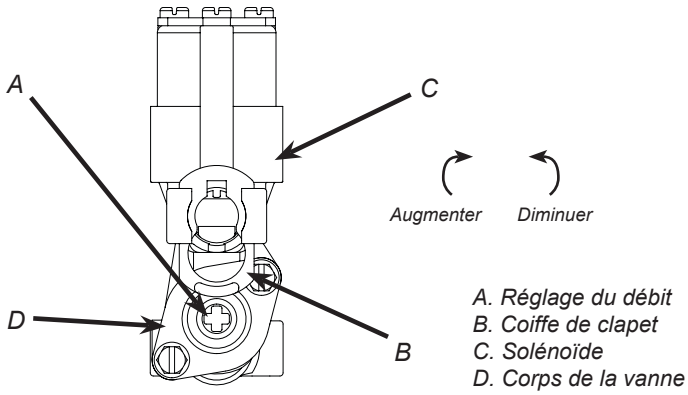

A. Réglage du débit
B. Coiffe de clapet
C. Solénoïde
D. Corps de la vanne

8. Recommencez les opérations 6 et 7 jusqu'à obtenir le volume de 27,48 ml.
9. Recommencez les opérations 2 à 8 pour les autres modules de sirop.
10. Appuyez sur le bouton Maintenance pour revenir à l'écran Maintenance, appuyez ensuite sur le bouton Menu pour revenir au menu Service.

Tableau de réglage du ratio :

Le tableau ci-dessous indique le débit des modules d'eau gazeuse/plate et le volume de sirop versé en 4 secondes pour différents réglages du ratio (pour un débit final de la boisson de 44 ml/sec) :

Ratio	4	4,2	4,4	4,6	4,8	5	5,2	5,4	5,6	5,8	6
Débit d'eau plate/ gazeuse (ml/s)	35,2	35,54	35,85	36,14	36,41	36,67	36,9	37,13	37,33	37,53	37,71
Volume de sirop (4 sec) (ml)	35,2	33,85	32,59	31,43	30,45	29,33	28,39	27,5	26,67	25,88	25,14

Ratio	6,2	6,4	6,6	6,8	7	7,2	7,4	7,5	7,6	7,8	8
Débit d'eau plate/ gazeuse	37,89	38,05	38,21	38,36	38,5	38,63	38,76	38,82	38,88	39	39,11
Volume de sirop (4 sec.)	24,44	23,78	23,16	22,57	22	21,46	20,95	20,71	20,47	20	19,56

Gobelet doseur :

1. Dans le menu Service, appuyez sur le bouton Maintenance.
2. Appuyez sur l'onglet Calibrer à l'extrême gauche de l'écran, puis sur le bouton Calibrer du premier module de sirop de la marque.
3. Le débit d'eau doit être réglé dans les modules de réglage d'eau gazeuse/plate dans la section précédente. Le ratio doit être déterminé à partir du moment où la marque a été configurée. (Voir page 7, *Ajout d'un nouveau module de saveur/parfum*)

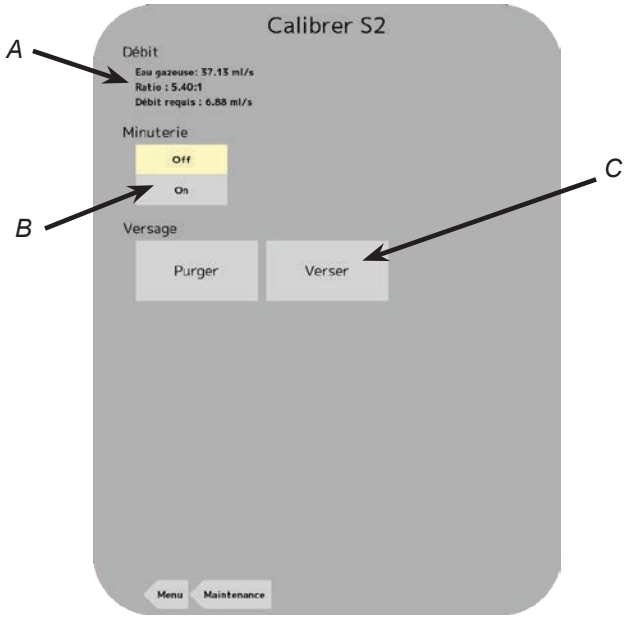

A. Débit / Ratio *C. Bouton Verser*
B. Icône Minuterie

4. Placez l'icône Minuterie sur OFF.
5. Tournez la buse dans le sens antihoraire et tirez-la vers le bas pour la retirer.
6. Installez le séparateur de sirop Lancer *(PN 05-3383)* à la place de la buse.

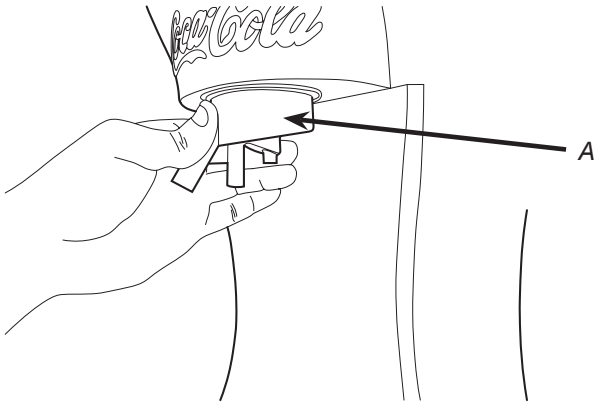

A. Séparateur de sirop à la place de la buse.

7. En utilisant un gobelet doseur Lancer, activez le module de sirop de la marque en appuyant sur le bouton Verser. Relâchez le bouton pour désactiver le module et prélever un échantillon.

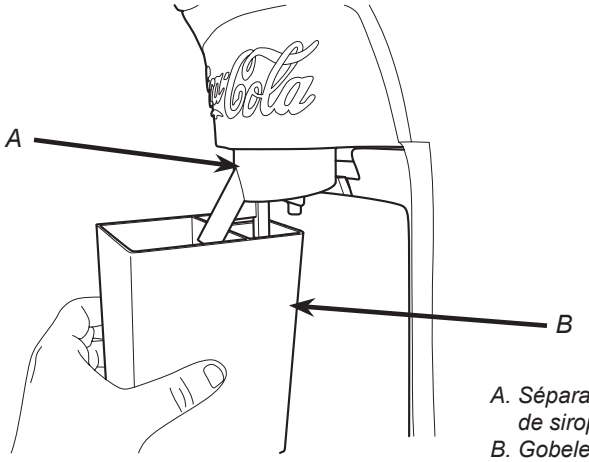

A. Séparateur de sirop
B. Gobelet doseur

8. Vérifiez que le niveau de sirop est identique au niveau d'eau dans le doseur. Si les niveaux de sirop et d'eau versés ne sont pas identiques, enlevez le bouchon de protection de la vanne correspondante et réglez le débit du sirop de la marque avec un tournevis.

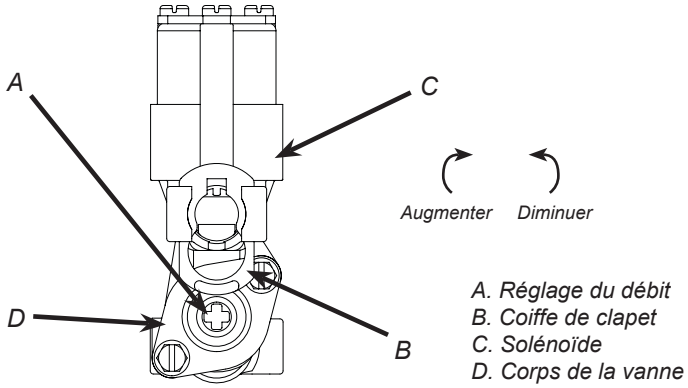

9. Recommencez les opérations 7 et 8 si un réglage supplémentaire du débit du sirop de la marque est nécessaire.
10. Recommencez les opérations 2 à 9 pour les autres modules de sirop de la marque.
11. Appuyez sur le bouton Maintenance pour revenir à l'écran Maintenance, appuyez ensuite sur le bouton Menu pour revenir au menu Service.

Réglage des modules de parfum

1. Dans le menu Maintenance, appuyez sur l'onglet Calibrer à l'extrême gauche de l'écran, puis sur le bouton Calibrer pour un module de saveur/parfum.
2. Entrez le débit en millilitres par seconde (ml/sec). Cette valeur est basée sur un débit de la boisson voulue de 44 ml/sec (1,5 oz/sec) et sur le ratio voulu pour la saveur. (Voir le ratio voulu sur l'emballage du produit)

EXEMPLE

Débit final de la boisson = 44 ml/sec
Ratio = 25:1

44 ml/sec X 1 / (25 + 1) =

Débit du parfum 1,69 ml/s

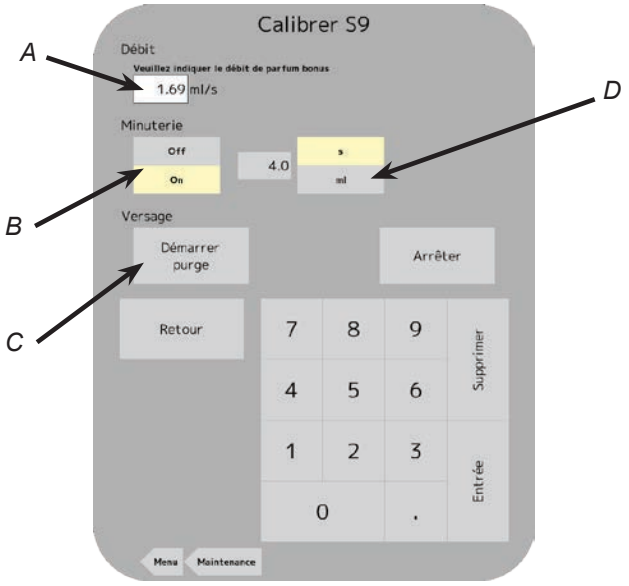

A. Entrez le débit *C. Bouton Démarrer purge*
B. Icône Minuterie *D. Icône d'unité*

3. Placez la Minuterie sur ON et sélectionnez ml (millilitres) comme unité de mesure.
4. Sur le clavier, entrez le volume à verser en fonction de la taille de l'éprouvette graduée utilisée pour calibrer le module de parfum.
5. L'éprouvette graduée étant placée sous la buse, appuyez sur le bouton Démarrer purge. L'appareil distribue le volume indiqué à l'opération précédente.
6. Examinez le volume versé dans l'éprouvette graduée. Si ce volume ne correspond pas à la valeur entrée à l'étape 5, enlevez le bouchon de protection de la vanne correspondante et réglez la commande débit d'eau gazeuse avec un tournevis.
7. Recommencez les opérations 6 et 7 si un réglage supplémentaire du débit d'eau est nécessaire.
8. Recommencez les opérations 2 à 8 pour le module d'eau plate.

Maintenance planifiée

En fonction des circonstances	• Nettoyez les surfaces extérieures du distributeur avec un chiffon propre et humide.
Tous les jours	• Déposez la buse extérieure et rincez-la abondamment à l'eau chaude. ***N'UTILISEZ PAS*** de savon ou de détergent. Cela crée un arrière-goût et de la mousse dans le produit fini. • Avec la brosse fournie et une solution de nettoyage, nettoyez les injecteurs des buses. Voir le paragraphe Nettoyage et désinfection d'une buse en page 14 pour plus d'informations. • Déposez le porte-gobelet et lavez-le dans une solution de nettoyage. • Versez de la solution de nettoyage chaude dans le bac d'égoutage et nettoyez-le avec un chiffon propre. • Avec un chiffon propre et une solution de nettoyage, essuyez toutes les surfaces extérieures de l'appareil ainsi que les parties éclaboussées. ***N'UTILISEZ PAS DE SAVONS ABRASIFS OU DE DÉTERGENTS PUISSANTS. N'UTILISEZ PAS DE PRODUITS À BASE D'AMMONIAC POUR NETTOYER L'ÉCRAN ET LE PLASTIQUE ENVIRONNANT.*** • Remettez en place le porte-gobelet et la buse.
Une fois par mois	• Nettoyez et désinfectez l'appareil en respectant les procédures indiquées au paragraphe Nettoyage - Désinfection de ce manuel.
Tous les 6 mois	• Nettoyez le refroidisseur déporté en respectant les instructions du fabricant (si nécessaire). • Nettoyez complètement l'extérieur de l'appareil.

CARACTÉRISTIQUES DU BRIDGE TOWER

Paramètres du système

1. Dans le menu Service, appuyez sur le bouton Système.
2. Activer/Désactiver les différentes fonctions du système sur le Bridge Tower.

REMARQUE

Interface – Permet de basculer entre différentes dispositions de l'interface utilisateur : Self Service, Service Personnel et Ancien Design Radial (v1.02.000)

Boutons d'eau supplémentaire– Active / désactive les boutons d'eau supplémentaire pour le menu principal.

Portions– Active / désactive la fonction de contrôle de débit.

Afficher la nutrition– Active / désactive l'affichage des informations nutritionnelles sur l'écran de marque (si disponible).

Unité de volume– Change les unités affichées (métriques ou impériales).

Message de distribution désactivée– Fonction de distribution désactivée avec un message de distribution désactivé unique pour répondre à un besoin spécifique (voir l'étape 6 au point suivant).

Fonction Épuisé

1. Dans le menu Service, appuyez sur le bouton Épuisé.
2. Réglez manuellement les mélanges particuliers sur Prêt (Ready), Épuisé (Out) ou Auto.

REMARQUE

Prêt : signifie que du produit est disponible et que la vanne distribue la boisson lorsqu'elle est activée

Out : signifie qu'il n'y a pas de produit ou qu'il y a un problème avec cette marque particulière et qu'il en n'en versera pas s'il est activé.

Auto : signifie que le capteur de niveau bas contrôle lorsque la marque peut être distribuée. Cette fonction nécessite un kit de capteur de niveau bas en option disponible pour 10 marques simultanément. Le jeu d'instructions de configuration de cette fonction est fourni ci-dessous. Si aucun capteur de niveau bas n'est affecté, la fonction Auto a le même effet que la fonction Prêt.

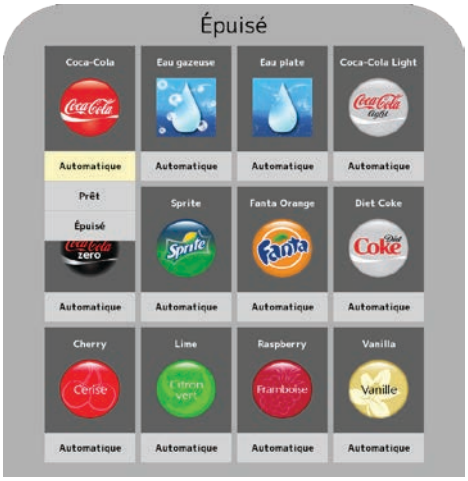

3. Dans le menu Service, appuyez sur le bouton Configuration de la vanne.
4. Pour ajouter la fonction Épuisement auto à une marque particulière, maintenez enfoncé un des capteurs de niveau bas et faites-le glisser à la marque correspondante.

REMARQUE

Cette fonction désactive automatiquement le bouton pour ce mélange lorsqu'aucun produit ne doit être distribué. Cette fonction prend effet uniquement lorsque le mélange correspondant devient « Auto » dans le menu Épuisé.

5. Si un capteur de niveau bas niveau bas est utilisé pour la faible pression de CO_2 (voir l'image ci-dessous), l'indicateur de pression de CO_2 insuffisante s'affiche lorsque l'appareil ou une vanne ne reçoit pas assez de CO_2.
6. Si un capteur de niveau bas est utilisé pour la section Désactiver la distribution (voir l'image ci-dessous), le message Désactiver la distribution sera activé et le bouton de versement sera désactivé.
7. Appuyez sur le bouton Menu pour revenir au menu Service.

A. Onglet des capteurs de niveau bas
B. Capteurs de niveau bas 1-10
C. Indicateur de pression de CO_2 insuffisante

REMARQUE

Pour de plus amples informations sur les autres fonctions du Bridge Tower telles que l'éclairage, le contrôle des portions et les boutons d'eau, reportez-vous au manuel d'utilisation de l'unité (Lancer PN : 28-0941/02) que vous trouverez sur le site Web de Lancer Corp (lancercorp.com) ou, pour un accès plus rapide, scannez le code QR sur la première page de ce guide d'installation.

GESTION DES DONNÉES

Importation des marques et parfums

1. À l'aide du logiciel *Tower Brand Management*, créez le fichier *.brand* qui convient, avec un nouveau nom de marque et des images.

IMPORTANT

L'importation de données dans le Bridge Tower remplace intégralement les données actuelles. Par exemple : si un utilisateur souhaite ajouter de nouvelles marques à sa bibliothèque de marques actuelles, il doit télécharger préalablement à la fois le fichier des marques existantes et celui des nouvelles marques.

Pour avoir plus de détails sur le logiciel Tower Brand Management, consultez le site lancercorp.com, contactez votre représentant service clients ou bien scannez le code ci-dessus pour consulter la fiche des directives du logiciel (Référence Lancer : 28-2855).

2. Placez ce fichier *.brand* dans une clé USB qui contient un dossier appelé « brands », comme illustré ci-dessous.

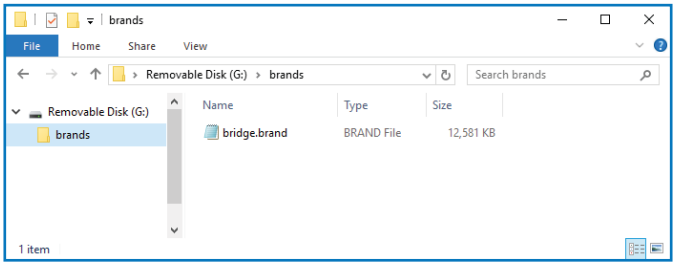

3. Branchez la clé USB dans le port du Bridge Tower qui se trouve sous la tête de celle-ci.

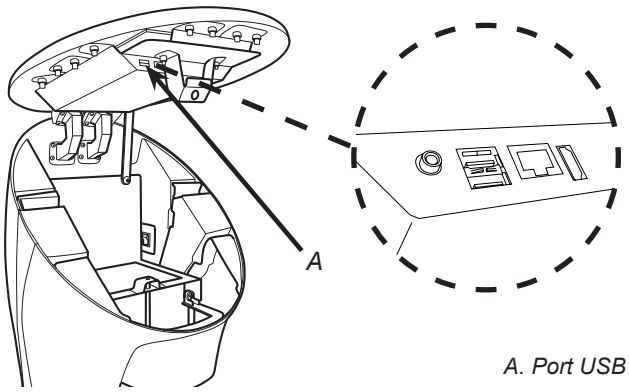

A. Port USB

4. Dans la section « Mise à jour depuis USB » du menu Service, appuyez sur le bouton *Marque*.

REMARQUE

Une coche paraîtra à côté du bouton Marque si les fichiers sur les marques sont convenablement placés dans la clé USB.

5. Dès que le bouton passe au vert, les marques mises à jour sont disponibles.

REMARQUE

Pour importer de nouveaux parfums dans l'Interface utilisateur du Bridge Tower, créez le fichier de parfums *.brand* et placez-le dans un dossier appelé « flavors ». Répétez ensuite les étapes 2 à 5.

Importation des vidéos

1. Dans une clé USB, créez le fichier vidéo dans une arborescence de dossiers appelés « images\ss ».

REMARQUE

Le fichier vidéo doit être au format .mp4. La résolution de la vidéo doit être de 768 x 600 pixels pour le mode individuel et de 768 x 768 pixels pour le mode collectif.

2. Créez un fichier *.txt* dans n'importe quel logiciel d'édition (par ex. Notepad, dans un contexte Windows), appelé « list.txt » contenant le nom du fichier vidéo, comme illustré ci-dessous.

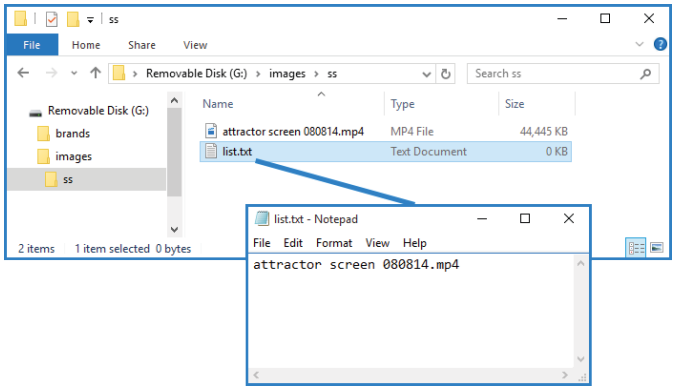

3. Une fois que le fichier vidéo et le fichier list.txt sont placés tous deux dans le dossier « ss » de la clé USB, branchez celle-ci dans le port du Bridge Tower. Le port se trouve sous la tête de la tourelle.

REMARQUE

On peut télécharger plusieurs vidéos à la fois, il suffit d'ajouter le nom de chaque vidéo au fichier « list.txt », un nom de fichier par ligne.

4. Dans la section « Mise à jour depuis USB » du menu Service, appuyez sur le bouton *Vidéos*.

REMARQUE

Une coche paraîtra à côté du bouton Vidéos si la clé USB contient les fichiers vidéo et texte à la bonne place.

5. Dès que le bouton *Vidéos* passe au vert, mettez le Bridge Tower sous tension. Les vidéos actualisées seront alors disponibles.

NETTOYAGE - DÉSINFECTION

Généralités

- Le matériel Lancer (neuf ou remis en état) est livré de l'usine nettoyé et désinfecté conformément aux directives NSF. L'utilisateur du matériel doit assurer l'entretien permanent indiqué dans ce manuel et/ou prescrit par les autorités sanitaires locales afin de garantir que toutes les conditions sanitaires et d'utilisation sont remplies.

REMARQUE

Les procédures de nettoyage fournies ici concernent le matériel Lancer identifié dans ce manuel. Si vous nettoyez un autre matériel, respectez les consignes du fabricant pour ce matériel.

- Seul du personnel compétent et formé peut effectuer le nettoyage. Des gants hygiéniques doivent être utilisés pendant le nettoyage. Les consignes de sécurité en vigueur doivent être respectées. Les avertissements apposés sur le produit doivent être respectés.

⚠ ATTENTION

- **Utilisez des gants hygiéniques lorsque vous nettoyez l'appareil et respectez toutes les consignes de sécurité en vigueur.**
- ***N'UTILISEZ PAS* un jet d'eau pour nettoyer ou désinfecter l'appareil.**
- ***Pour éviter les contaminations, NE DÉBRANCHEZ PAS* les tuyaux d'eau lorsque vous nettoyez et désinfectez les tuyaux de sirop.**
- ***N'UTILISEZ PAS* d'eau de javel ou de détergents puissants : ils peuvent décolorer ou corroder diverses matières.**
- ***N'UTILISEZ PAS* de grattoirs métalliques, d'objets pointus, de tampons à récurer, d'abrasifs ou de solvants sur le distributeur.**
- ***N'UTILISEZ PAS* d'eau à une température supérieure à 60°C (140°F). Cela peut endommager le distributeur.**
- ***NE VERSEZ PAS* de solution désinfectante sur les circuits imprimés. Vérifiez que toute la solution désinfectante est éliminée du circuit.**

Solution de nettoyage

Mélangez un détergent doux et non abrasif, (ex. laureth sulfate de sodium, liquide vaisselle) et de l'eau potable propre entre 32°C et 43°C (90°F et 110°F). Le dosage du mélange est de 29,57 ml (une once) de nettoyant pour 7,57 l (deux gallons) d'eau. Préparez au minimum 18,92 litres (5 gallons) de solution de nettoyage. N'utilisez pas de nettoyants ou de solvants abrasifs car ils peuvent endommager définitivement l'appareil. Rincez abondamment avec de l'eau potable propre entre 32°C et 43°C (90°F et 110°F). Des tuyaux de produit rallongés peuvent nécessiter plus de solution de nettoyage.

Solution désinfectante

Préparez la solution désinfectante en respectant les recommandations écrites du fabricant ainsi que les consignes de sécurité. Le type et la concentration d'agent désinfectant recommandés dans les instructions du fabricant doivent être conformes à la norme 40 CFR §180.940. La solution doit contenir 100 ppm (parties par million) de chlore (ex. hypochlorite de sodium ou eau de javel) et vous devez préparer au moins 18,92 litres (5 gallons) de solution désinfectante.

⚠ ATTENTION

Si vous utilisez un désinfectant en poudre, dissolvez-le totalement dans de l'eau chaude avant de l'ajouter dans le circuit du sirop. Vérifiez que la solution désinfectante est éliminée dans le distributeur en respectant les instructions.

Nettoyage et désinfection de tuyaux de produit

1. Débranchez les tuyaux de produit de l'alimentation Bag-in-Box (BIB) ou autre.
2. Placez les tuyaux de produit, avec les raccords Bag-in-Box (BIB), dans un seau d'eau chaude.
3. Activez chaque vanne pour remplir les tuyaux d'eau chaude et rincer le produit restant dans les tuyaux.
4. Préparez la solution de nettoyage comme cela est indiqué ci-dessus.
5. Placez les tuyaux de produit, avec les raccords Bag-in-Box (BIB), dans la solution de nettoyage.
6. Activez chaque vanne jusqu'à ce que les tuyaux soient remplis de solution de nettoyage, puis laissez reposer pendant 10 minutes.
7. Rincez la solution de nettoyage des tuyaux de sirop avec de l'eau chaude propre.
8. Préparez la solution désinfectante comme cela est indiqué ci-dessus.
9. Placez les tuyaux de produit dans la solution désinfectante et activez chaque vanne pour remplir les tuyaux de désinfectant. Laissez reposer pendant 10 minutes.
10. Rebranchez les tuyaux de produit sur le Bag-in-Box (BIB) et aspirez des boissons pour rincer la solution présente dans le distributeur.
11. Goûtez la boisson pour vérifier l'absence d'arrière-goût. Si vous sentez un arrière-goût, rincez à nouveau le circuit de produit.

⚠ ATTENTION

Après une désinfection, rincez avec du produit à utiliser jusqu'à faire disparaître l'arrière-goût. Ne rincez pas à l'eau douce. Cela est exigé par la norme NSF. Un reste de solution désinfectante dans le circuit engendre un risque sanitaire.

Nettoyage et désinfection d'une buse

1. Débranchez l'alimentation électrique de façon à ne pas activer la vanne pendant le nettoyage.
2. Tournez la buse dans le sens antihoraire et tirez-la vers le bas pour la retirer.

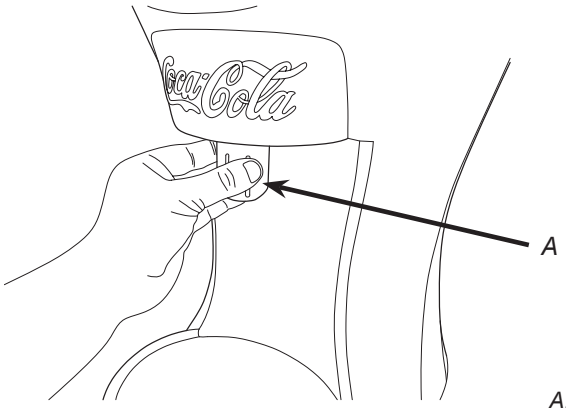

A. Buse

3. Rincez la buse à l'eau chaude.
4. Lavez la buse avec une solution de nettoyage, puis immergez-la pendant 15 minutes dans une solution désinfectante.
5. Mettez la buse de côté et laissez-la sécher à l'air. ***NE RINCEZ PAS*** à l'eau après la désinfection.
6. Avec un chiffon doux, propre et sec et une solution de nettoyage, nettoyez les injecteurs des buses.
7. Avec un chiffon doux et sec, désinfectez les injecteurs des buses et laissez-les sécher à l'air.
8. Reconnectez la buse.
9. Branchez l'alimentation électrique.
10. Goûtez la boisson pour vérifier l'absence d'arrière-goût. Si vous sentez un arrière-goût, désinfectez à nouveau la buse et les injecteurs.

⚠ ATTENTION

Après une désinfection, rincez avec du produit à utiliser jusqu'à faire disparaître l'arrière-goût. Ne rincez pas à l'eau douce. Cela est exigé par la norme NSF. Un reste de solution désinfectante dans le circuit engendre un risque sanitaire.

SCHÉMA DE CÂBLAGE

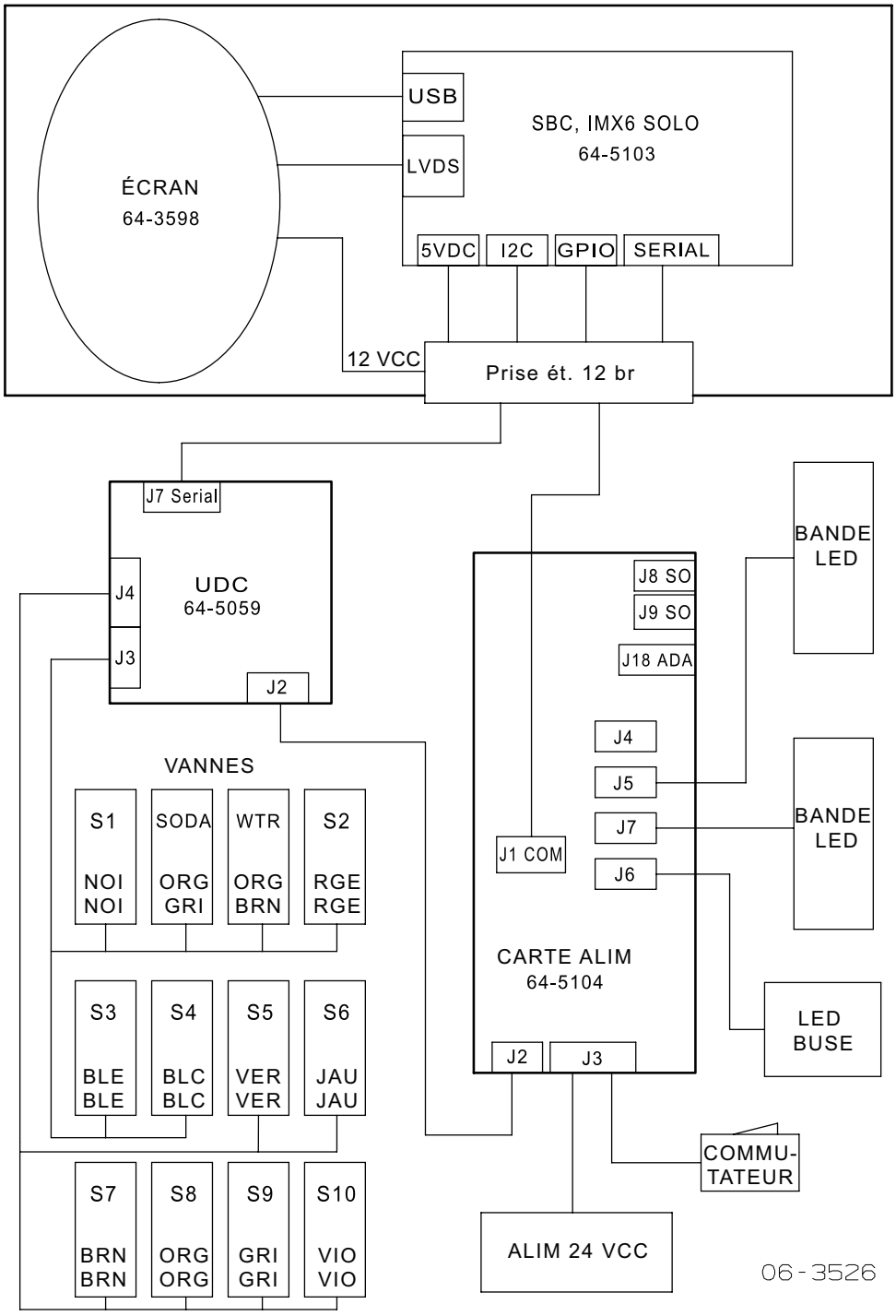

SCHÉMA DE LA TUYAUTERIE

Élément	Description
S1	Tuyau sirop 1
S2	Tuyau sirop 2
S3	Tuyau sirop 3
S4	Tuyau sirop 4
S5	Tuyau sirop 5
S6	Tuyau sirop 6
S7	Tuyau sirop 7
S8	Tuyau sirop 8
S9	Tuyau sirop 9
S10	Tuyau sirop 10
EP	Tuyau d'eau plate
SD	Tuyau de soda
RC	Tuyau de recirculation

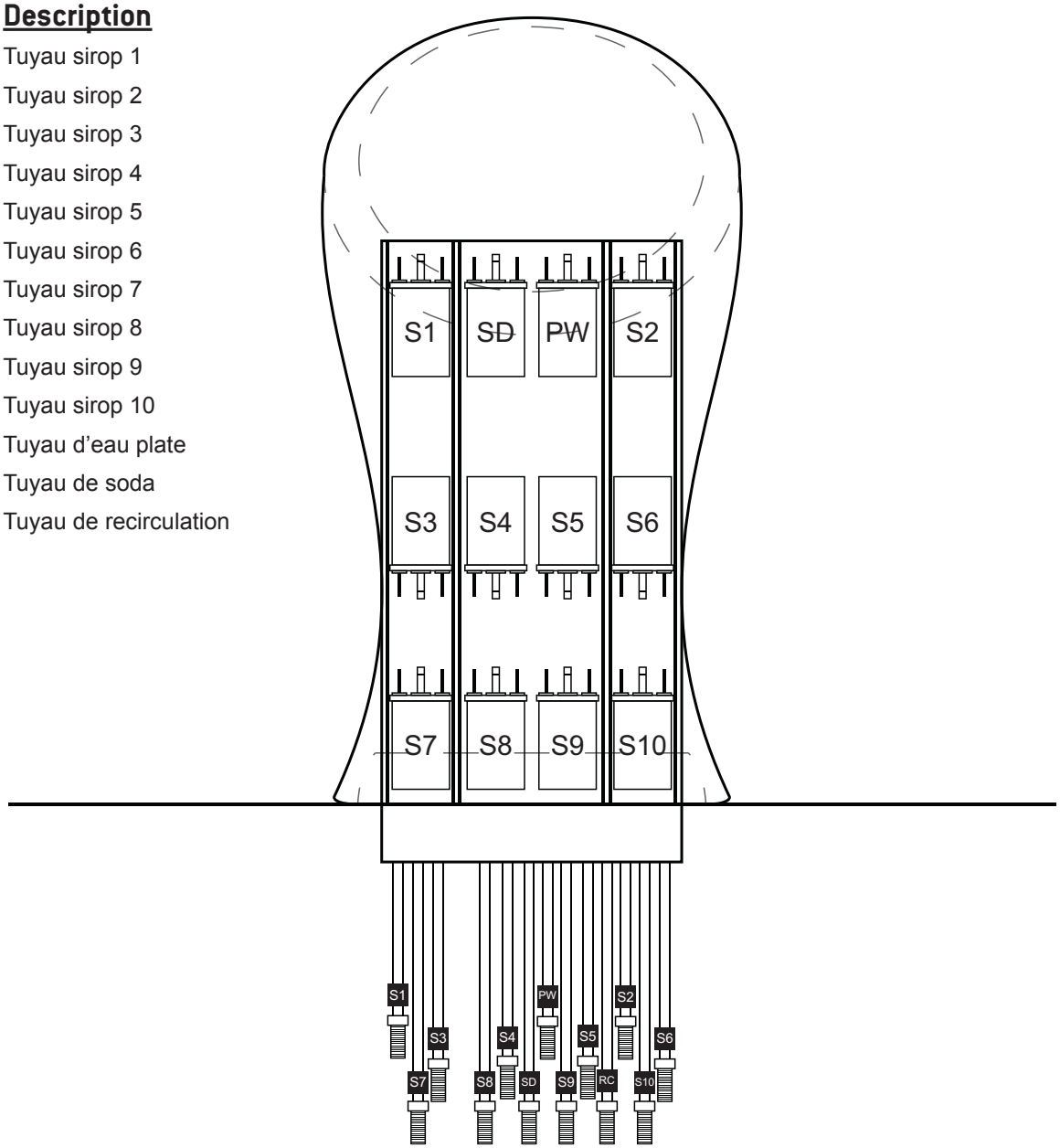

Remarque sur le codec vidéo :

CE PRODUIT EST SOUMIS À LA LICENCE DU PORTEFEUILLE DE BREVETS AVC POUR L'USAGE PERSONNEL D'UN CONSOMMATEUR OU D'AUTRES UTILISATIONS POUR LESQUELLES IL NE REÇOIT PAS DE RÉMUNÉRATION POUR (i) CODER LA VIDÉO EN CONFORMITÉ AVEC LA NORME AVC (« AVC VIDEO ») ET / OU (ii) DÉCODER UNE VIDÉO AVC CODÉE PAR UN CONSOMMATEUR ENGAGÉ DANS UNE ACTIVITÉ PERSONNELLE ET / OU OBTENUE AUPRÈS D'UN FOURNISSEUR DE VIDÉO DÉTENANT UNE LICENCE LUI PERMETTANT DE FOURNIR DES VIDÉOS AVC. AUCUNE LICENCE IMPLICITE OU EXPLICITE N'EST ACCORDÉE POUR TOUTE AUTRE UTILISATION.DES INFORMATIONS SUPPLÉMENTAIRES PEUVENT ÊTRE OBTENUES AUPRÈS DE MPEG LA, L.L.C. VOIR HTTP://WWW.MPEGLA.COM

Remarque sur le logiciel tiers :

Ce produit contient des composants de logiciels tiers sous licence. Ces licences peuvent être consultées dans le menu Service sous Versions des composants. Lorsque des conditions de licence spécifiques vous donnent droit au code source d'un logiciel, les fichiers binaires et les licences correspondantes sont fournis avec les fichiers binaires. Les sources disponibles peuvent être trouvées dans le répertoire « sources » sur la deuxième partition de la carte mémoire dans le dispositif d'affichage. Ce logiciel est distribué SANS AUCUNE GARANTIE. Comme que vous êtes libre de modifier et d'installer un logiciel sous licence publique générale (GNU GPL) ou sous licence publique générale limitée (LGPL), Lancer ne fournit pas de support technique ou de garantie pour l'équipement exécutant un logiciel modifié.

Marques déposées :

Le texte hangeul est écrit dans la police Baekmuk Batang. Baekmuk Batang, Baekmuk Dotum, Baekmuk Gulim et Baekmuk Headline sont des marques déposées appartenant à Kim Jeong-Hwan.

Lancer Corp.

800-729-1500

Support technique / Garantie: 800-729-1550

custserv@lancercorp.com

lancercorp.com