Dispensador de Carbonador Frío Serie 8000

Manual de Operación

PN: 28-0631/06-LA

Lancer Corp.
6655 Lancer Blvd.
San Antonio, Texas 78219

800-729-1500
Garantía/soporte técnico: 800-729-1550
custserv@lancercorp.com
lancercorp.com

8000

Manual PN: 28-0631/06-LA
26 de Augusto, 2008

FOR QUALIFIED INSTALLER ONLY

"Lancer" es la marca registrada de Lancer © 2009 por Lancer, todos los derechos reservados.

ACERCA DE ESTE MANUAL

Este folleto es parte integrante y esencial del producto y debe ser entregado a la operadora después de la instalación y en conserva para cualquier otra consulta que pueda ser necesario. Por favor, lea atentamente las directrices y advertencias contenidas en este documento, ya que tienen por objeto proporcionar al usuario una información esencial para el uso seguro y continuo y el mantenimiento del producto. Además, proporciona GUIDACE SOLAMENTE al usuario en los servicios correctos y la ubicación del sitio de la unidad.

La instalación y reubicación, si es necesario, de este producto deben ser realizadas por personal cualificado c on un máximo al día la seguridad y la higiene de los conocimientos y la experiencia práctica, de conformidad con la normativa vigente.

TABLA DE CONTENIDO

ESPECIFICACIONES....4
LISTA DE VERIFICACIÓN ANTES DE LA INSTALACIÓN....5-6
ADVERTENCIAS/PRECAUCIONES....7-10

1. INSTALACIÓN....11
1.1 RECIBIR LA UNIDAD....11
1.2 DESEMBALAJE....11
1.3 DESEMPACAR KITS DE INSTALACIÓN....11
1.4 SELECCIÓN DE LUGAR....11
1.5 CONECTAR EL DRENAJE....12
1.6 LLENADO DE LA UNIDAD CON AGUA....12
1.7 CONEXIÓN A LA ENERGÍA ELÉCTRICA....12
1.8 CONEXIÓN AL SUMINISTRO DE AGUA....13
1.9 CONEXIÓN AL SUMINISTRO DE CO2....13
1.10 CONEXIÓN AL SUMINISTRO DE SYRUP BAG-IN-BOX (BIB – BOLSA EN CAJA)....13
1.11 PURGA DEL SISTEMA DE CARBONATACIÓN....13
1.12 PURGA DEL SISTEMA DE AGUA Y JARABE....13
1.13 AJUSTAR FLUJO DE AGUA (LEV ®)....14
1.14 AJUSTAR AGUA A LA PROPORCIÓN DE JARABE (BRIX) (LEV ®)....14

2. MANTENIMIENTO PROGRAMADO....14
2.1 DIARIAMENTE....14
2.2 SEMANALMENTE....14
2.3 MENSUAL....15
2.4 CADA SEIS MESES....15
2.5 ANUAL....15

3. LIMPIEZA Y DESINFECCIÓN DEL DISPENSADOR....15
3.1 INFORMACIÓN GENERAL....15
3.2 LIMPIEZA Y DESINFECCIÓN SOLUCIONES....15
3.3 PROCESO AMBIENTAL....16
3.4 VÁLVULAS....16

4. SOLUCIÓN DE PROBLEMAS....17
4.1 FUGA DE AGUA ALREDEDOR DE LA BOQUILLA....17
4.2 FUGAS ENTRE LOS CUERPOS DE VÁLVULA SUPERIOR E INFERIOR....17
4.3 FUGAS VARIAS....17
4.4 FLUJO INSUFICIENTE DE AGUA....17
4.5 FLUJO INSUFICIENTE DE SYRUP....17
4.6 RELACIÓN ERRÁTICA....17
4.7 NO SE DISPENSA PRODUCTO....18

4.8 SÓLO DISPENSA AGUA; NO HAY JARABE; O SÓLO DISPENSA JARABE; NO HAY AGUA....18
4.9 NO AGUA, SÓLO SYRUP (EL BANCO DE HIELO ALCANZÓ LA LÍNEA DE ENTRADA DE AGUA AL TANQUE CARBONATADOR)....18
4.10 LA VÁLVULA NO SE APAGA....18
4.11 SE DISPENSA SYRUP, NO AGUA, PERO SE DISPENSA GAS CO2 CON EL SYRUP...19
4.12 ESPUMA EXCESIVA....19
4.13 DESBORDAMIENTO CONSTANTE DE AGUA DESDE EL BAÑO DE AGUA HACIA LA BAN DEJA DE GOTEO....19
4.14 EL COMPRESOR SE INICIA Y CONTINÚA FUNCIONANDO HASTA CONGELARSE Y NO SE APAGA....19
4.15 BEBIDAS CALIENTES....20
4.16 EL COMPRESOR NO INICIA (SIN ZUMBIDO), EL MOTOR DEL VENTILADOR DEL CONDENSADOR NO FUNCIONA Y NO HAY BANCOS DE HIELO....20
4.17 EL COMPRESOR NO INICIA (SIN ZUMBIDO), PERO EL MOTOR DEL VENTILADOR DEL CONDENSADOR FUNCIONA....20
4.18 EL COMPRESOR NO INICIA, PERO ZUMBA....21
4.19 EL COMPRESOR INICIA, PERO NO APAGA EL BOBINADO DE ARRANQUE....21
4.20 EL COMPRESOR INICIA Y FUNCIONA UN MOMENTO, PERO SE APAGA POR SOBRECARGA....21
4.21 EL COMPRESOR FUNCIONA NORMALMENTE, PERO LA LÍNEA DE AGUA ESTÁ CONGELADA....21
4.22 EL INTERRUPTOR SE DISPARA....22
4.23 CARBONATACIÓN BAJA O AUSENCIA DE CARBONATACIÓN....22
4.24 MOTOR DEL CARBONATADOR NO CORRER....22
4.25 SE ENCIENDE LA LUZ DE CONTROL REDUNDANTE....22

5. ELIMINACIÓN DISPENSADOR....22

6. ILUSTRACIÓN, LISTADOS DE PIEZAS, DIAGRAMAS DE INSTALACIÓN ELÉCTRICA Y TUBERÍAS....23

6.1 REGULADOR DE AGUA....23
6.2 ENSAMBLAJE DEL CARTEL DEL COMERCIANTE....23
6.3 ENSAMBLAJE DEL GABINETE....24-25
6.4 CARBONATADOR, ENSAMBLAJE DE LA LÍNEA DE AGUA/JARABE....26-27
6.5 ENSAMBLAJE DE SOPORTE DE BOMBA/CUBIERTA DEL CARBONATADOR....28-29
6.6 ENSAMBLAJE DEL SOPORTE DE REFRIGERACIÓN....30-31
6.7 ENSAMBLAJES DE CARCASA DE CONTROL....32-33
6.8 ENSAMBLAJES DE CARCASAS DE CONTROL - 115V/60HZ - CONTROL REDUNDANTE....34
6.9 ENSAMBLAJES DE CARCASAS DE CONTROL - 115V/60HZ....35
6.10 ENSAMBLAJES DE CARCASAS DE CONTROL - 230V/50HZ - 220V/60HZ....36
6.11 DIAGRAMA DE INSTALACIÓN ELÉCTRICA - 115V/60HZ, PN 06-1604....37
6.12 DIAGRAMA DE INSTALACIÓN ELÉCTRICA - 230V//50HZ - 220V/60HZ, PN 06-1652....38
6.13 DIAGRAMA DE INSTALACIÓN ELÉCTRICA - 115V/60HZ - CONTROL REDUNDANTE, PN 06-1718....39
6.14 DIAGRAMA DE BOMBAS - 6 VÁLVULAS, PN 06-1716....40
6.15 DIAGRAMA DE BOMBAS - 8 VÁLVULAS, PN 06-1393....41

ESPECIFICACIONES

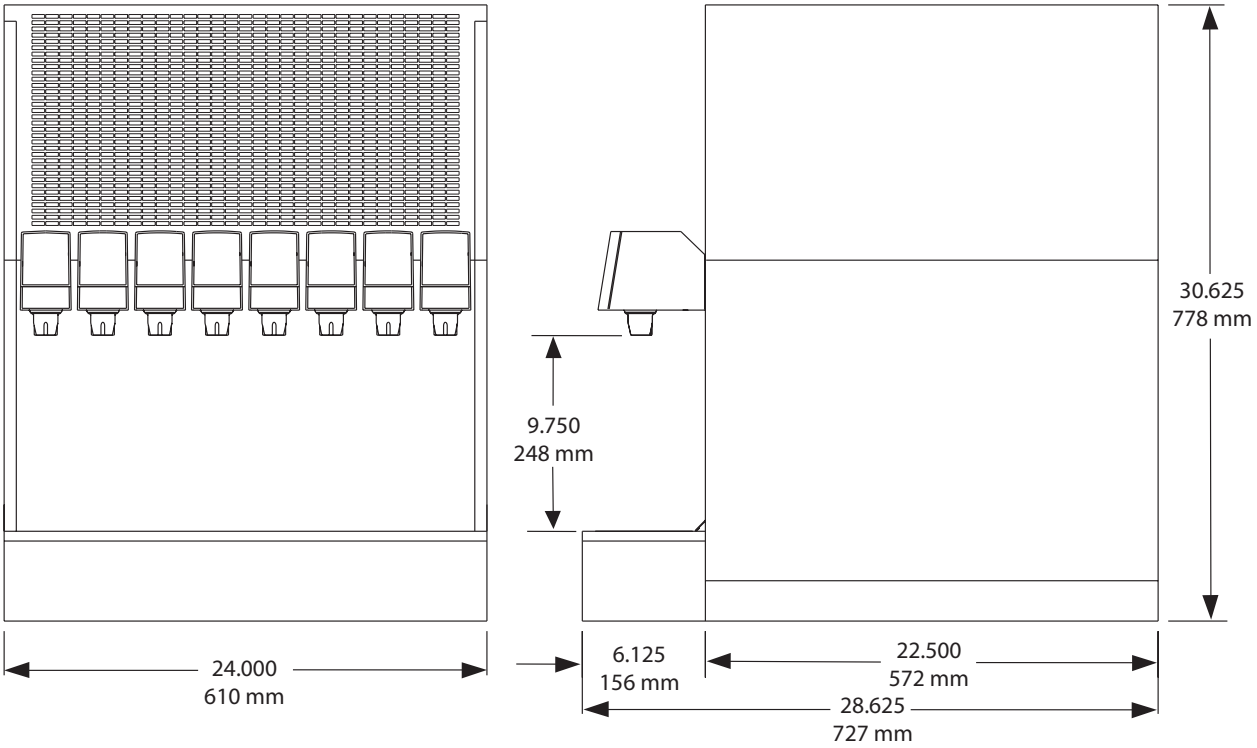

DIMENSIÓN **Ancho:** 24 pulg. (610 mm) **Profundidad:** 28 5/8 pulg. (627 mm) **Altura:** 30 5/8 pulg. (778 mm) **ESPACIO REQUERIDO** **Lado izquierdo:** 4 pulg. (101.6 mm) **Lado derecho:** 4 pulg (101.6 mm) **Espalda:** 4 pulg. (101.6 mm) **Top:** 8 pulg. (203.2 mm) **ELÉCTRICO** 115VAC/60Hz/16AMPs 230VAC/50Hz/7AMPs	**PESO** **Vacío:** 220 lbs (99.8 kg) **Funcionamiento:** 386 lbs (175 kg) **Envío:** 267 lbs (121 kg) **PESO DEL BANCO DE HELIO:** 55 libras (25 kg) **GUARNICIONES** **Agua para la entrada de carbonatación:** 3/8” barb **La entrada de agua normal:** 3/8” **Entradas de jarabe de Marca:** 3/8” barb **Entrada de CO2:** 3/8” barb	**REQUISITOS DE AGUA** **Presión Mínima de Flujo:** 25 PSIG (0.176 MPA) **Presión estática máxima:** 60 PSIG (0.414 MPA) **REQUISITOS DE DIÓXIDO DE CARBONO (CO2)** **Presión Mínima:** 70 PSIG (0.483 MPA) **Presión Máxima:** 80 PSIG (0.552 MPA)

LISTA DE VERIFICACIÓN ANTES DE LA INSTALACIÓN

ANTE DE COMENZAR

Cada unidad se prueba bajo condiciones de funcionamiento y es inspeccionada minuciosamenteantes del envío. Al momento del envío, el transportista asume responsabilidad por la unidad. Al recibirla unidad, inspeccione cuidadosamente el cartón por daños visibles. Si hay algún daño, pídale al transportista que tome nota del daño en la factura de envío y presente un reclamo con el transportista. La responsabilidad por daños a la unidad es del transportista.

HERRAMIENTAS NECESARIAS	
☐ Oetiker Alicates	☐ Destornillador Plano
☐ Cortadores de Tubos	☐ Destornillador Phillips
☐ Llave Inglesa	☐ Taladro Inalámbrico

POSTE MIX ACCESORIOS	
☐ Conjunto Regulador de CO2	☐ Suministro de CO2
☐ Tubería de Bebida	☐ Oetiker Alicates/Accesorios
☐ Amplificador de Agua	☐ Regulador de Agua
☐ Cortadores de Presición (si la extracción / colocación del tanque de carbonatación)	

SISTEMA DE BIB	
☐ Estante de BIB	☐ Conjunto Regulador de BIB
☐ Cajas de Jarabe de BIB	
☐ Conectores de BIB - Asegúrese de que tiene los conectores adecuados para la alineación de jarabe.	

CONSIDERE UBICACIÓN DE LOS SIGUIENTES ANTES DE INSTALAR	
☐ Líneas de Suministro de Agua	☐ Drenar
☐ ¿Es el nivel de la encimera?	☐ Calefacción y Aire Acondicionado por Conductos
☐ Toma a Tierra Electical	
☐ Suficiente espacio para instalar el distribuidor. Incluya espacio para una máquina de hielo de montaje superior, si es necesario.	
☐ ¿La máquina de hielo de montaje superior tiene una distancia mínima por todos los lados?	
☐ Situado lejos de la luz solar directa o luces intensas.	
☐ ¿Puede la encimera soportar el peso del dispensador? Asegúrese de incluir el peso de una máquina de hielo (si es necesario) más el peso del hielo.	
☐ Esta unidad no es adecuado para su uso en una zona donde se podría utilizar un chorro de agua.	

LISTA DE VERIFICACIÓN ANTES DE LA INSTALACIÓN (CONTINUADO)

Rendimiento de Serie 8000		
Obtener Rentabilidad		
Dibuja por Minuto	75°	90°
4-12s	Indefinido	325
2-24s	Indefinido	168
2-18s	Indefinido	290

Tirón Inicial Hacia Abajo		
75°	90°	105°
2:45	3:40	5:40

ACCESORIOS OPCIONALES, SERIE 8000

NÚMERO DE PIEZA	DESCRIPCIÓN
82-2203	MARQUESINA
06-1784	GRÁFICOS, COCA-COLA, APANTALLADO
06-2104	GRÁFICOS, COCA-COLA, TRES TAZA
82-2184/01-20	KIT DE MONTAJE MERCHANDISER, USA
82-2184/01	KIT DE MONTAJE MERCHANDISER, INTERNACIONAL

WARNING/ADVERTENCIA/AVERTISSEMENT

⚠ The dispenser is for indoor use only. This appliance is intended for use in commercial applications such as restaurants, stores or similar. This unit is not a toy. It should not be used by children or infirm persons without supervision. This appliance is not intended for use by persons (including children) with reduced physical, sensory or mental capabilities, or lack of experience and knowledge, unless they have been given supervision or instruction concerning use of the appliance by a person responsible for their safety. Cleaning and user maintenance shall not be performed by children without supervision. This unit is not designed to dispense dairy products. The minimum/maximum ambient operating temperature for the dispenser is 40°F to 90°F (4°C to 32°C). Do not operate unit below minimum ambient operation conditions. Should freezing occur, cease operation of the unit and contact aurthorized service technician. Service, cleaning and sanitizing should be accomplished only by trained personnel. Applicable safety precautions must be observed. Instruction warnings on the product being used must be followed.

⚠ El dispensador sólo debe usarse en interiores. Esta unidad está diseñada para su uso en aplicaciones comerciales tales como restaurantes, tienda o similares. Esta unidad no es un juguete. No la deben usar niños ni personas discapacitadas sin supervisión. Esta unidad no está destinada al uso por parte de personas (incluso niños) con capacidad física, sensorial o mental reducida, o sin experiencia y conocimientos suficientes, a menos que una persona responsable de su seguridad les haya dado supervisión o capacitación en el uso de la unidad. Limpieza y mantenimiento de usuario no deberá ser realizada por los niños sin supervisión. Esta unidad no ha sido diseñada para suministrar productos lácteos. La temperatura ambiente operativa mínima / máxima para el dispensador es de 40°F a 90°F (4°C a 32°C). No opere la unidad por debajo de las condiciones mínimas de funcionamiento ambiente. En caso de ocurrir congelación, cesar la operación de la unidad y póngase en contacto con el servicio técnico autorizado. Servicio de limpieza y desinfección debe llevarse a cabo solamente por personal especializado. Precauciones de seguridad aplicables deben ser observadas. Advertencias de instrucciones en el producto que se use debe ser seguido.

⚠ Le distributeur est destiné à un usage à l'intérieur seulement. Cet appareil est conçu pour une utilisation dans des applications commerciales telles que les restaurants, les dépanneurs ou similaires. Cet appareil n'est pas un jouet. Il ne devrait pas être utilisé par des enfants ou des personnes infirmes sans surveillance. Cet appareil n'est pas destiné à un usage par des personnes (y compris les enfants) ayant des capacités physiques, sensorielles ou mentales réduites, ou manquant d'expérience et de connaissances, à moins qu'elles obtiennent de la surveillance ou des instructions au sujet de l'utilisation de l'appareil de la part d'une personne chargée de leur sécurité. Nettoyage et entretien de l'utilisateur ne doivent pas être effectués par des enfants sans surveillance. Cet appareil n'est pas conçu pour distribuer des produits laitiers. La température de service ambiante minimum/maximum pour le distributeur est de 40°F à 90°F (4°C à 32°C). Ne pas faire fonctionner l'appareil ci-dessous les conditions minimales de fonctionnement ambiantes. Faut-gel se produisent, cesser l'exploitation de l'appareil et contactez technicien agréé. Service de nettoyage et de désinfection doivent être effectuées uniquement par du personnel qualifié. Les mesures de sécurité applicables doivent être respectées. Avertissements Instruction sur le produit utilisé doit être suivie.

DISPENSER INSTALLATION HIGHLIGHTS

This unit has been factory sanitized per Lancer specifications.

Listed below are six critical elements which will aid in a successful installation.

1. Fill water bath until water overflows from tank overflow tube.
2. The carbonator pump motor must be disconnected from the power supply (see Section 1.7) prior to connection to water .. supply for initial build up of ice bank. Failure to do so will result in automatic shut off of carbonator (see item 6 below) or damage to the pump.
3. If this dispenser is installed in an area that is susceptible to ±10% variation of the nominal line voltage, consider installing a surge protector or similar protection device.
4. There is a five (5) minute delay which prevents the compressor and condenser fan from starting until the delay has lapsed. If electrical current is interrupted, there is always a five (5) minute delay before the compressor starts.
5. Supply Water Pressure: Minimum - 25 PSI (0.172 MPA); Maximum - 50 PSI (0.345 MPA); If pressure is over 50 PSIG (0.345 MPA), a water pressure regulator must be used.
6. On units with the built in water regulator, the regulator must be removed if inlet water pressure is less than 25 PSIG. (0.172 MPA)

PUNTOS IMPORTANTES EN LA UNIDAD DISPENSADORA

Esta tin/dad ha sido saneada en fabrica por las especificaciones de Lancer.

A continuacion se relacionan 6 puntos importantes para una connecta instalacion.

1. Llene el bano-Maria hasta que el agua se desborde sobre el tubo que controla la derrama del tanque.
2. El motor de la bomba del carbonatador debe desconectarse electricamente (Ver Manual - Seccion 1.7) antes de conectar el suministro de agua para la formacion inicial del banco de hielo. De no hacerse esto resultaria en un bloqueo automatico del carbonatador (ver abajo el punto 6) o en danos a la bomba.
3. Si la unidad va a ser instalada en un area en la que puedan darse variaciones de voltage de + 6 - 10% de su valor nominal, se debe considerar la conveniencia de instalar un estabilizador de corriente o sistema de proteccion similar.
4. Hay una demora de 5 minutos que evita que el compresor y el abanico del condensador arranquen hasta pasado ese tiempo. Si hay algun corte en la corriente electrica siempre se producira esa demora de 5 minutos antes de arrancar el compresor.
5. Presión de suministro del agua de red: Minimo 25 PSI (0.172 MPA); Maximo 50 PSI (0.345 MPA). En unidades sin regulador de presión incorporado, si la presión del agua es superior a 50 PSIG (0.345 MPA) se debe usar un regulador de presión.
6. En unidades con regulador de presión incorporado, el regulador debe der eliminado cuando la presión de entrada de agua sea inferior a 25 PSIG (0.172 MPA).

REGLES DE SECURITE POUR L'NSTALLATION DU DISTRIBUTEUR DE SODAS

La proprètè da cet ensamable est assurè à l'usine sulvant les spècifications èmis par Lancer .

Il est essentiel de respecter les 6 points suivants pour l'installation de l'appareil:

1. Remplir le bain-Maire jusqu'a ce que l'eau dèborde par le tuyau de trop-plein du rèservoir.
2. Le moteur de la pompe du carbonateur doit etre dèbranchè de l'alimentation èlectrique (Voir le manuel, Section 1.7) avant l'arrivèe de l'eau pour la formation initiale de la glace. Oublier ou nègliger cette opèration provoquera l'arret automatique du carbonateur (voir le point 6 cidessous) ou causera des dommages à la pompe.
3. Si le distributeur es installè dans une zone ou la tension èlectrique nominale est susceptible de variations de (+) 10%, il est conseillè d'installer un appaeil de protection contre les sautes de courant.
4. Un d'lai de 5 minutes empeche le compresseur et la ventilation du condesateur de se mettre en marche avant que ce lees de temps ne se soit ècoulè. Lorsque le courant èlectrique es interrompu, il y a toujours un dèlai de 5 minutes avant que le presseur ne se mette en.
5. Pression de l'eau: Minimum 25 PSI (0.172 MPA); Maximo 50 PSI (0.345 MPA). Sur les unitès qui n'ont pas de règulateur de pression d'eau incorprè, si la pression d'H2O est supèrieure à 50 PSIG (0.345 MPA), un règulateur de pression d'eau doit etre utilsisè.
6. Sur les unitès avec règulateur d'eau incorporè, le règulateur doit etre enlevè si la pression d'arrivve est inferièure à 25 PSIG (0.172 MPA)

ELECTRICAL WARNING/ADVERTENCIA ELÉCTRICA/ AVERTISSEMENT ÉLECTRIQUE

Check the dispenser serial number plate for correct electrical requirements of unit. Do not plug into a wall electrical outlet unless the current shown on the serial number plate agrees with local current available. Follow all local electrical codes when making connections. Each dispenser must have a separate electrical circuit. Do not use extension cords with this unit. Do not 'gang' together with other electrical devices on the same outlet. The keyswitch does not disable the line voltage to the transformer primary. Always disconnect electrical power to the unit to prevent personal injury before attempting any internal maintenance. The resettable breaker switch should not be used as a substitute for unplugging the dispenser from the power source to service the unit. Only qualified personnel should service internal components of electrical control housing. Make sure that all water lines are tight and units are dry before making any electrical connections!

Verifique la placa con el número de serie del dispensador, donde encontrará los requisitos eléctricos correctos de la unidad. No enchufe la unidad en un tomacorriente de pared a menos que la corriente indicada en la placa con el número de serie concuerde con la corriente local disponible. Al hacer las conexiones, respete todos los códi- gos eléctricos locales. Cada dispensador debe tener un circuito eléctrico independiente. No use extensiones con esta unidad. No la conecte junto con otros dispositivos eléctricos al mismo tomacorriente. El interruptor de llave no corta el voltaje de línea al transformador primario desconecte siempre la alimentación eléctrica a la unidad para evitar lesiones personales antes de tratar de realizar tareas de mantenimiento. El disyuntor de sobrecarga reseteable no se debe usar como sustituto para desenchufar el dispensador de la fuente de alimentación para realizar tareas de servicio de la unidad. El servicio de los componentes internos de la caja de control eléctrico debe confiarse exclusivamente a personal calificado. Asegúrese de que todas las líneas de agua estén ajustadas y las unidades estén secas antes de hacer conexiones eléctricas.

Examinez la plaque de numéro de série du distributeur pour connaître les bonnes exigences en matière d'électricité pour l'appareil. Ne le branchez pas à une prise électrique murale à moins que le courant indiqué sur la plaque de numéro de série corresponde au courant local disponible. Respectez tous les codes électriques locaux lorsque vous faites des connexions. Chaque distributrice doit avoir un circuit électrique séparé. N'utilisez pas de cordons prolongateurs avec cet appareil. Ne pas le brancher avec d'autres appareils électriques sur la même prise. L'interrupteur à clé ne coupe pas la tension secteur au transformateur primaire. Débranchez toujours le courant électrique à l'appareil, afin de prévenir des blessures, avant de faire un entretien interne quelconque. Le disjoncteur réarmable ne devrait pas être utilisé au lieu de débrancher le distributeur de la source d'alimentation en électricité pour faire de l'entretien/une réparation de l'appareil. Seul le personnel qualifié devrait faire l'entretien/la réparation des composants internes dans le logement des commandes électriques. Assurez-vous que toutes les conduites d'eau sont étanches et que les appareils sont secs avant de faire des connexions électriques!

CO2/CARBON DIOXIDE /El ANHÍDRIDO CARBÓNICO/ DIOXYDE DE CARBONE

Carbon Dioxide (CO_2) is a colorless, noncombustible gas with a light pungent odor. High percentages of CO_2 may displace oxygen in the blood. Prolonged exposure to CO_2 can be harmful. Personnel exposed to high concentrations of CO_2 gas will experience tremors which are followed by a loss of consciousness and suffocation. If a CO_2 gas leak is suspected, immediately ventilate the contaminated area before attempting to repair the leak. Strict attention must be observed in the prevention of CO_2 gas leaks in the entire CO_2 and soft drink system.

El anhídrido carbónico (CO_2) es un gas incoloro, no combustible, con un olor pungente ligero. Altos porcentajes de CO_2 en la sangre pueden desplazar el oxígeno en la sangre. La exposición prolongada al CO_2 puede ser nociva. El personal expuesto a concentraciones altas de CO_2 sufre temblores seguidos de la pérdida de la consciencia y sofocación. Si se sospecha que existe una pérdida de CO_2, ventile el área contaminada antes de tratar de reparar la pérdida. Hay que prestar suma atención para evitar pérdidas de CO_2 en todo el sistema de CO_2 y de bebidas gaseosas.

Le dioxyde de carbone (CO_2) est plus lourd que l'air et déplace l'oxygène. Le CO_2 est un gaz incolore et incombustible, ayant une odeur un peu âcre. Des concentrations fortes de CO_2 peuvent déplacer l'oxygène dans le sang. Une exposition prolongée au CO_2 peut être nocive. Le personnel exposé à de fortes concentrations de CO_2 gazeux éprouvera des tremblements, suivis rapidement d'une perte de conscience et de suffocation. On doit faire très attention de prévenir les fuites de CO_2 gazeux dans le système entier de CO_2 et de boisson gazeuse. Si on suspecte qu'il y a une fuite de CO_2 gazeux, aérez le secteur contaminé immédiatement avant d'essayer de réparer la fuite.

AUTOMATIC AGITATION/AGITACIÓN AUTOMÁTICA/

⚠ Units are equipped with an automatic agitation system and will activate unexpectedly. Do not place hands or foreign objects in the water bath tank. Unplug the dispenser during servicing, cleaning, and sanitizing. To avoid personal injury, do not attempt to lift the dispenser without assistance. For heavier dispensers, use a mechanical lift.

⚠ Las unidades están equipadas con un sistema automático de agitación, por lo que se pueden activar repentinamente. No ponga las manos ni objetos extraños en el compartimiento donde se guarda el hielo. Durante el servicio, la limpieza y la esterilización, desenchufe el dispensador. Para evitar lesiones personales, no trate de levantar el dispensador sin ayuda. Para los dispensadores más pesados, use un elevador mecánico.

⚠ Les appareils sont équipés d'un système d'agitation automatique qui s'activera de manière inattendue. Ne mettez pas les mains ou des corps étrangers dans le compartiment d'entreposage de glace. Débranchez le distributeur pendant l'entretien/la réparation, le nettoyage et l'aseptisation. Pour éviter des blessures, n'essayez pas de soulever le distributeur sans aide. Pour les distributeurs plus lourds, utilisez un chariot élévateur.

WATER NOTICE/AGUA AVISO/ PRÉAVIS DE L'EAU

⚠ Provide an adequate potable water supply. Water pipe connections and fixtures directly connected to a potable water supply must be sized, installed, and maintained according to federal, state, and local laws. The water supply line must be at least a 3/8 inches (9.525 mm) pipe with a minimum of 25 PSI (0.172 MPA) line pressure, but not exceeding a maximum of 50 PSI (0.345 MPA). Water pressure exceeding 50 PSI (0.345 MPA) must be reduced to 50 PSI (0.345 MPA) with the provided pressure regulator. Use a filter in the water line to avoid equipment damage and beverage off-taste. Check the water filter periodically, as required by local conditions. The water supply must be protected by means of an air gap, a backflow prevention device (located upstream of the CO2 injection system) or another approved method to comply with NSF standards. A leaking inlet water check valve will allow carbonated water to flow back through the pump when it is shut off and contaminate the water supply. Ensure the backflow prevention device complies with ASSE and local standards. It is the responsibility of the installer to ensure compliance.

⚠ Proporcione un suministro adecuado de agua potable. La línea de suministro de agua debe ser de una tubería de por lo menos 3/8 pulgadas (9.525 mm) con una presión de línea mínima de 25 PSI (0.172 MPA) , pero sin superar el máximo de 50 PSI (0.345 MPA). La presión de agua que supere los 50 PSI se debe reducir a 50 PSI (0.345 MPA) con un regulador de presión. Use un filtro en la línea de agua para evitar daños al equipo y cierto sabor raro en las bebidas. Verifique periódicamente el filtro de agua de acuerdo con las condiciones imperantes. El suministro de agua debe estar protegido por una separación de aire, un dispositivo de prevención del contraflujo (situado antes del sistema de inyección de CO2) u otro método aprobado para cumplir las normas NSF. Si la válvula de retención de entrada de agua tuviera pérdidas, permitiría el contraflujo del agua carbonatada a través de la bomba cuando se la detiene y contaminaría el suministro de agua. Asegúrese de que el dispositivo de prevención del contraflujo cumpla con las normas locales y de ASSE. Es responsabilidad del instalador cumplir con estos requisitos.

⚠ Fournissez une alimentation en eau potable adéquate. Les connexions et les dispositifs de conduite d'eau connectés directement à une alimentation en eau potable doivent être calibrés, installés et maintenus selon les lois fédérales, provinciales et locales. La conduite d'alimentation en eau doit être un tuyau d'au moins 3/8 pouces (9.525 millimètres) avec une pression de ligne minimum de 25 LPC (0.172 MPA) , mais ne doit pas dépasser un maximum de 50 LPC (0.345 MPA). Une pression d'eau de plus de 50 LPC (0.345 MPA) doit être réduite à 550 LPC (0.345 MPA) avec le régu- lateur de pression fourni. Utilisez un filtre dans la conduite d'eau pour éviter des dommages à l'équipement et un goût des boissons qui n'est pas juste. Vérifiez le filtre à eau périodiquement, selon les exigences des conditions locales. L'alimentation en eau doit être protégée au moyen d'un intervalle d'air, un disconnecteur hydraulique (situé en amont du système d'injection de CO2) ou une autre méthode approuvée pour se conformer aux normes de la NSF. Un clapet antiretour pour l'eau entrante qui fuie permettra à l'eau gazeuse de repasser par la pompe quand elle est fermée et de contaminer l'alimentation en eau. Assurez-vous que le disjoncteur hydraulique soit conforme aux normes de l'ASSE et locales. L'installateur est responsable d'assurer la conformité.

1. INSTALACIÓN

1.1 RECIBIR LA UNIDAD

Cada unidad se prueba bajo condiciones de funcionamiento y es inspeccionada minuciosamente antes del envío. Al momento del envío, el transportista asume responsabilidad por la unidad. Al recibir la unidad, inspeccione cuidadosamente el cartón por daños visibles. Si hay algún daño, pídale al transportista que tome nota del daño en la factura de envío y presente un reclamo con el transportista. La responsabilidad por daños a la unidad es del transportista.

1.2 DESEMBALAJE

ADVERTENCIA EVITE LAS LESIONES PERSONALES, NO TRATE DE LEVANTAR EL DISPENSADOR SIN AYUDA. PARA LOS DISPENSADORES MÀS PESADOS USE UN ELEVADOR MECÁNICO. LAS UNIDADES EQUIPADAS CON AGITACIÓN AUTOMÁTICA SE ACTIVAN REPENTINAMENTE. NO PONGA LAS MANOS NI OBJETOS EXTRANOS EN EL COMPARTIMIENTO DE ALMACENAMIENTO DE HIELO. DESENCHUFE EL DISPENSADOR DURANTE TAREAS DE SERVICIO, LIMPIEZA Y ESTERILIZACIÓN.

A. Corte la banda plástica y retírela.
B. Retire la tapa superior de la caja levantándola.
C. Retire el kit de accesorios y piezas sueltas del embalaje superior.
D. Retire la tapa de cartón interna superior y las de las esquinas.
E. Levante la unidad por la base de embalaje de de madera, y retire la parte inferior del cartón.
F. Inspeccione la unidad para detectar daños ocultos, y si los hay, notifique al transportista y presente una reclamación contra él.
G. Retire la base de embalaje de madera levantando la unidad, de manera que un lado quede por fuera de la mesa, permitiendo el acceso a los tornillos en el fondo de la base de embalaje de madera.

NOTA SI LA UNIDAD DEBE SER TRANSPORTADA, SE ACONSEJA DEJARLA SUJETA A LA BASE DE EMBALAJE DE MADERA.

H. Si la unidad será instalada con patas opcionales, ensamble las patas inclinando la unidad. NO APOYE LA UNIDAD SOBRE LOS COSTADOS O LA PARTE POSTERIOR.

1.3 DESEMBALAJE DE LOS KITS DE INSTALACIÓN

A. Inspeccione los kits para detectar daños y si los hay, notifique al transportista y presente una reclamación contra él.
B. Cada kit contiene una lista de las piezas y un dibujo mostrando el ensamblaje correcto de las piezas.

1.4 SELECCIONAR UN LUGAR CONTADOR

El dispensador está diseñado para colocarse sobre una superficie plana, con el apoyo capaz de soportar un peso mínimo de 400 libras (90,7 kg). Puede ser ya sea de venta libre o pierna montado. Cuando el dispensador es para ser atornillada de forma permanente a la encimera, base de dispensador de sello para contrarrestar la parte superior con un sellador de silicona que proporciona una unión lisa y fácil de limpiar para el contador.

NOTA: Unidades listadas NSF deben ser sellados para el contador o tener cuatro (4) patas pulgadas instalados.

WARNING FALTA DE MANTENIMIENTO DE LIQUIDACIÓN DE AIRE ADECUADO HACEN QUE EL COMPRESOR SE SOBRECALIENTE Y PODRÁ FALLAR COMPONENTE PREMATURO

Localice dispensador para permitir aproximadamente 15 pulgadas (380 mm) de espacio libre por encima y seis (6) pulgadas (152 mm) de espacio libre en la parte trasera de la unidad para la circulación de aire y desmontar la tapa. El aire es aspirado a través de la parrilla hacia atrás y se agota la parrilla superior.

1.5 CONECTAR EL DRENAJE

A. Retire el sostenedor de vaso. Levante la placa de salpicaduras y tire hacia fuera y hacia abajo en la parte inferior para quitar.
B. Retire la bandeja de goteo de la unidad y conecte el tubo de drenaje al accesorio de drenaje situado en la parte inferior. Tubo de drenaje seguro con abrazadera provista en el kit de accesorios.
C. Pase el tubo de drenaje hasta un desagüe adecuado y reemplazar la bandeja de goteo de la unidad.

1.6 LLENADO DE LA UNIDAD CON AGUA

A. Retire la tapa de la unidad.
B. Retire el tapón plástico de color amarillo (localizado en la parte delantera de la plataforma del carbonatador de la unidad) del agujero de llenado de la unidad.
C. Utilizando un embudo o tubo, llene el compartimiento de baño con agua hasta que salga del tubo de desbordamiento hacia la bandeja de goteo.
D. Coloque nuevamente el tapón de plástico.

1.7 CONNECTING TO ELECTRICAL POWER

NOTA: Tener en cuenta las ADVERTENCIA ELÉCTRICA, página 9.

ADVERTENCIA, PUESTA A TIERRA ES NECESARIO PONER A TIERRA ELÉCTRICAMENTE EL DISPENSADOR PARA EVITAR LESIONES GRAVES E INCLUSO ELECTROCHOQUES FATALES. EL CABLE DE ALIMENTACIÓN TIENE UN ENCHUFE PUESTO A TIERRA DE 3 CLAVIJAS. SI NO SE DISPONE DE UN TOMA ELÉCTRICO CONECTADO A TIERRA DE TRES AGUJEROS, USE UN MÉTODO APROBADO PARA PONER A TIERRA LA UNIDAD. AL HACER LAS CONEXIONES, RESPETE TODOS LOS CÓDIGOS ELÉCTRICOS LOCALES. CADA DISPENSADOR DEBE TENER UN CIRCUITO ELÉCTRICO INDEPENDIENTE. NO USE CABLES DE EXTENSIÓN. NO CONECTE VARIOS DISPOSITIVOS ELÉCTRICOS AL MISMO TOMACORRIENTE.

A. Si la unidad está equipada con un carbonatador incorporado, desconecte el suministro de energía del motor del carbonatador desconectando el conector de 4 pines, ubicado cerca de la parte superior de la caja de control eléctrico en la plataforma de refrigeración.

B. Verifique la placa de número de serie del dispensador para los requisitos eléctricos correctos de la unidad. No conecte a un toma corriente de pared a menos que los acuerdos actuales mostrados en la placa de número de serie esté de acuerdo con la corriente local disponible.

C. Dirija el cable de suministro de electricidad a un tomacorriente con conexión a tierra del voltaje y amperaje correctos, y conecte la unidad. Esto encenderá el sistema de refrigeración y permitirá que comience a enfriar mientras se completa el resto de la instalación. El motor del agitador iniciará de inmediato, pero el compresor y el motor del ventilador no iniciarán hasta que haya transcurrido la demora de cinco (5) minutos.

PRECAUCIÓN SI NO DESCONECTA LA ALIMENTACIÓN ELÉCTRICA DEL MOTOR PODRÍAN DAÑARSE LA BOMBA Y EL MOTOR DEL CARBONATADO Y ANULAR LA GARANTÍA.

1.8 CONEXIÓN AL SUMINISTRO DE AGUA

NOTA: Tener en cuenta las AGUA AVISO, página 10.

A. Utilizando la tubería y los conectores del kit de instalación, conecte el montaje de tubería a la fuente de suministro de agua. NO CONECTE AL DISPENSADOR TODAVÍA.
B. Lave la tubería de suministro de agua a fondo.
C. SI LA FUENTE DE SUMINISTRO DE AGUA ESTÁ POR ENCIMA DE 50 PSIG (3.52 KG/CM2), CORTE ELMONTAJE DE TUBERÍA E INSTALE UN KIT REGULADOR DE AGUA (PN 18-0253/01) COMO SE MUESTRA EN LA HOJA DE INSTRUCCIONES DEL KIT.
D. Dirija la tubería a través del agujero en el mostrador y a través de la abertura detrás de la placa de salpicadura y conecte a la bomba del carbonatador, utilizando una arandela acam panada de sellado (PN 05-0017). Use una llave de retroceso para evitar daños a la bomba del carbonatador.
E. Deje 12 pulgadas (30 cm) extra de longitud de tubería debajo del mostrador para manten imiento y movimiento del dispensador.
F. Encienda el suministro de agua y compruebe si hay fugas.
G. Utilizando los medidores de prueba (PN 22-0138), ajuste el regulador a 50 PSIG (3.52 kg/cm2).

1.9 CONNECTING TO CO_2 SUPPLY

A. Conecte el montaje del regulador de CO2 de alta presión del cilindro de CO2. Utilice una nueva arandela para el tanque de CO2 si el regulador no tiene un sello o-ring incorporado.
B. Posicione el cilindro de CO2 en el lugar de servicio bajo el mostrador, etc., y asegúrelo con una cadena de seguridad.
C. Dirija la línea de gas a través del agujero en el mostrador y a través de la abertura en la parte trasera de la placa de salpicadura del dispensador.

ADVERTENCIA NO CONECTE TODAVÍA LA ALIMENTACIÓN DE CO2.

D. Conecte la línea de suministro de CO2 directamente a la entrada de CO2 Carbonator válvula de retención.

1.10 CONECTAR DEL SUMINISTRO DE JARABE LA BOLSA INTERIO ING TO BAG-IN-BOX (BIB) SYRUP SUPPLY TO REMOTE SYRUP PUMPS

A. Para conectar el ensamblaje regulador de CO2 al cilindro de CO2, consulte la Sección 1.9, Pasos A - C.
B. Ubique el suministro remoto de jarabe en BIB y las bombas en un lugar conveniente.
C. Sujete los tubos de suministro de jarabe a los accesorios de entrada de jarabe usando una abrazadera Oetiker para cada sabor de jarabe.
D. Dirija los tubos de suministro de jarabe hacia las bombas remotas de jarabe.
E. Complete la instalación del sistema de bomba remota de jarabe siguiendo las instrucciones del fabricante.

1.11 PURGAR EL SISTEMA DE CARBONATACIÓN

A. Encienda la fuente de agua. Levante la palanca negra sobre la parte superior de la válvula de escape del tanque carbonatador hasta que el agua fluya desde los agujeros en la válvula de escape. Luego suelte la válvula de escape.
B. Vuelva a conectar el suministro de energía a la bomba del carbonatador.
C. Disminuya la presión del regulador de CO2 ajustando el tornillo completamente. Abra lentamente la manivela del cilindro de CO2. Eleve lentamente el regulador de presión de CO2 a 75 PSIG (5,1 bar).
D. Presione y sostenga cada palanca de la válvula hasta que el agua fluya constantemente desde cada válvula.
E. Controle que no haya pérdidas en todas las conexiones de agua, jarabe y CO2 de la unidad y repárelas si es necesario. NOTA: Solo para el método tanque: para controlar las pérdidas de CO2, cierre la válvula del cilindro de CO2 y observe si la presión al sistema cae cuando la válvula del cilindro está cerrada por cinco (5) minutos. Después de controlar, abra la válvula del cilindro.
F. Ensamble el bonete, la placa para salpicadura y el posavasos de la unidad.

NOTA: Asegúrese de que antes de usar, fluyan por lo menos 5 galones de agua a través de cada válvula.

1.12 PURGAR LOS SISTEMAS DE AGUA Y JARABE

A. Fije los bloques posteriores ajustables para que entreguen agua pura.
B. Abra una válvula expendedora hasta que el agua y el jarabe fluyan constantemente de la válvula.
C. Repita el procedimiento “A” para cada válvula.
D. Controle que no haya pérdidas en todas las conexiones de agua y jarabe de la unidad y repáre las si es necesario
E. Reinstale el bonete, la placa para salpicadura y el posavasos de la unidad.

1.17 AJUSTAR FLUJO DE AGUA (LEV ®)

A. El flujo de agua puede ajustarse entre 1,5 oz/seg (44 ml/seg) y 3,0 oz/seg (88 ml/seg) en todas las válvulas de dispensación usando el siguiente procedimiento.
B. Asegúrese de que la unidad de refrigeración haya estado funcionando durante al menos una hora antes de intentar brix las válvulas. La temperatura de la bebida no debe ser superior a 40° F (4,4 ° C) cuando se establece el brix. Esto se logra mejor después de que la unidad haya hecho un banco de hielo.
C. Deslice hacia arriba el panel de identificación hasta que se expongan los controles de flujo (Refiérase a la Figura 2)
D. Quite la boquilla girando hacia la izquierda y tirando hacia abajo.
E. Retire el difusor tirando hacia abajo.
F. Instale el separador de jarabe Lancer (amarillo) (PN 54-0031) en el lugar de la boquilla.
G. Active la válvula de dispensación para llenar el tubo separador de jarabe.
H. Sostenga un vaso brix Lancer debajo del separador de jarabe y dispense agua y jarabe en el vaso por cuatro segundos. Divida el número de onzas (ml) de agua en el vaso por cuatro para determinar el caudal de agua por segundo.

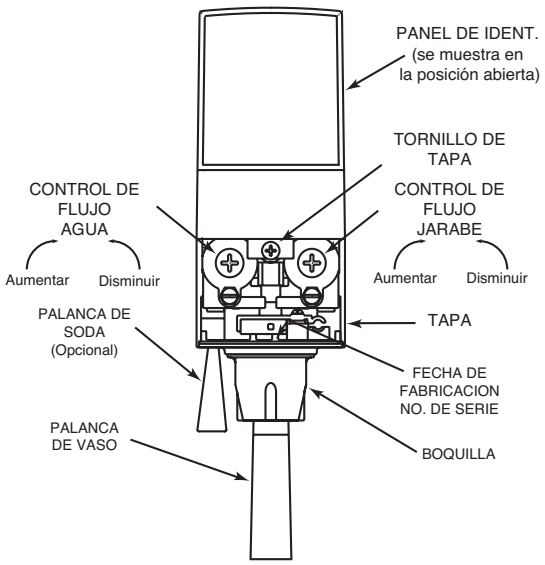

Figura 1
Ajuste Típico De La Válvula, Lev ®

I. Para obtener el flujo apropiado, utilice un destornillador para ajustar el control de flujo de agua. (Refiérase a la Figura 2)
J. Repita el proceso para cada válvula

1.18 AJUSTAR AGUA A LA PROPORCIÓN DE JARABE (BRIX) (LEV ®)

A. Sostenga un vaso brix Lancer debajo del separador de jarabe y active la válvula. Verifique el brix.
B. Para obtener el brix correcto, utilice el destornillador para ajustar el control de flujo de jarabe (vea la figura anterior).
C. Una vez que obtenga la proporción adecuada repita para verificar.
D. Quite el separador de jarabe (PN 54-0031 instalado en la Sección 1.16.F anterior).
E. Instale el difusor y la boquilla.
F. Deslice el panel de identificación hacia abajo.
G. Repita el proceso para cada válvula.

2. MANTENIMIENTO PROGRAMADO

2.1 DIARIAMENTE

A. Quite la boquilla y el difusor de cada válvula y enjuague bien en agua tibia. NO use jabón ni detergente porque generará espuma y mal sabor en el producto terminado
B. Quite el posavaso y lávelo con agua tibia con jabón.
C. Vierta agua jabonosa tibia en la bandeja de goteo y limpie con un paño limpio.
D. Con un paño limpio y agua tibia, limpie todas las superficies exteriores de la unidad. NO USE JABONES ABRASIVOS O DETERGENTES FUERTES.
E. Reinstale el posavaso, los difusores de la válvula y las boquillas de la válvula.

2.2 SEMANALMENTE

A. Pruebe cada producto para asegurarse de que no tengan mal sabor y/o cambios en el brix.
B. Quite el bonete y controle el nivel de agua en el baño de agua. Rellene según se necesite y reinstale el bonete.

2.3 MENSUAL

A. Desconecte el dispensador de la fuente de energía.
B. Retire la tapa. Limpie la suciedad del condensador de la unidad utilizando un cepillo suave.
C. Coloque la tapa de nuevo y conecte la unidad.

2.4 CADA SEIS (6) MESES

A. Limpie y desinfecte la unidad utilizando el procedimiento correspondiente (Explicado en la sección 3).

2.5 ANUAL

A. Limpie el interior del baño de agua, incluyendo las bobinas de evaporación y los componen tes de refrigeración.
B. Limpie todo el exterior de la unidad.
C. Desinfecte las líneas de syrup.

3. LIMPIEZA Y DESINFECCIÓN DEL DISPENSADOR

3.1 INFORMACIÓN GENERAL

A. Equipos Lancer (nuevo o reacondicionado) se envía desde la fábrica limpiado y desinfectado de conformidad con las directrices de la NSF. El operador del equipo debe proporcionar mantenimiento continuo que requiere el presente manual y / o las normas estatales y del de partamento de salud local para asegurarse de que se mantienen los requisitos de operación y de saneamiento adecuados.

NOTE: Los procedimientos de limpieza proporcionadas en este documento pertenecen al equipo Lancer identificado por este manual. Si se está limpiando el otro equipo, siga las directrices establecidas por el fabri cante para ese equipo.

B. La limpieza debe ser realizada únicamente por personal capacitado. Guantes sanitarios se van a utilizar durante las operaciones de limpieza. Es necesario tomar medidas de seguridad aplicables. instrucción advertencias sobre el producto que se utiliza deben ser seguidas.

3.2 LIMPIEZA Y DESINFECCIÓN SOLUCIONES

SOLUCIÓN DE LIMPIEZA: Mezcle un detergente suave, no abrasivo con agua limpia y potable a una temperatura de 90 a 110 grados F. La proporción de la mezcla es una onza de limpiador en dos galones de agua. Prepare un mínimo de cinco galones de solución de limpieza. No use limpiadores abrasivos o solventes ya que pueden causar un daño permanente a la unidad. El enjuague debe ser minucioso, utilizando agua limpia y potable a una temperatura de 90 a 110 grados F

SOLUCIÓN DESINFECTANTE: Preparar soluciones desinfectantes según las recomendaciones y directrices de seguridad escritas del fabricante. La solución debe proporcionar 50 a 100 partes por millón (PPM) de cloro disponible. Debe prepararse un mínimo de cinco galones de solución desinfectante. Puede utilizarse cualquier solución desinfectante siempre y cuando se prepare según las recomendaciones y directrices de seguridad escritas del fabricante y proporcione 50 a 100 partes por millón (PPM) de cloro disponible.

3.3 PROCESO AMBIENTAL

El proceso ambiental es el método más común para la limpieza y desinfección de los equipos de distribución.

A. Prepare la solución de limpieza, se hace referencia en la sección 3.2.
B. Llenar las líneas de entrada de la bomba con la solución de limpieza (Sección 3.2). La solución debe ser preparada de conformidad con las recomendaciones del fabricante. Asegúrese de que las líneas están completamente llenos y dejar reposar durante un mínimo de diez (10) minutos.
C. Enjuague la solución de detergente de las líneas con agua limpia.
D. Prepare la solución desinfectante, se hace referencia en la sección 3.2.
E. Llenar las líneas con solución desinfectante. Asegúrese de que las líneas están completamente llenos y dejar reposar durante diez (10) minutos.
F. Dibuje las bebidas para rellenar líneas y solución de lavado desde el dispensador.
G. Pruebe la bebida para verificar que no hay temporada sabor. Si se encuentra mal sabor, lave el jarabe sistema de nuevo.

PRECAUCIÓN DESPUÉS DE LA ESTERILIZACIÓN, ENJUAGUE CON EL PRODUCTO FINAL HASTA QUE ELIMINAR EL SABOR QUE QUEDA. NO ENJUAGUE CON AGUA FRESCA. ÉSTA ES UNA EXIGENCIA DE NSF. SI QUEDA SOLUCIÓN DE ESTERILIZACIÓN EN EL SISTEMA, GENERA UN PELIGRO PARA LA SALUD.

3.4 VÁLVULAS

A. Las válvulas se pueden limpiar y esterilizar del mismo modo.
B. Quite la cubierta y desconecte la energía para que no se active la válvula mientras limpia. Quite la boquilla y el difusor. Limpie estas partes en una solución limpiadora, luego sumérjalas en un baño de solución desinfectante durante 15 minutos.
C. Inspeccione en forma visual alrededor de la boquilla para ver si hay residuos de jarabe. Esta área puede limpiarse con agua tibia y un paño o con el cepillo para boquilla provisto. Limpie la palanca expendedora.
D. Usando guantes sanitarios, quite, escurra y seque al aire la boquilla y el difusor.
E. Usando guantes sanitarios, vuelva a colocar el difusor y gire la boquilla para colocarla en su lugar.
F. Haga que salgan las bebidas para purgar el cloro de las válvulas.

NOTA: TENGA EN CUENTA que no se puede hacer un enjuague de agua fresca después de una esterilización del equipo. Purgue solamente con el producto de uso final. Esta es una exigencia de NSF.

G. Pruebe la bebida para verificar que no haya mal gusto.
H. Conecte la energía y vuelva a colocar la cubierta. La válvula está lista para su funcionamiento.

4. SOLUCIÓN DE PROBLEMAS

PROBLEMA	CAUSA	SOLUCIÓN
4.1 Fuga de agua alrededor de la boquilla.	A. Dañado o mal instalado o-ring por encima del difusor.	A. Si está dañado, reemplace. Si instala imporoperly, ajuste.
4.2 Fugas entre los cuerpos de válvula superior e inferior.	A. Brecha entre los cuerpos de válvula superior e inferior. B. Brazo de paleta gastada o dañada asambleas.	A. Apriete los seis tornillos (6) de retención. B. Vuelva a colocar los conjuntos de brazos de paddle.
4.3 Fugas varias	A. Espacios entre piezas. B. O-rings dañados o instalados incorrectamente.	A. Ajuste los tornillos retenedores correspondientes. B. Reemplace o ajuste los o-rings correspondientes
4.4 Flujo insuficiente de agua	A. Espacios entre piezas. B. De cierre en bloque de montaje no está completamente abierto. C. O-rings dañados o instalados incorrectamente.	A. Revise que la presión de entrada de agua del suministro sea mínimo 25 PSI. B. Abrir cierre totalmente C. Retire el filtro de la bomba de agua y limpie.
4.5 Flujo insuficiente de syrup	A. Presión de CO2 insuficiente para bombas de jarabe o figals. B. De cierre en bloque de montaje no está completamente abierto. C. Escombros extranjera en el control de flujo de jarabe.	A. Ajuste la presión de CO2 a 80 PSI (0.552 MPA) para bombas BIB internas. Para bombas remotas, consulte las directrices o recomendaciones del fabricante para la máxima presión permisible de CO2. B. Abrir cierre totalmente C. Retire superior forma de control de flujo de jarabe cuerpo y limpiar cualquier material extraño, para asegurar el movimiento del carrete libre suave.
4.6 Relación errática	A. Entrada del suministro de agua y/o syrup B. Residuos extraños en el agua y / o controles de flujo de jarabe.	A. Revise presión y ajuste si es necesario. B. Eliminar los controles de flujo desde la parte superior del cuerpo y limpiar cualquier material extraño, para asegurar el movimiento del carrete libre suave.

PROBLEMA	CAUSA	SOLUCIÓN
4.7 No se dispensa producto	A. Los cierres de agua y jarabe en el bloque de montaje no están completamente abiertos. B. El interruptor de una válvula eléctrica está en la posición Apagado. C. Brazo de palanca o actuador Copa panel de ID de la válvula eléctrica no está accionando el interruptor. D. Corriente eléctrica no llega a la válvula eléctrica. E. Suministro de agua o syrup incorrecto o inadecuado.	A. Abra los cierres completamente. B. Gire el interruptor a la posición Encendida. C. Reparación D. Retire la válvula del bloque de montaje y abra ligeramente las válvulas de cierre y revise el suministro de agua y syrup. Si no hay suministro, revise el dispensador en busca de congelación u otros problemas. E. Reinicie el interruptor del circuito del transformador. Si el interruptor se dispara de nuevo, vaya al artículo 6.23
4.8 Sólo dispensa agua; no hay jarabe; o sólo dispensa jarabe; no hay agua.	A. Cierre de agua o jarabe en bloque de montaje no está abierto completamente. B. Fuente de agua o jarabe inadecuada o insuficiente. C. Nudo en la línea.	A. Abra el cierre completamente. B. Quitar la válvula del bloque de montaje y abra los cierres ligeramente. Verifique el suministro de agua y jarabe. Si no hay fuente, verifique el dispensador por congelamiento u otros problemas. Asegure que la conexión BIB esté encendida. C. Deshaga el nudo o reemplace la línea.
4.9 No agua, sólo syrup (el banco de hielo alcanzó la línea de entrada de agua al tanque carbonatador)	A. Jarabe en baño de agua. B. Jaula de agua fuera de posición. C. Fugas de Refrigerante. D. Revise el suministro de agua. E. Carbonator Tiempo de espera agotado. F. Control del banco de hielo mal funcionamiento.	A. Derretir banco de hielo y quite todo agua. Vuelva a llenar. Localice posible jarabe de área y reparación de fugas. B. Reposicione la jaula de agua. C. Buscar fugas y la unidad de recarga (si unidad no se congela). D. Abra el agua y apagar la unidad OFF y luego ON para restablecer carbonatación. E. Apague la unidad y vuelva a encenderla para restablecer carbonatación. F. Reemplace el control del banco de hielo.
4.10 La válvula no se apaga.	A. La palanca de vaso puede estar pegándose o atascándose. B. La armadura del solenoide no vuelve a la posición inferior.	A. Corrija o reemplace la palanca. B. Reemplace la armadura o resorte defectuoso.

PROBLEMA	CAUSA	SOLUCIÓN
4.11 Se dispensa syrup, no agua, pero se dispensa gas CO2 con el syrup	A. Flujo inadecuado de agua al dispensador. B. El motor de la bomba del carbonatador ha caducado. C. La sonda de nivel de líquido no está conectada correctamente al PCB. D. Montaje del PCB defectuoso. E. Sonda de nivel de líquido defectuosa. F. El baño de agua está congelado. G. La línea de agua está congelada	A. Revise el flujo de agua al dispensador. (artículo 6.4) B. Reinicie apagando la unidad y luego encendiéndola. Utilice el interruptor ON/OFF ubicado arriba de la unidad o desconecte la unidad momentáneamente. C. Revise las conexiones de la sonde de nivel de líquido al PCB. D. Reemplace el PCB. E. Reemplace la sonde de nivel de líquido. F. Derrita el baño de agua y repare el componente defectuoso. (Vea síntomas relacionados con refrigeración) G. Remítase al artículo 4.14
4.12 Espuma excesiva	A. Temperatura del syrup o agua entrante es muy alta. B. Caudal de agua demasiado alta. C. Boquilla y el difusor no está debidamente instalado. D. Boquilla y el difusor no está limpio. E. Aire en las líneas BIB. F. Hielo de mala calidad. G. Temperatura de las bebidas es alta	A. Corrija antes de dispensar. Considere un dispensador más grande o un pre-enfriador. B. Reajuste y restablecer la relación. referirse a Sección 1.11 C. Retire y vuelva a instalar correctamente. D. Retire y limpie. E. Purgue el aire de las líneas BIB. F. Revise la calidad del hielo usado en la bebida. G. Revise el sistema de refrigeración.
4.13 Desbordamiento constante de agua desde el baño de agua hacia la ban deja de goteo	A. Conexiones de agua sueltas. B. Fuga en la arandela de sellado acampanada. C. Bobina de agua defectuosa.	A. Ajuste las conexiones de agua. B. Reemplace la arandela de sellado acampanada. C. Reemplace la bobina de agua
4.14 El compresor se inicia y continúa funcionando hasta congelarse y no se apaga	A. Mal funcionamiento de control del banco de hielo. B. Sonda del banco de hielo mal posicionada.	A. Reemplace el control del banco de hielo. B. Revise la ubicación de la sonde del banco de hielo y reubique si es necesario.
NOTA: Primero revise para asegurarse de que el temporizador de tres (3) minutos del carbonatador no ha caducado. Apague la Unidad y vuelva a encenderla. Si la bomba se apaga en menos de 30 segundos, el dispensador no está congelado		

PROBLEMA	CAUSA	SOLUCIÓN
4.15 Bebidas calientes	A. Flujo de aire restringido. B. Dispensador conectado a suministro de agua caliente. C. Sistema de refrigeración no funciona. D. Fuga de refrigerante . E. El motor del ventilador del condensador no funciona. F. Condensador sucio. G. Se excedió la capacidad del dispensador	A. Compruebe los espacios libres a los lados, arriba y en la entrada de la unidad. Retire objetos que bloqueen el flujo de aire a través de la parrilla. B. Cambie a un suministro de agua fría. C. Diríjase a los artículos 6.16 a 6.20 D. Repare y recargue. E. Reemplace el motor del ventilador del condensador. F. Limpie el condensador. G. Añada un pre-enfriador o reemplace por un dispensador más grande.
4.16 El compresor no inicia (sin zumbido), el motor del ventilador del condensador no funciona y no hay bancos de hielo	A. Hay una demora de cinco (5) minutos del compresor y el condensador. B. La sonda del banco de hielo no está completamente sumergida. C. Se disparó el interruptor de circuito o un fusible. D. Voltaje inadecuado. E. Control del banco de hielo mal funcionamiento. F. Cableado incorrecto. G. Disyuntor disparado el 24 de transformador voltios.	A. Espere a que transcurra la demora de cinco (5) minutos. B. Llene la reserva de agua hasta que salga del tubo de desbordamiento. C. Reinicie el interruptor o reemplace el fusible. Si el problema persiste: 1. Determine el motivo y corríjalo. 2. El circuito eléctrico se ha sobrecargado. Cambie a otro circuito. D. Mida el voltaje común y ejecute terminal en compresor. El voltaje no debe caer por debajo del 90% de la tensión nominal. E. Reemplace el control del banco de hielo. F. Diríjase al diagrama de cableado y corrija. G. Encontrar la causa de corto y correcta. Después, restablecer transformador.
4.17 El compresor no inicia (sin zumbido), pero el motor del ventilador del condensador funciona	A. Mal funcionamiento del distribuidor o sobrecarga del compresor. B. Voltaje inadecuado. C. Cableado incorrecto. D. Mal funcionamiento del compresor	A. Reemplace el distribuidor o sobrecarga del compresor. B. Mida el voltaje común y ejecute terminal en compresor. El voltaje no debe caer por debajo del 90% de la tensión nominal. C. Diríjase al diagrama de cableado y corrija. D. Reemplace el compresor.

PROBLEMA	CAUSA	SOLUCIÓN
4.18 El compresor no inicia, pero zumba	A. Voltaje inadecuado. B. Cableado incorrecto. C. Mal funcionamiento del distribuidor de inicio. D. Mal funcionamiento del compresor.	A. Mida el voltaje común y ejecute terminal en compresor. El voltaje no debe caer por debajo del 90% de la tensión nominal. B. Diríjase al diagrama de cableado y corrija. C. Reemplace el distribuidor de inicio. Asegúrese de utilizar el distribuidor correcto. No hacerlo causará falla del compresor. D. Reemplace el compresor o la plataforma.
4.19 El compresor inicia, pero no apaga el bobinado de arranque	A. Voltaje inadecuado. B. Cableado incorrecto C. Mal funcionamiento del distribuidor de inicio.	A. Mida el voltaje común y ejecute terminal en compresor. El voltaje no debe caer por debajo del 90% de la tensión nominal. B. Diríjase al diagrama de cableado y corrija. C. Reemplace el distribuidor de inicio. Asegúrese de utilizar el distribuidor correcto. No hacerlo causará falla del compresor.
4.20 El compresor inicia y funciona un momento, pero se apaga por sobrecarga	A. Condensador sucio. B. Flujo de aire insuficiente o bloqueado. C. Voltaje inadecuado. D. Cableado incorrecto. E. Motor del ventilador del condensador defectuoso. F. Fuga de refrigerante. G. Mal funcionamiento del compresor.	A. Limpie el condensador. B. Retire las obstrucciones y deje un espacio mínimo de ocho (8) pulgadas (20.3 cm) hacia arriba. C. Mida el voltaje común y ejecute terminal en compresor. El voltaje no debe caer por debajo del 90% de la tensión nominal. D. Diríjase al diagrama de cableado y corrija. E. Reemplace el motor del ventilador del condensador. F. Reemplace el compresor. G. Reemplace el compresor
4.21 El compresor funciona normalmente, pero la línea de agua está congelada	A. Nivel bajo de agua en el baño de agua. B. Syrup en el baño de agua. C. La jaula de agua está fuera de posición. D. Carga baja de refrigerante/Fuga lenta de refrigerante	A. Añada agua hasta que salga del tubo de desbordamiento. B. Drene el agua del baño de agua y llénelo de agua limpia. C. Reposicione la jaula de agua. D. Encuentre y repare la fuga. Recargue el sistema

PROBLEMA	CAUSA	SOLUCIÓN
4.22 El interruptor se dispara	A. Arnés de cables de la válvula en corto circuito entre ellos o con la placa de la llave. B. El PCB está malo. C. El arnés secundario de cables está malo. D. Falla del transformador	A. Detecte el corto desconectando el faston de entrada a la llave y el conector de un solo pin. Restablezca la energía si el interruptor no se dispara. Entonces el arnés está en corto; si está bien, reconecte. B. Detecte el corto desconectando el conector J1 (entrada 24 VAC) del PCB. Restablezca la electricidad, si el interruptor no se dispara. Entonces reemplace el PCB. Si el interruptor se dispara, el PCB está bien. Reconecte el conector J1. C. Si no se dispara, localice corto en el arnés secundario entre transformador, PCB y arnés de cables de la válvula. D. Detecte el corto desconectando ambos fastons del transformador y restablezca la electricidad. Si el interruptor se dispara, reemplace el transformador
4.23 Carbonatación baja o ausencia de carbonatación	A. Bajo nivel de CO2 o no hay CO2. B. Presión de agua excesiva. C. Bomba del carbonatador desgastada o defectuosa	A. Revise el suministro de CO2. Ajuste la presión de CO2 a 70 PSI. B. El regulador de agua debe ser ajustado a 50 PSI. C. Reemplace la bomba del carbonatador
4.24 Motor del carbonatador no correr.	A. Cableado incorrecto. B. Capacitor del carbonatador defectuoso. C. Fusible quemado en PCB. D. Falla del relé. E. Falla del transformador.	A. Consulte el diagrama de cableado y corrija. B. Reemplace el capacitor del carbonatador. C. Repare la causa del fusible quemado y reemplace el fusible defectuoso o quemado. D. Reemplace el relé/PCB. E. Reemplace el transformador.
4.25 Se enciende la luz de control redundante.	A. Falla de la sonda. B. PCB/falla del relé. C. Los resortes de la sonda se tocan entre ellos. D. Instalación eléctrica de la sonda incorrecto.	A. Reemplace la sonda. B. Reemplace el PCB/relé. C. Reemplace la sonda. D. Consulte el diagrama de la instalación eléctrica y corrija o reemplace según se necesite.

5. ELIMINACIÓN DISPENSADOR

Para evitar los posibles daños al medio ambiente de la eliminación inadecuada, reciclar la unidad mediante la localización de un reciclador autorizado o póngase en contacto con el establecimiento donde el producto fue perseguido pur. Cumplir con las regulaciones locales relacionadas con la eliminación del refrigerante y aislamiento.

6. ILUSTRACIÓN, LISTADOS DE PIEZAS, DIAGRAMAS DE INSTALACIÓN ELÉCTRICA Y TUBERÍAS

6.1 REGULADOR DE AGUA

Ítem	Pieza n.º	Descripción
-	18-0302	Ensamblaje del regulador de agua
1	07-0438	Abrazadera, Oetiker
2	08-0311	Manguera
3	18-0252	Regulador
4	01-0446	Vástago, manguera, 9/16 pulgadas, bronce
5	15-0087	Sellador, Perma-Lok, puro
6	07-0481/01	Soporte, Regulador
7	04-0504	Tornillo, 8 - 18 x 0.375 AB
8	01-1429	Tuerca, 7/8 - 18 UNS

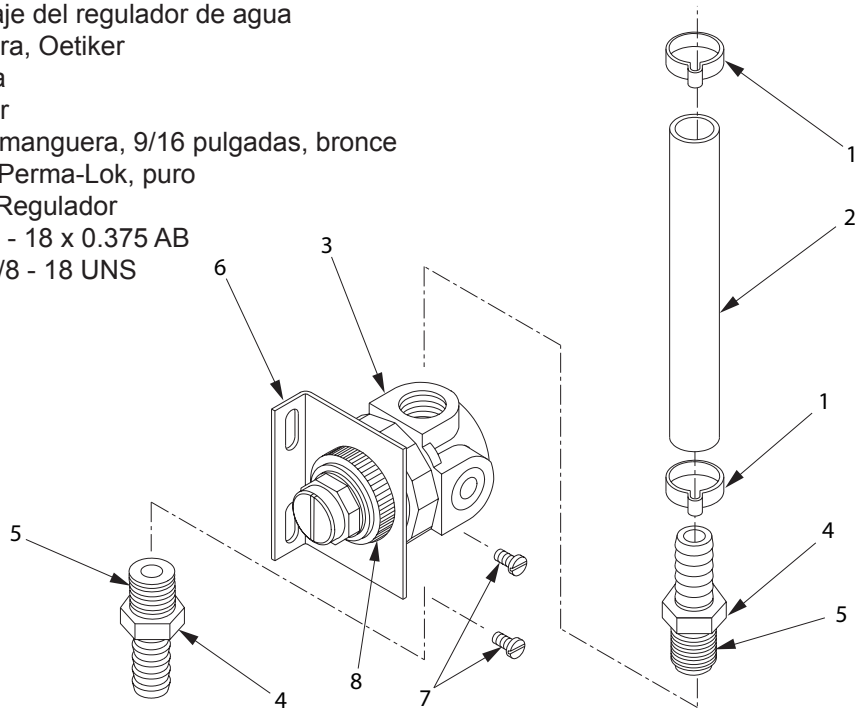

6.2 ENSAMBLAJE DEL CARTEL DEL COMERCIANTE

Ítem	Pieza n.º	Descripción
-	82-2184/01-20	Ensamblaje del kit del comerciante, EE. UU.
-	82-2184/01	Ensamblaje del kit del comerciante, Internacional
1	51-5544	Ensamb. de la placa, frente, Comerciante
2	10-0229	Separador
3	04-0069	Tornillo, 10- 24 x 0.500, PH, Máquina
4	06-1966	Calcomanía, Comerciante, EE. UU., 8000
-	06-1965	Calcomanía, Comerciante, Internacional, 8000

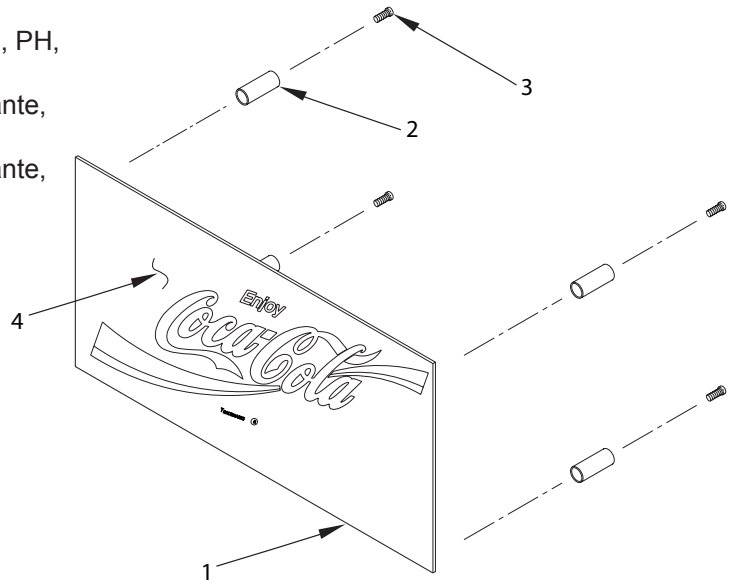

6.3 ENSAMBLAJE DEL GABINETE

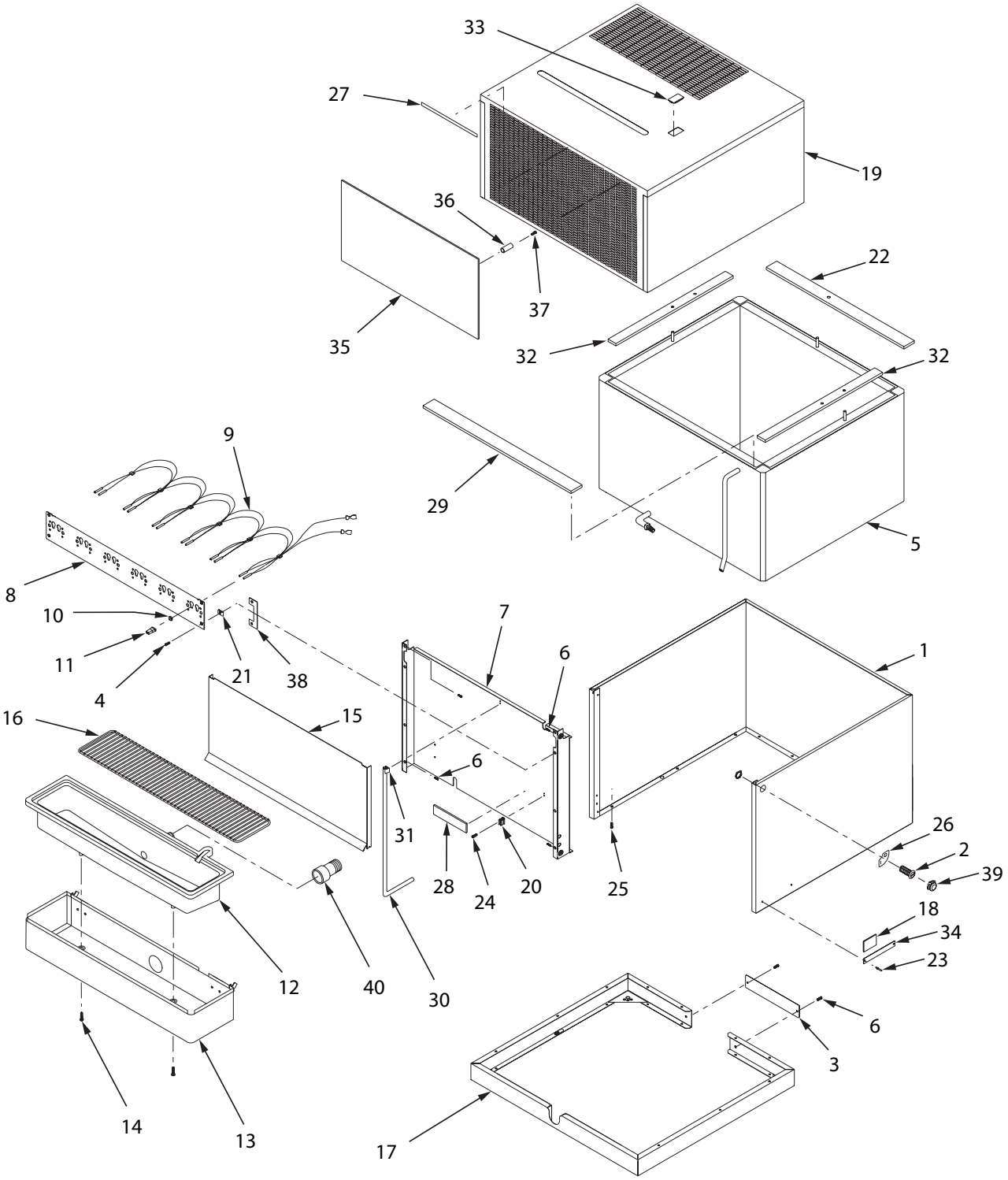

6.3 ENSAMBLAJE DEL GABINETE (CONTINUACIÓN)

Ítem	Pieza n.º	Descripción
-	82-2089-01	Ens. de gabinete, Autoservicio, 8000
-	82-2089-06	Ens. de gabinete, MDS, 8000
-	82-2089	Ens. de gabinete, 8000
1	30-7039	Envoltorio, Tanque, 8000
2	12-0097	Interruptor con llave
3	30-7087	Cubierta, Base de dos (2) pulg.
4	04-0068	Tornillo, 10 - 24 X 0,375 FH, Máquina
5	42-0101	Ens. de tanque, Espumado, 8000
6	04-0504	Tornillo, 8 - 18 X 0,375 AB
7	30-7042	Placa frontal, 8000
8	REF	Ens. de placa de grifo
-	51-5515	Ens. de placa de grifo, 6 Válvulas, 8000
-	51-5579	Ens. de placa de grifo, 8 Válvulas, 8000
9	REF	Ensamblaje del arnés
-	52-2032	Ens. del arnés, 6 Válvulas, 8000
-	52-0893	Ens. del arnés, 8 Válvulas, 8000
10	13-0005	Buje
11	11-0015	Conector, Carcasa
12	05-1508	Bandeja de goteo Superior, 8000
13	51-5510	Ens. de soldadura, Bandeja de goteo, 8000
14	04-0407	Tornillo, 6 - 19 X 0.500, PHD
15	REF	Placa de salpicadura
-	30-7080	Placa de salpicadura, para Bandeja de goteo, 8000
-	30-7028	Placa de salpicadura, sin Bandeja de goteo, 8000
16	REF	Posavaso
-	23-1209	Posavaso, 8000
-	23-1219	Posavaso, Sure-Fill, 8000
17	51-5529	Ens. del marco, Base
18	06-0075-01 de	Placa de nombre, Número serie
19	23-1208	Ens. del bonete, 8000 (Gráfi cos ordenados por país)
-	23-1092	Ens. del bonete, Autoservi cio, 8000
-	23-1235	Ens. del bonete, Acceso fron tal, 8000
-	23-1223	Ens. del bonete, MDS
20	03-0062	Clip, Retención
21	04-0074	Tuerca, Clip
22	50-0307	Aislante, Posterior, 8000
23	04-0072	Remache
24	04-0077	Tornillo, 4 - 20 X 0.250 AB
25	04-0545	Tornillo, 8 - 16 X 0.780 Plastite
26	06-0881	Etiqueta, Interruptor de llave
27	06-0632	Etiqueta de CAUTELA, Bonete
28	06-0851	Etiqueta, Derrame
29	50-0308	Aislante, Frontal, 8000
30	08-0004	Tubo de vaciado, 8000
31	03-0302	Clip, Retención, Tubo de vaciado,8000
32	50-0306	Aislante, Costados, 8000
33	05-0786	Tapón, Bonete
34	REF	Placa de nombre
-	06-0075-86	Placa de nombre, Mod. 8006
-	06-0075-88	Placa de nombre, Mod. 8008
35	82-2121	Ens. Placa del comerciante, 8000
36	10-0229	Separador
37	04-0069	Tornillo
38	30-5314	Placa de anclaje
39	07-0405	Enchufe, Llave
40	05-1054	Accesorio, Inserto X IPS, 3/4 pulg.

6.4 CARBONATADOR, ENSAMBLAJE DE LA LÍNEA DE AGUA/JARABE

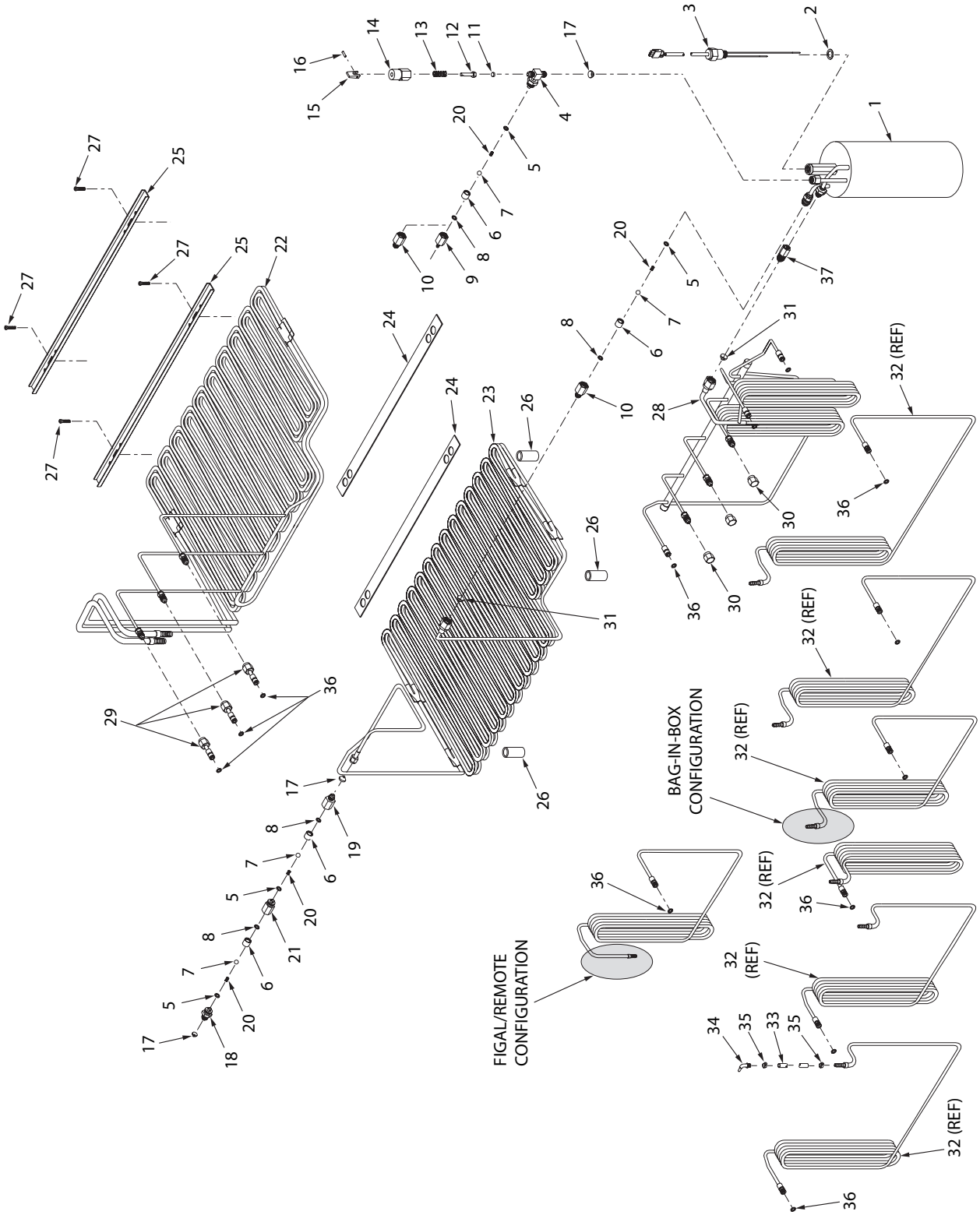

6.4 CARBONATADOR, ENSAMBLAJE DE LA LÍNEA DE AGUA/JARABE (CONTINUACIÓN)

Ítem	Pieza n.º	Descripción
1	82-2102	Ensam. de carbonatador
-	82-2110	Ensam. de carbonatador
2	02-0096	Arandela
3	52-2043	Ensamblaje de la sonda
-	17-0468	Ens. de accesorio, CO2 IN (Para usar sin bombas)
-	17-0469	Fitting Assy, CO2 IN (For Use Without Pumps)
4	01-1311	Sub-ensam. de accesorio, CO2
5	02-0003	O-Ring
6	01-0689	Manga
7	01-0674	Bola
8	02-0025	O-Ring
9	01-1334	Cuerpo, Válvula de control, Gas
10	01-0669	Cuerpo, Válvula de control, Gas
-	54-0066	Ens. de válvula de escape
11	02-0023	Eje
12	05-0536	Resorte
13	03-0024/01	Broche
14	05-0537	Cuerpo, Válvula de escape
15	05-0525	Palanca
16	81-0196	Broche
17	05-0011	Arandela junta del quemador, Peq
-	17-0485	Ens. de válvula, Doble control
-	17-1001	Ens. de válvula, Control, Carmun
18	01-1466	Accesorio, Válvula de control
19	01-0673	Cuerpo
20	03-0021	Resorte
21	01-0670	Cuerpo
22	48-1596	Ens. de tubería, Serpentines de agua pura, 8000
23	48-1617	Ens. de tubería, Serpentines de soda, 8000
24	30-7202	Separadores de serpentines de agua, 8000
25	30-7073	Soporte, Serpentines de agua, 8000
26	01-1697	Separador, 10 - 24, TRD
27	04-0222/01	Tornillo, 10 - 24 X 1.50 RHD, SL, MS, SS
28	REF	Ensamblaje del colector
-	48-1598	Ens. colector reenfriamiento, 6 válvulas
29	48-0492/01	Adaptador, salida agua CO2
30	01-0204	Tapón
31	05-0017	Arandela junta quemador, Grande
32	REF	Ensamblajes de tubería de jarabe

Ítem	Pieza n.º	Descripción
-	**Tubos de jarabe – Unidad de 6 válvulas, s/ Bombas, Entrada de lengüeta de 1/4**	
-	48-1508	Ensam. de tubería, Jarabe n.º1
-	48-1509	Ensam. de tubería, Jarabe n.º2
-	48-1510	Ensam. de tubería, Jarabe n.º3
-	48-1511	Ensam. de tubería, Jarabe n.º4
-	48-1512	Ensam. de tubería, Jarabe n.º5
-	48-1513	Tube Assy, Syrup #6
-	**Tubos de jarabe – Unidad de 6 válvulas, s/ Bombas Entrada de lengüeta de 3/8**	
-	48-1411	Ensam. de tubería, Jarabe n.º1
-	48-1412	Ensam. de tubería, Jarabe n.º2
-	48-1413	Ensam. de tubería, Jarabe n.º3
-	48-1414	Ensam. de tubería, Jarabe n.º4
-	48-1415	Ensam. de tubería, Jarabe n.º5
-	48-1416	Ensam. de tubería, Jarabe n.º6
-	**Tubos de jarabe – Unidad de 6 válvulas, c/ Bombas**	
-	48-1520	Ensam. de tubería, Jarabe n.º1
-	48-1521	Ensam. de tubería, Jarabe n.º2
-	48-1522	Ensam. de tubería, Jarabe n.º3
-	48-1523	Ensam. de tubería, Jarabe n.º4
-	48-1524	Ensam. de tubería, Jarabe n.º5
-	48-1525	Ensam. de tubería, Jarabe n.º6
-	**Tubos de jarabe – Unidad de 8 válvulas, s/ Bombas, Entrada de lengüeta de 1/4**	
-	48-1640	Ensam. de tubería, Jarabe n.º1
-	48-1641	Ensam. de tubería, Jarabe n.º2
-	48-1642	Ensam. de tubería, Jarabe n.º3
-	48-1643	Ensam. de tubería, Jarabe n.º4
-	48-1644	Ensam. de tubería, Jarabe n.º5
-	48-1645	Ensam. de tubería, Jarabe n.º6
-	48-1646	Ensam. de tubería, Jarabe n.º7
-	48-1647	Ensam. de tubería, Jarabe n.º8
-	**Tubos de jarabe – Unidad de 8 válvulas, s/ Bombas, Entrada de lengüeta de 3/8**	
-	48-1192	Ensam. de tubería, Jarabe n.º1
-	48-1193	Ensam. de tubería, Jarabe n.º2
-	48-1194	Ensam. de tubería, Jarabe n.º3
-	48-1195	Ensam. de tubería, Jarabe n.º4
-	48-1196	Ensam. de tubería, Jarabe n.º5
-	48-1197	Ensam. de tubería, Jarabe n.º6
-	48-1198	Ensam. de tubería, Jarabe n.º7
-	48-1199	Ensam. de tubería, Jarabe n.º8
-	**Tubos de jarabe – Unidad de 8 válvulas, c/ Bombas**	
-	48-1175	Ensam. de tubería, Jarabe n.º1
-	48-1176	Ensam. de tubería, Jarabe n.º2
-	48-1177	Ensam. de tubería, Jarabe n.º3
-	48-1178	Ensam. de tubería, Jarabe n.º4
-	48-1179	Ensam. de tubería, Jarabe n.º5
-	48-1180	Ensam. de tubería, Jarabe n.º6
-	48-1181	Ensam. de tubería, Jarabe n.º7
-	48-1182	Ensam. de tubería, Jarabe n.º8
33	08-0029	Tubo, Flexible
34	REF	Ensam. de adaptador
-	01-1483	Ensam. de adaptador, Codo
35	07-0409	Abrazadera, Oetiker
36	02-0005	O-Ring
37	17-1004	Ensam. de válvula, Control

6.5 ENSAMBLAJE DE SOPORTE DE BOMBA/CUBIERTA DEL CARBONATADOR

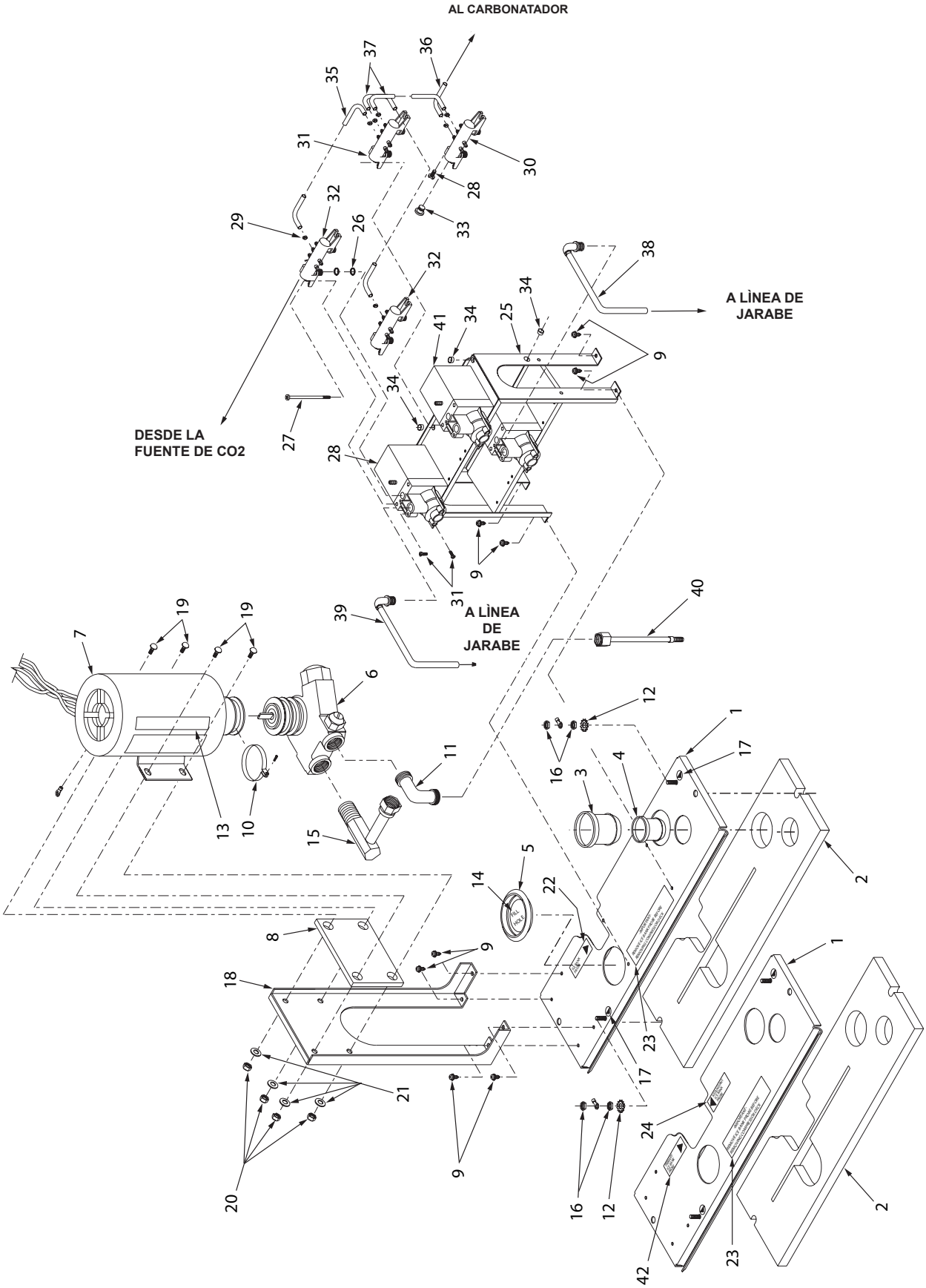

6.5 CARBONATOR DECK/PUMP BRACKET ASSEMBLY (CONTINUED)

Ítem	Pieza n.º	Descripción
-	82-2094	Ens. de Cubierta, Carbonatador, 115V/60Hz, 8000
-	82-2104	Ens. de Cubierta, Carbonatador, 230V/50Hz, 8000
-	82-2147	Ens. de Cubierta, Carbonatador, 115V/60Hz, Control redundante
-	82-2381	Ens. de Cubierta, Carbonatador, 230V/50Hz, Control redundante
1	REF	Placa, Cubierta del carbonat.
-	51-5524	Ens. de Cubierta del carbonat., PEM, 8000
-	51-5552	Ens. de Cubierta del carbonat.,PEM, Control redundante
2	REF	Aislante, Cubierta del carbonatador
-	50-0305	Aislante, Cubierta del carbonatador, 8000
-	50-0317	Aislante, Cubierta del carbonatador, Control redundante
3	05-0436	Manga, Sonda
4	05-0502	Manga, CO2 IN
5	04-1004	Tapón, Orificio de llenado de dos (2) pulgadas
6	REF	Bomba, BR, 100GPH
-	86-0001	Bomba, 100GPH
-	86-0085	Bomba, 100GPH, Fluid-O-Tech
7	REF	Motor del carbonatador
-	91-0063	Motor del carbonatador, 115V/60Hz
-	91-0065	Motor del carbonatador, 220V/50-60Hz
8	50-0309	Aislante, Soporte de Carbonatador
9	04-0061	Tornillo, 8 - 18 X 0.500, PHD
10	07-0017	Abrazadera con tornillo
11	01-0987	Codo, 90, 3/8 MF X 3/8 MP
12	04-0576	Arandela, Seguro, Diente interno
13	REF	Etiqueta, Motor del carbonatador
-	06-0431	Etiqueta, 115V/60Hz, 1/4HP
-	06-0461	Etiqueta, 220V/50-60Hz
14	06-1648	Etiqueta, Tapón
15	23-1211	Ens., Salida de bomba, 8000
16	04-0110	Tuerca, 8 - 32, ST, BT
17	06-0877	Etiqueta, Toma de tierra
18	30-7069	Soporte, Motor de Carbonatador
19	04-1013	Perno, Carrocería,, 1/4-20 X 0.750
20	04-0032	Tuerca, Seguro, 1/4 - 20, ST, BT
21	04-0033	Arandela, Plana, 1/4 X 0.065, TX
22	06-1649	Etiqueta, Sonda
23	06-1605	Etiqueta, Quitar sonda
24	06-1683	Etiqueta, Sonda redundante
-	82-2093	Ens. de soporte de bomba, 6 bombas
-	82-2201	Ens. de soporte de bomba, 8 bombas
25	51-5512	Ens. de soporte, Mini-bomba
26	02-0005	O-Ring
27	04-0359	Tornillo
28	04-0275	Tornillo, Media luna
29	07-0441	Abrazadera, Oetiker
30	54-0093	Ensamblaje del colector
31	54-0092	Ensamblaje del colector
32	54-0091	Ensamblaje del colector
33	05-0604	Enchufe, Colector de CO2
34	13-0005	Aliviador de tensión, Buje
35	08-0271	Tubo, CO2
36	08-0268	Tubo, CO2
37	08-0269	Tubo, CO2
38	49-0221	Ens. de tubo, 12 pulg.
39	49-0271	Ens. de tubo, 18 pulg.
40	48-1556	Ens. de tubo, Bomba de carbonat.
41	82-0251	Mini bomba
42	06-1682	Etiqueta, Sonda primaria

6.6 ENSAMBLAJE DEL SOPORTE DE REFRIGERACIÓN

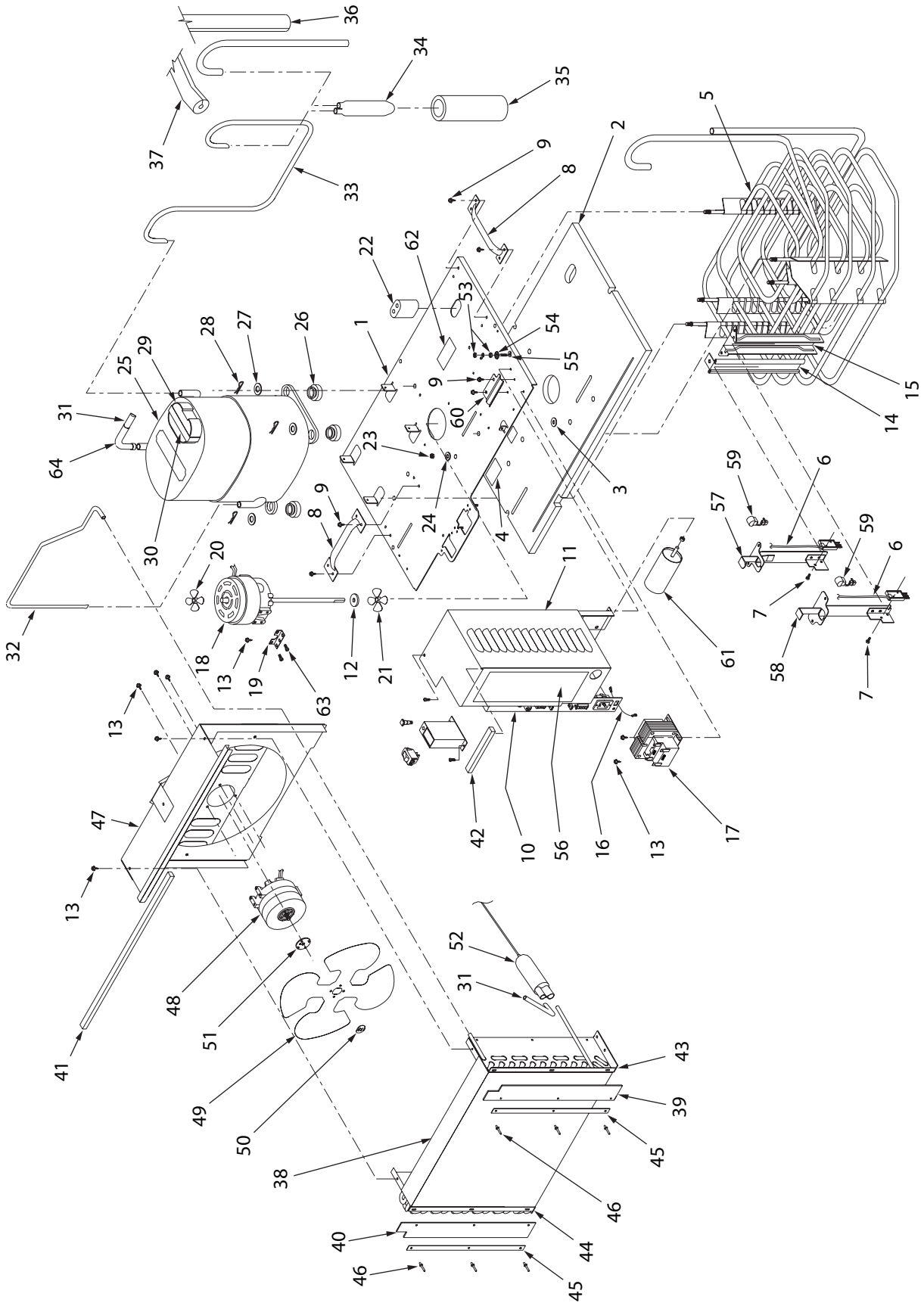

6.6 ENSAMBLAJE DEL SOPORTE DE REFRIGERACIÓN (CONTINUACIÓN)

Ítem	Pieza n.º	Descripción
-	82-2091	Ens. de Cubierta, Refrigeración, 115V/60Hz, 134A
-	82-2146	Ens. de Cubierta, Refrigeración, 115V/60Hz, 134A, Control Redundante
-	82-2146-06	Ens. de Cubierta, Refrigeración, 115V/60Hz,134A, Redundante, MDS
-	82-2130	Ens. de Cubierta, Refrigeración, 115V/60Hz, 134A, Exportar
-	82-2195	Ens. de Cubierta, Refrigeración, 220V/60Hz, 134A
-	82-2101	Ens. de Cubierta, Refrigeración, 230V/50Hz, 134A
-	82-2382	Ens. de Cubierta, Refrigeración, 230V/50Hz, 134A, Control Redundante
-	82-2382-06	Ens. de Cubierta, Refrigeración, 230V/50Hz, 134A, Control Redundante, MDS
-	82-2384	Ens. de Cubierta, Refrigeración, 220V/60Hz, 134A, Control Redundante
-	82-2384-06	Ens. de Cubierta, Refrigeración, 220V/60Hz, 134A, Control Redundante, MDS
1	51-5523	Ens. de Cubierta/Pem, Compresor
-	51-5551	Ens. de Cubierta/Pem, Compresor Control Redundante
2	50-0304	Aislante, Cubierta de compresor
3	04-0063	Arandela, Plana
4	89-0014	Cubierta, Orificio
5	REF	Ens. de serpentín vaporizador
-	82-2090	Ens. de serpentín vaporizador, 8000
-	82-2148	Ens. de serpentín vaporizador, Control Redundante
6	52-2053	Ensamblaje de sonda, EIBC
-	52-2088	Ensamblaje de sonda, Redundante EIBC
7	04-0470	Tornillo, 6 - 19 X 0.438
8	07-0268	Manija, 2000X Compressor Deck
9	04-0260	Tornillo, 10 - 16 X 0.625, OHD, PH, AB, SS, ZP
10	REF	Ens. de la carcasa de control
-	52-2055	Ens. de la carcasa de control, c/ interruptor de encendido/apagado, 115V/60Hz
-	52-2090	Ens. de la carcasa de control, 115V/60Hz, Control Redundante
-	52-2090-06	Ens. de la carcasa de control, 115V/60Hz, Redundante, MDS
-	52-2068	Ens. de la carcasa de control, 115V/60Hz, sin cortacorriente
-	52-2059	Ens. de la carcasa de control, 230V/50Hz
-	52-2104	Ens. de la carcasa de control, 220V/60Hz
11	30-7079	Cubierta, Carcasa de control
-	30-7166	Cubierta, Carcasa de control, Control Redundante
12	02-0032	Arandela
13	04-0504	Tornillo, 8 - 18 X 0.375
14	51-5519	Ens. de portador, Sonda
15	51-5548	Soporte, Ens. del portador
16	52-2048	Ens. de guía, Toma de tierra
17	REF	Transformador
-	25-0047	Transformador, 75VA, 24V, 115V/50-60Hz, Interruptor de reinicio
-	25-0048	Transformador, 75VA, 24V, 220V/50-60Hz, Interruptor de reinicio
18	REF	Ens. de motor
-	52-2034	Ens. de motor, Agitador, 25W, 115V/60Hz, 8 pulg. Ventilado
-	52-2060	Ens. de motor, Agitador, 230V/50Hz, 18,3 vatios, 8 pulg.
19	30-5113/01	Soporte, Agitador
20	05-0424/01	Hélice, Diám. 2,625, Paso 35
21	05-0502	Hélice, Diám 2,250, Paso 37 22
	02-0040	Junta, Extrusión
23	04-0032	Tuerca, NYLOK, 1/4 - 20
24	04-0033	Arandela, Plana (0.281 ID)
25	REF	Compresor
-	83-0104	Compresor, 3/4 HP, 134A, 115V/60Hz
-	83-0105	Compresor, 3/4 HP, 134A,. 230V/50Hz
-	83-0106	Compresor, 3/4 HP, 134A, 220V/60Hz
26	02-0114	Anillo protector, Compresor
27	04-0537	Arandela, Plana (0.467 ID)
28	03-0150	Retén, Clip
29	13-0006	Cubierta, Terminal
30	03-0301	Fleje
31	47-0344	Tubo, Proceso
32	47-2047	Tubo, Compresor (lado alto)
33	47-2065	Tubo, Línea de succión
34	51-5400	Acumulador, Vertical
35	50-0105	Cubierta protectiva
36	50-0310	Aislante, Tubo, 35 pulg.
37	50-0311	Aislante, Tubo, 15 pulg.
38	23-1210	Condensador
39	50-0312	Aislante, Deflector, Derecho
40	50-0313	Aislante, Deflector, Izquierdo
41	50-0314	Aislante, Deflector, Superior
42	50-0315	Aislante, Deflector, Control Box
43	30-7184	Soporte, Deflector, Derecho
44	30-7185	Soporte, Deflector, Izquierdo
45	30-7186	Placa, Enganche
46	04-0518	Remache, 0.1250 X 0.328
47	51-5577	Ens. de soporte/recubrimiento, Ventilador
48	REF	Motor, Ventilador
-	91-0017	Motor, Ventilador, 35W, 115V/60Hz
-	91-0019	Motor, Ventilador, 35W, 230V/60Hz
49	07-0553	Aspa de ventilador, 11 pulg., 4 Pétalos, 28 grados
50	04-0060	Tuerca, Plana
51	02-0413	Silenciador
52	23-0999	Ens. de la tapa de la secadora
53	04-0110	Tuerca, 8 - 32
54	04-0576	Arandela, Diente interno
55	06-0877	Etiqueta, Toma de tierra
56	06-1719	Etiqueta, Ubicación de conectores, Control Redundante
-	06-1609	Etiqueta, Ubicación de conectores, Caja eléctrica
57	51-5520	Ens. de soporte, Deslizador
58	51-5547	Ens. de soporte, Deslizador, Control Redundante
59	13-0089	Anillo pasacable de 90 grados
60	30-7173	Soporte, Transformador
61	26-0377	Capacitor, Motor del carbonatador (230V/50Hz ONLY)
62	06-0080-01	Etiqueta, Placa de nombre
63	04-0059	Tornillo, 8 - 36 X 0.375, PHD
64	01-1713	Accesorio, Reductor, EL, 1/2 X 5/16
65	REF	Sobrecarga
-	12-0227	Sobrecarga, Térmico, 3/4 HP, Compresor, 115V/60Hz
-	12-0045	Sobrecarga, Térmico, 3/4 HP Compresor, 230V/60Hz
66	95-0177	Refrigerante, R134A
67	30-7071	Soporte, Filtro, Izquierda
68	30-7172	Soporte, Filtro, Derecha
69	23-1218	Ens. de filtro de aire, 8000
-	23-1222	Ens. de filtro de aire, MDS
70	52-1213	Ens. de arnés, Transformador, Segundo

6.7 ENSAMBLAJES DE CARCASA DE CONTROL

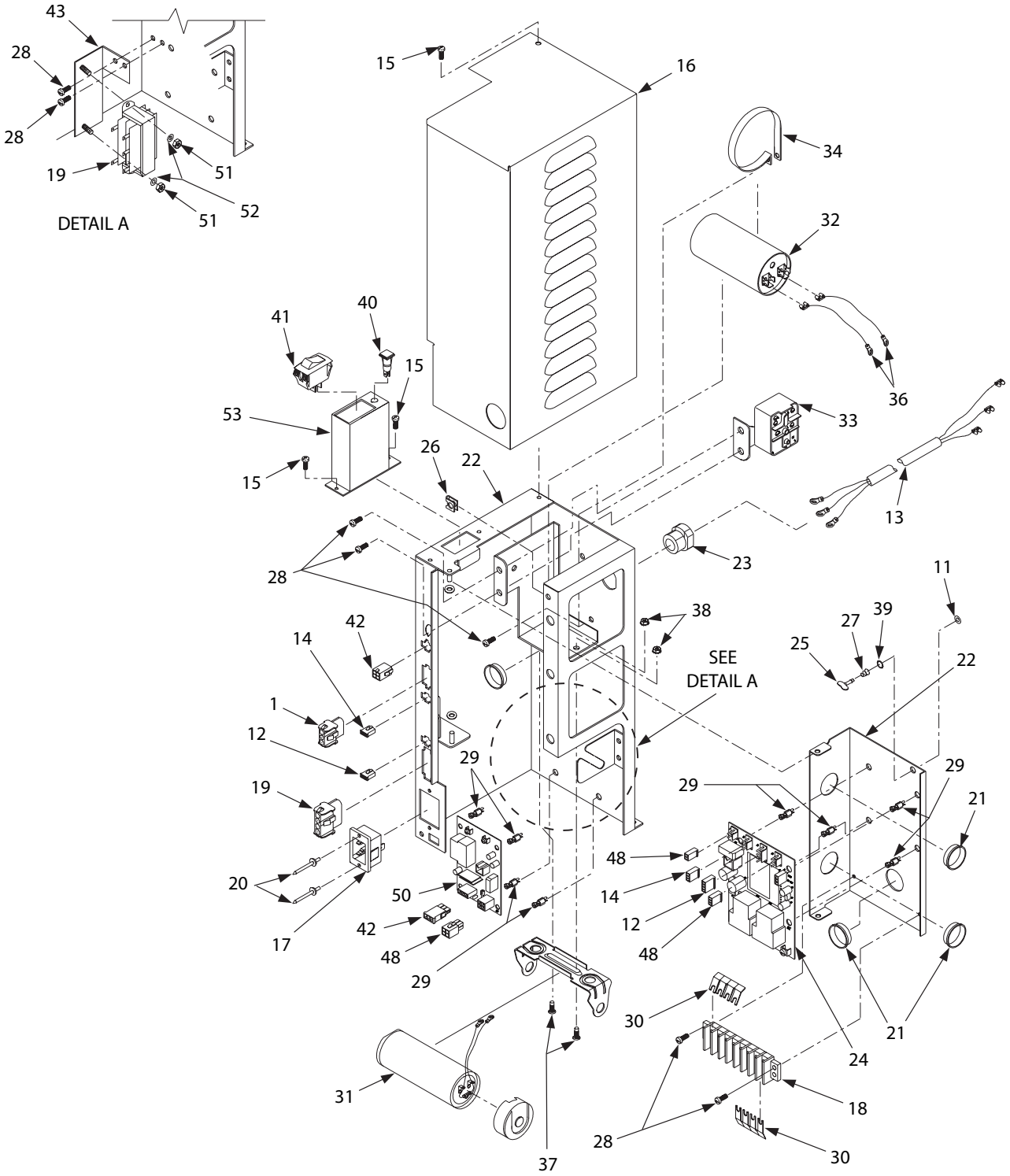

6.7 ENSAMBLAJES DE CARCASA DE CONTROL (CONTINUACIÓN)

Ítem	Pieza n.º	Descripción
-	52-2059	Carcasa de Control, sin, ON/OFF, 230V/50Hz
-	52-2055	Carcasa de control, con, ON/OFF, 115/V60Hz
-	52-2068	Carcasa de Control, sin, ON/OFF, 115V/60Hz
-	52-2090	Carcasa de Control, Control Redundante,115V/60Hz
-	52-2090-06	Carcasa de Control, MDS, 115V/60Hz
-	52-2104	Carcasa de Control, 220V/60Hz
1	52-2037	Ens. de arnés, Recirc Salida A/C
2	52-2038	Ens. de guía, Caliente, Suministro de energía
3	52-2039	Ens. de guía, Entrada común
4	52-2040	Ens. de guía, Entrada de tierra
5	52-2041	Ens. de guía, Caliente, PCB, Transformador
6	52-2042	Ens. de guía, Común, PCB
7	52-2044	Ens. de guía, Carbonatador, Terminal PCB
8	52-2045	Ens. de guía, Compresor, Relé de PCB
9	52-2046	Ens. de guía, Compresor, Relé de PCB
10	52-2047	Ens. de guía, Relé común
11	04-1024	Retén, Nylon
12	52-2050	Ens. de arnés, Sonda de Carbonatador
13	52-2051	Ens. de cable, Relé de Compresor
14	52-2052	Ens. de arnés, Sonda EIBC
15	04-0504	Tornillo, 8 - 18 X 0.375
16	30-7166	Cubierta, Caja de control, RC
-	30-7079	Cubierta, Caja de control
17	11-0369	Enchufe, Macho, Schurter
18	12-0190	Bloque, Terminal
19	52-0908	Ens. de arnés, Carbonatador
20	04-0072	Remache, Diámetro, 0.125 X 0.312
21	13-0059	Buje, 2850, Conversión
22	51-5555	Ens. de bisagra de caja de ctrl, RC
-	51-5528	Ens. de bisagra de caja de control
23	13-0088	Aliviador de tensión 14/3 SJT
24	52-1423	Ens. de PCB, Serie II
25	04-1015	Perno tipo mariposa
26	04-1016	Receptáculo, con pinza
27	04-1017	Resorte, SS, Eyector
28	04-0477	Tornillo, 8-32 X .375, PHD
29	13-0047	Separador, 0,250
30	11-0186	Puente, Terminal, 40 Circuito
31	12-0233	Capacitor, Arranque, 115V/60Hz
-	12-0246	Capacitor, Arranque, 220V/60Hz
-	12-0235	Capacitor, Arranque, 230V/50Hz
32	12-0231	Capacitor, Operación, 115V/60Hz
-	03-0303	Clip, Capacitor, Retención (Solo p/ 220V y 230V 50/60Hz)
33	12-0232	Relé, Compresor, 115V/60v
-	12-0247	Relé, Compresor, 220V/60Hz
-	30-7034	Soporte, Compresor de 220V, Relé (Solo p/uso de 220V)
-	12-0236	Relé, Compresor, 230V/50Hz
34	30-7100	Soporte, Operación, Tapa, 115V/60Hz
35	30-7101	Soporte, Arranque, Tapa, 115V/60Hz
36	52-2054	Ens. de cable conductor, 14 AWG
37	04-1018	Tornillo, 10 - 32 X 0,500, FH
38	04-1019	Tuerca, Contratuerca con arandela estrella
39	04-1023	Arandela negra de Nylon
40	12-0242	Luz indicadora, Roja de neón
41	12-0243	Interruptor, SPST, ON/OFF
-	12-0089	Interruptor, KILL, SPDT
42	52-2084	Ens. de arnés, Conector de sonda
43	51-5560	Ens. de soporte, Transformador
44	25-0101	Transformador, 115V, 12 VA.
45	52-2080	Ens. de guía, Energía para cortar
-	52-2049	Ens. de guía, Energía, ingresa/corta
46	52-2086	Ens. de guía, RPCB a luz
47	52-2087	Ens. de guía, RPCB caliente a luz
48	52-2081	Ens. de arnés, Transf. a PCB
49	52-2085	Ens. de guía, Compresor, PCB - RPCB
50	52-1737	Ens. de PCB, EIBC
51	04-0110	Tuerca, 8 - 32
52	04-0576	Arandela, Seguro, Diente interno
53	51-5546	Ens. de extensión, Interruptor

NOTA: El listado de piezas anterior (Sección 5.7) también corresponde a las ilustraciones de las Secciones 5.8, 5.9, y 5.10 a continuación.

6.8 ENSAMBLAJES DE CARCASAS DE CONTROL - 115V/60HZ - CONTROL REDUNDANTE

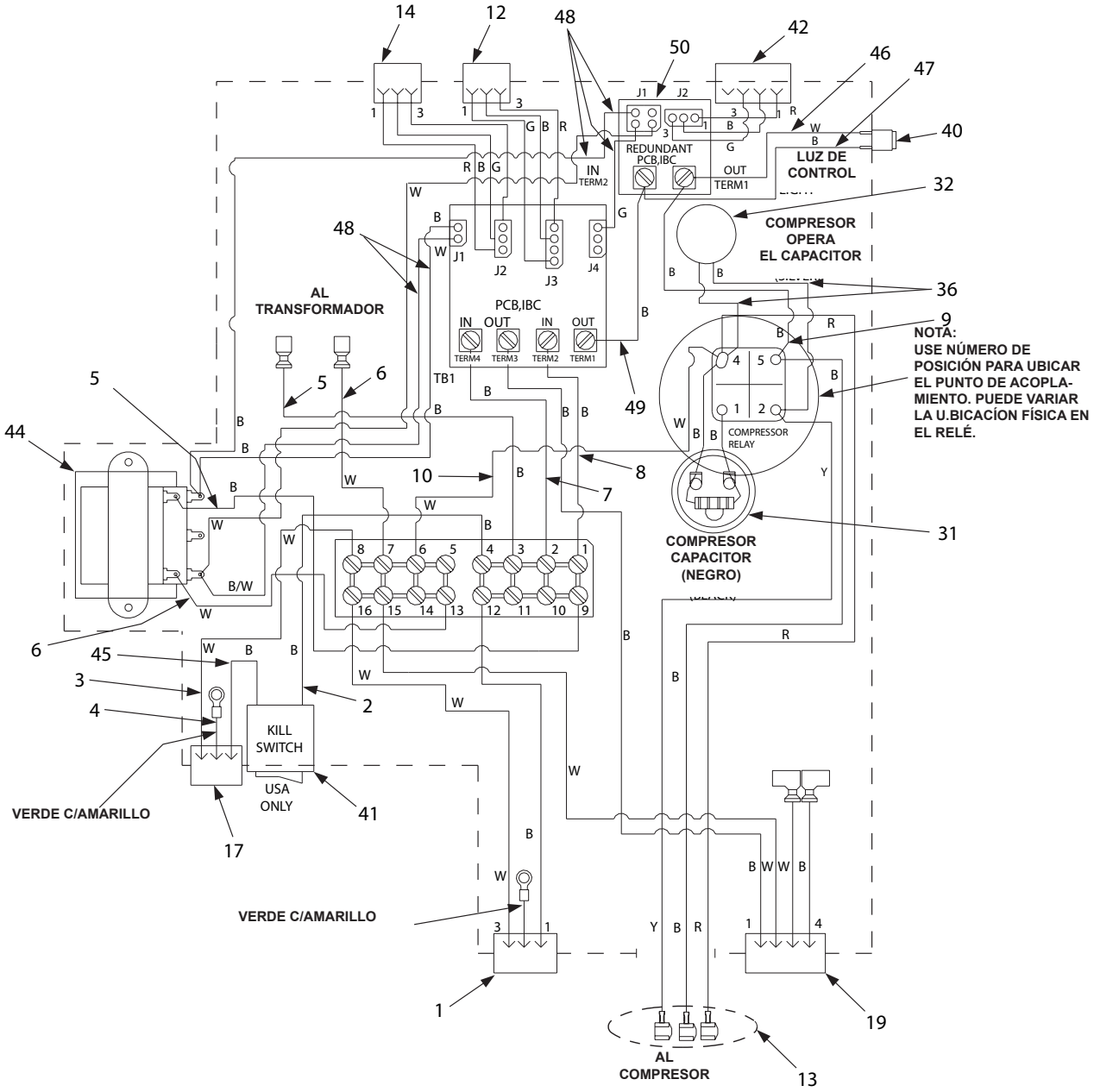

8000 CCD

115V/60HZ - **CONTROL REDUNDANTE**

SÍMBOLO	DESCRIPCIÓN
————————	CAJA DE CONTROL
	PIN DE CHAFLÁN 1

SE MUESTRA EL DIAGRAMA PARA QUE LA INSTALACIÓN ELÉCTRICA SEA CLARA

NOTA: El listado de piezas de la Sección 5.7 también corresponde a esta ilustración.

6.9 ENSAMBLAJES DE CARCASAS DE CONTROL - 115V/60HZ

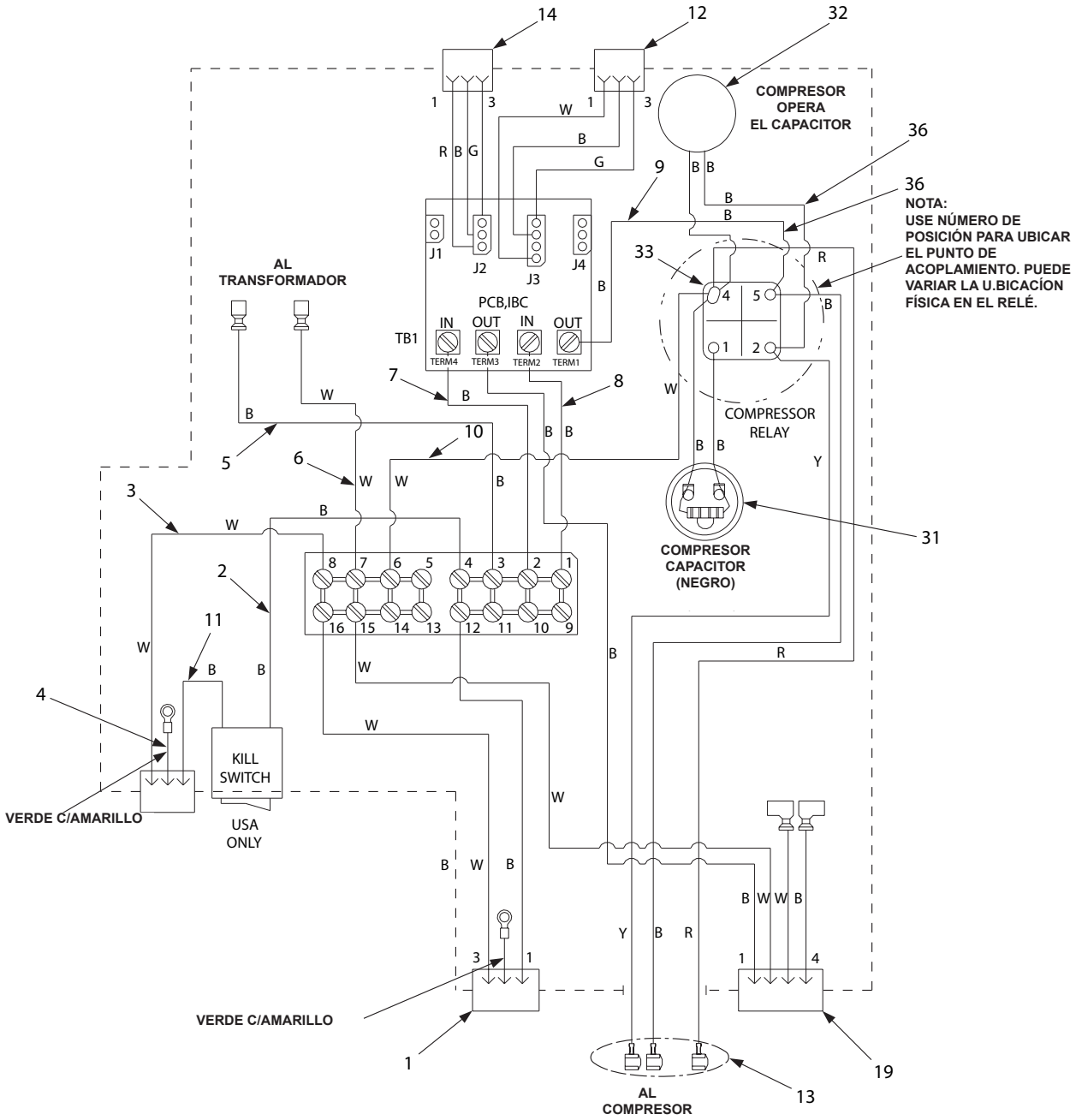

8000 CCD
115V/60HZ

SÍMBOLO	DESCRIPCIÓN
– – – – – – – –	CAJA DE CONTROL
	PIN DE CHAFLÁN 1

SE MUESTRA EL DIAGRAMA PARA QUE LA INSTALACIÓN ELÉCTRICA SEA CLARA

NOTA: El listado de piezas de la Sección 5.7 también corresponde a esta ilustración.

6.10 ENSAMBLAJES DE CARCASAS DE CONTROL - 230V/50HZ - 220V/60HZ

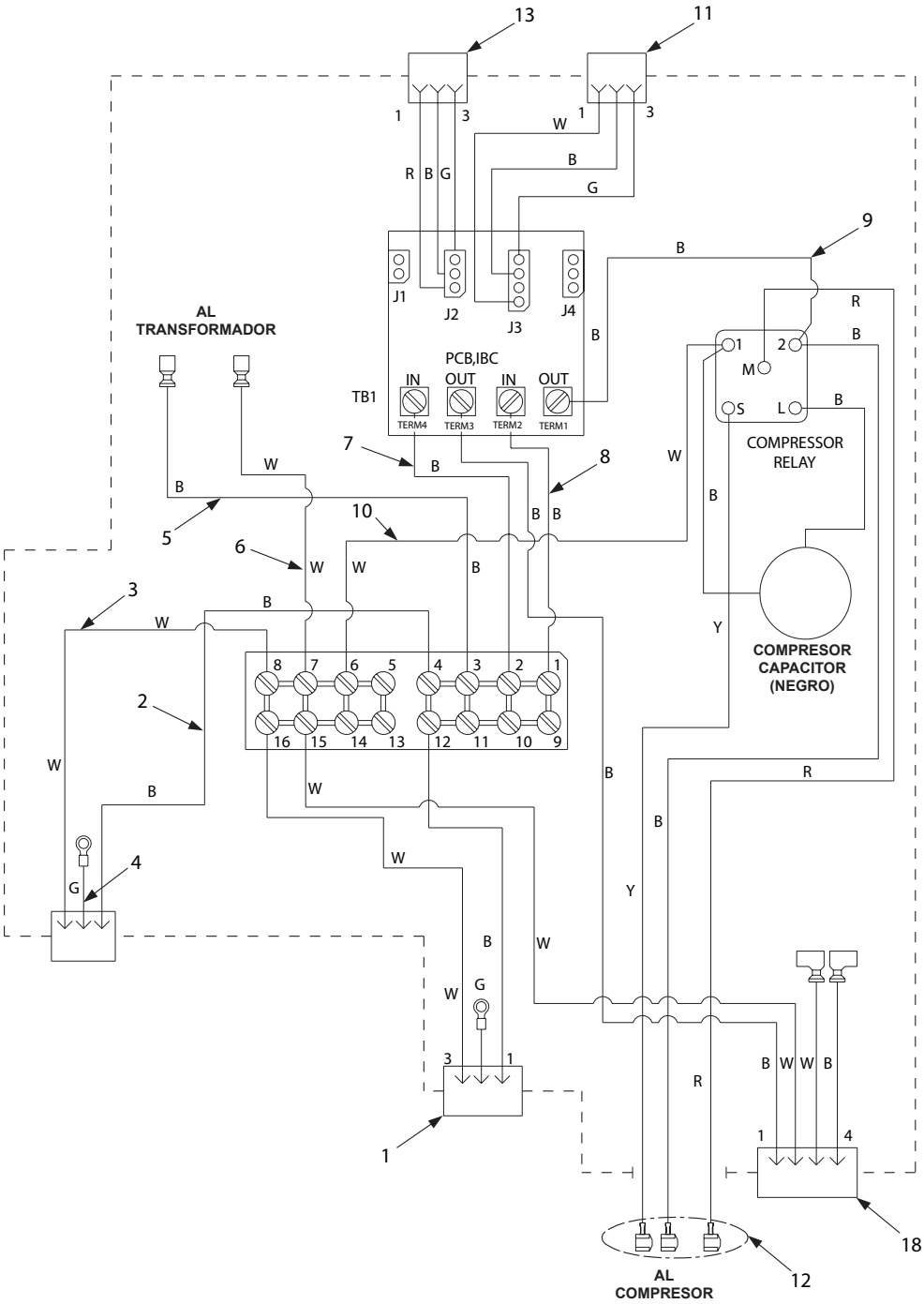

8000 CCD

230V/50HZ - 220V/60HZ

SÍMBOLO	DESCRIPCIÓN
- - - - - - - -	CAJA DE CONTROL
	PIN DE CHAFLÁN 1

SE MUESTRA EL DIAGRAMA PARA QUE LA INSTALACIÓN ELÉCTRICA SEA CLARA

NOTA: El listado de piezas de la Sección 5.7 también corresponde a esta ilustración.

6.11 DIAGRAMA DE INSTALACIÓN ELÉCTRICA - 115V/60HZ, PN 06-1604

IMPORTANTE

1. AL ARRANCAR LA UNIDAD O SI SE INTERRUMPE LA ENERGÍA, HAY UNA DEMORA DE 5 MINUTOS ANTES DE QUE ARRANQUE EL COMPRESOR/VENTILADOR.

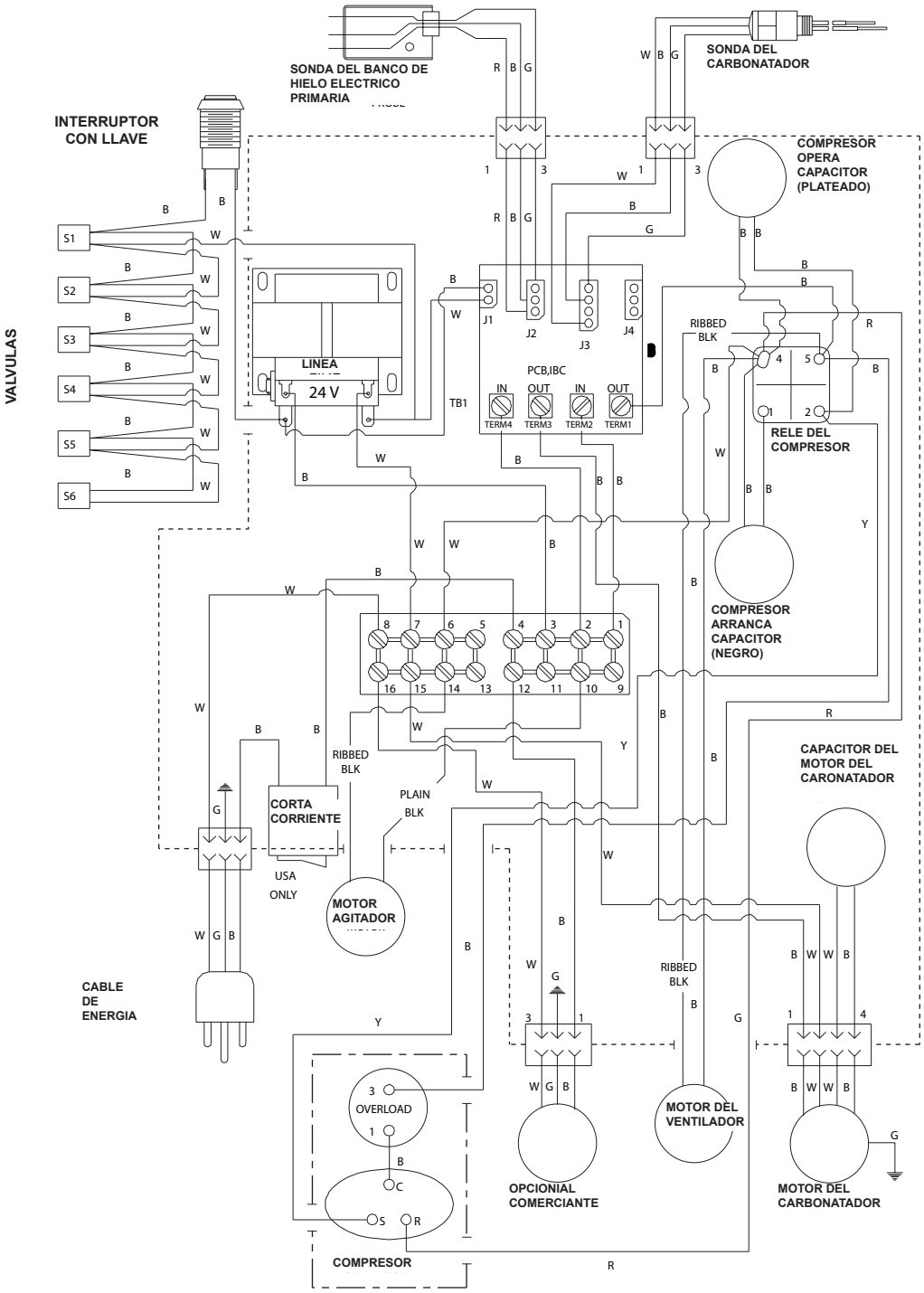

SÍMBOLO	DESCRIPCIÓN
⏚	TOMA A TIERRA
- - - - - - - - - - - -	CAJA DE CONTROL
▭	PIN DE CHAFLÁN 1
— — — — — —	COMPRESOR

LANCER. LABEL,
115V/60HZ
DIAGRAMA DE INSTALACIÓN ELÉCTRICA
PN 06-1604

- 8000 CED

6.12 DIAGRAMA DE INSTALACIÓN ELÉCTRICA - 230V//50HZ - 220V/60HZ, PN 06-1652

IMPORTANTE

1. AL ARRANCAR LA UNIDAD O SI SE INTERRUMPE LA ENERGÍA, HAY UNA DEMORA DE 5 MINUTOS ANTES DE QUE ARRANQUE EL COMPRESOR/VENTILADOR.

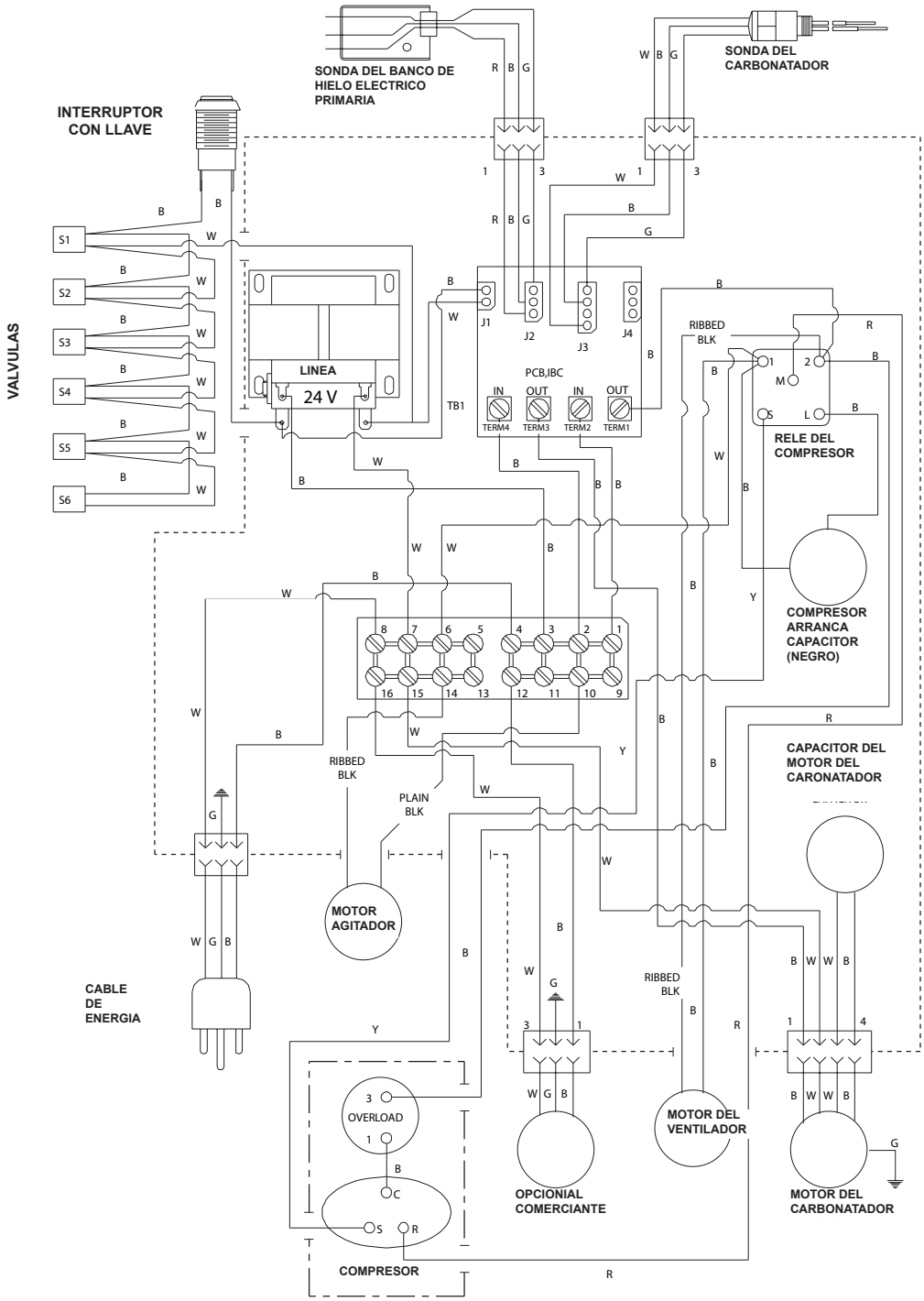

SÍMBOLO	DESCRIPCIÓN
⏚	TOMA A TIERRA
- - - - - - - - - - -	CAJA DE CONTROL
▭	PIN DE CHAFLÁN 1
— - — - —	COMPRESOR

LANCER LABEL,
DIAGRAMA DE INSTALACIÓN ELÉCTRICA
230V/50HZ, 220V/60HZ
PN 06-1652

- 8000 CED

6.13 DIAGRAMA DE INSTALACIÓN ELÉCTRICA - 115V/60HZ - CONTROL REDUNDANTE, PN 06-1718

IMPORTANTE

1. AL ARRANCAR LA UNIDAD O SI SE INTERRUMPE LA ENERGÍA, HAY UNA DEMORA DE 5 MINUTOS ANTES DE QUE ARRANQUE EL COMPRESOR/VENTILADOR.

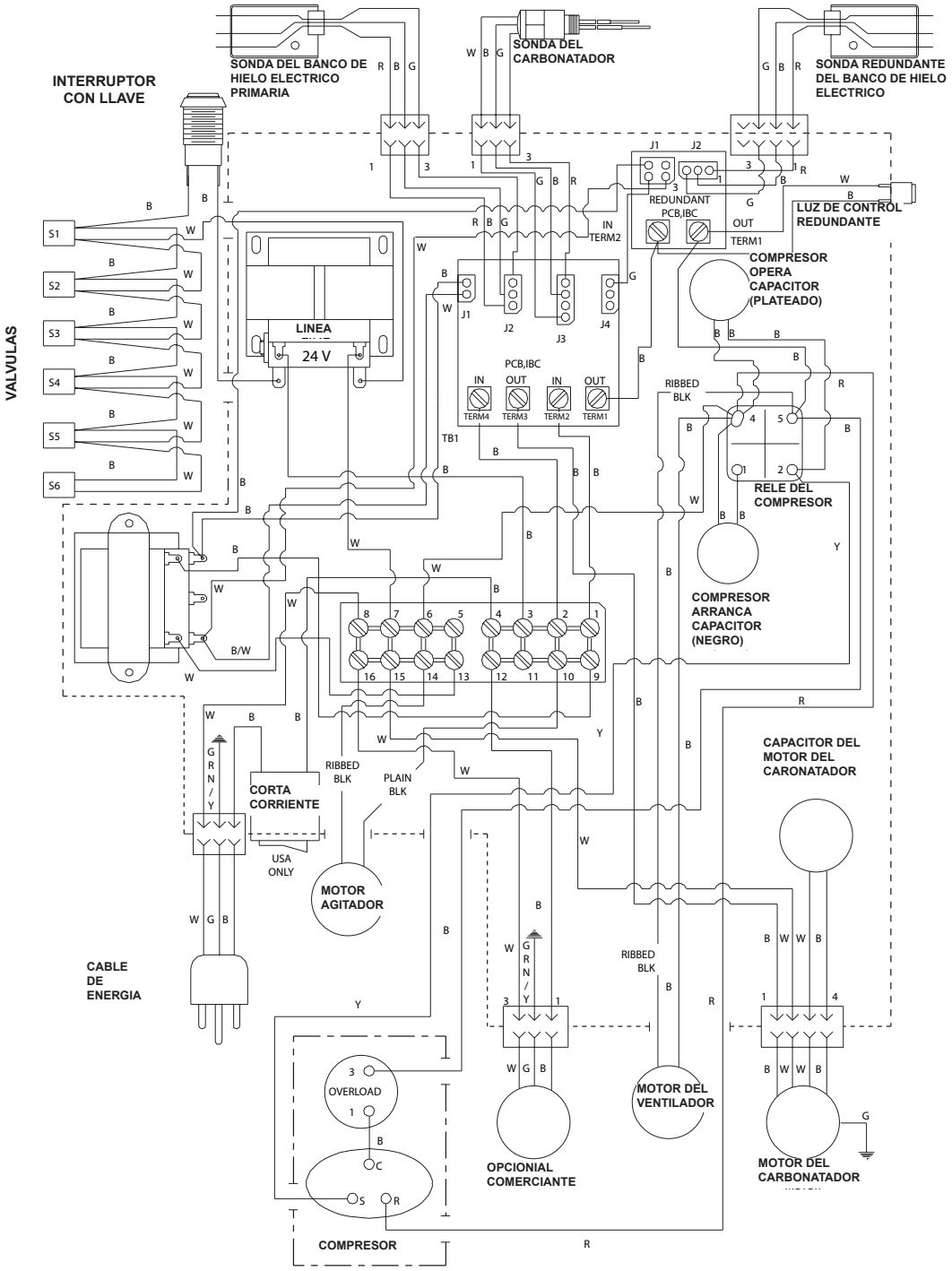

SÍMBOLO	DESCRIPCIÓN
⏚	TOMA A TIERRA
- - - - - - - - - - - -	CAJA DE CONTROL
▭	PIN DE CHAFLÁN 1
—— - —— - ——	COMPRESOR

LANCER LABEL.
115V/60HZ
DIAGRAMA DE INSTALACIÓN ELÉCTRICA
PN 06-1604

- 8000 CED

6.14 DIAGRAMA DE BOMBAS - 6 VÁLVULAS, PN 06-1716

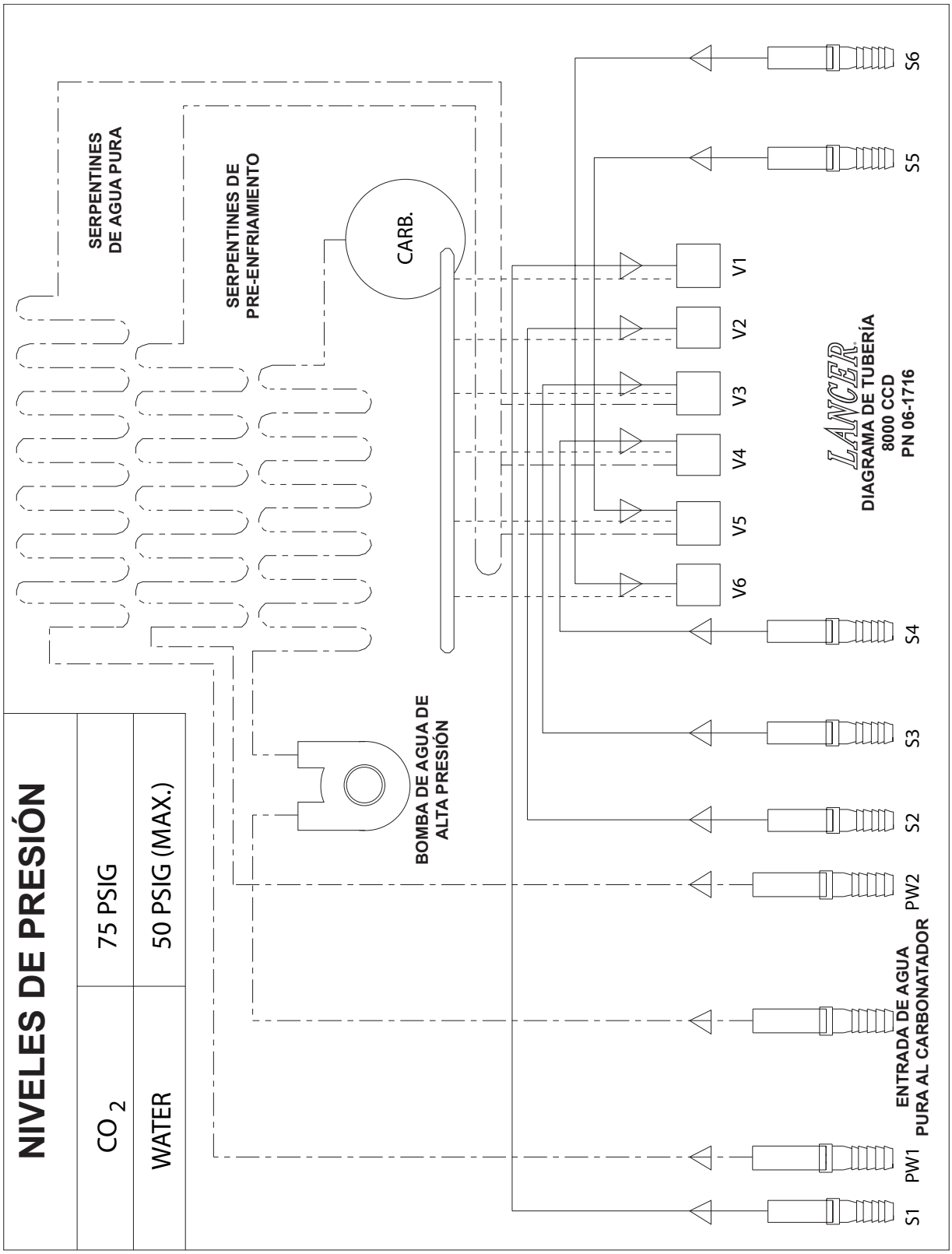

6.15 DIAGRAMA DE BOMBAS - 8 VÁLVULAS, PN 06-1393

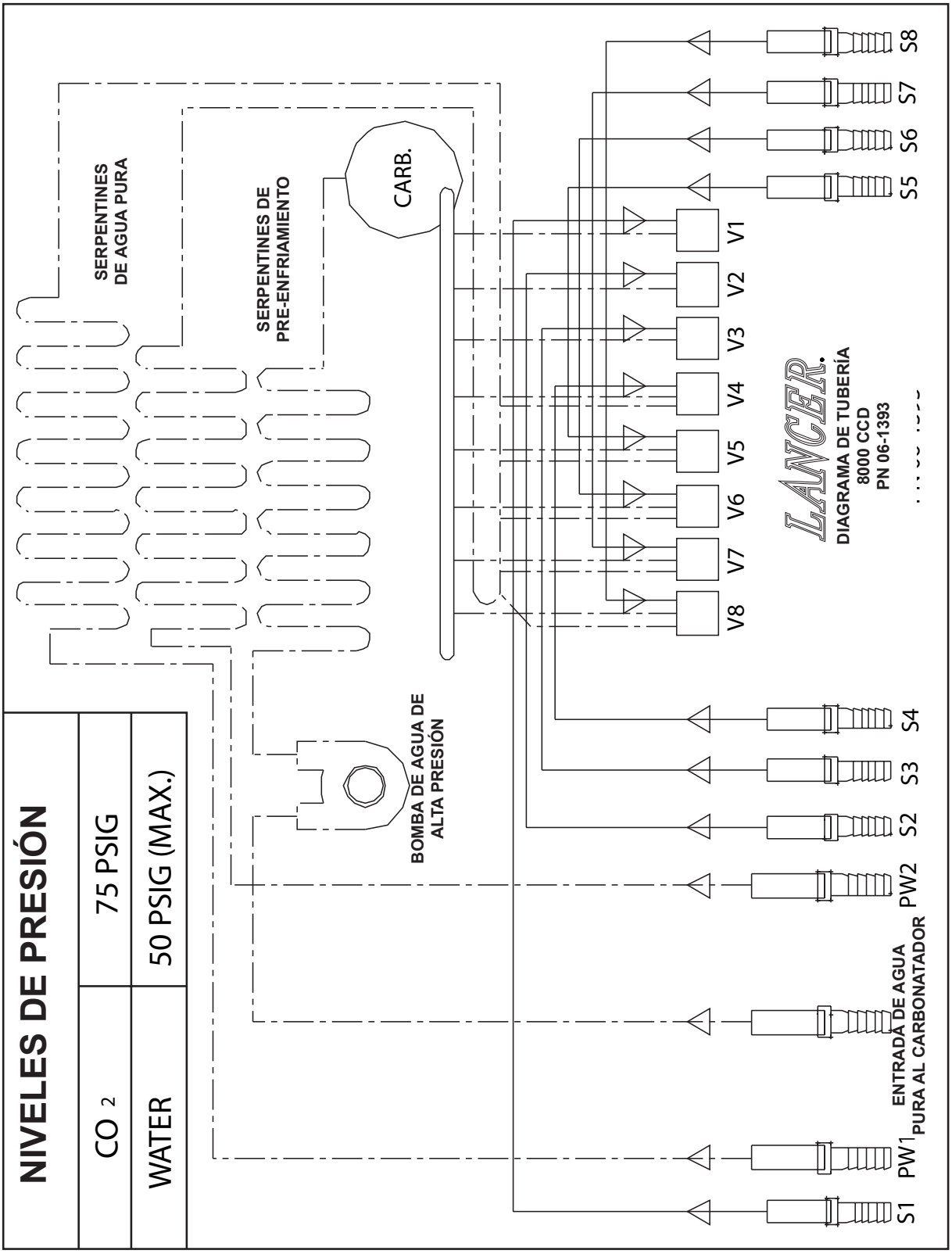

INTENCIONALMENTE EN BLANCO

INTENCIONALMENTE EN BLANCO

Lancer Corp.
800-729-1500
Technical Support/Warranty: 800-729-1550
custserv@lancercorp.com
lancercorp.com